# maqsimaluri simaRlis gansazRvris sqema.
## gen-gegma

m 1:100

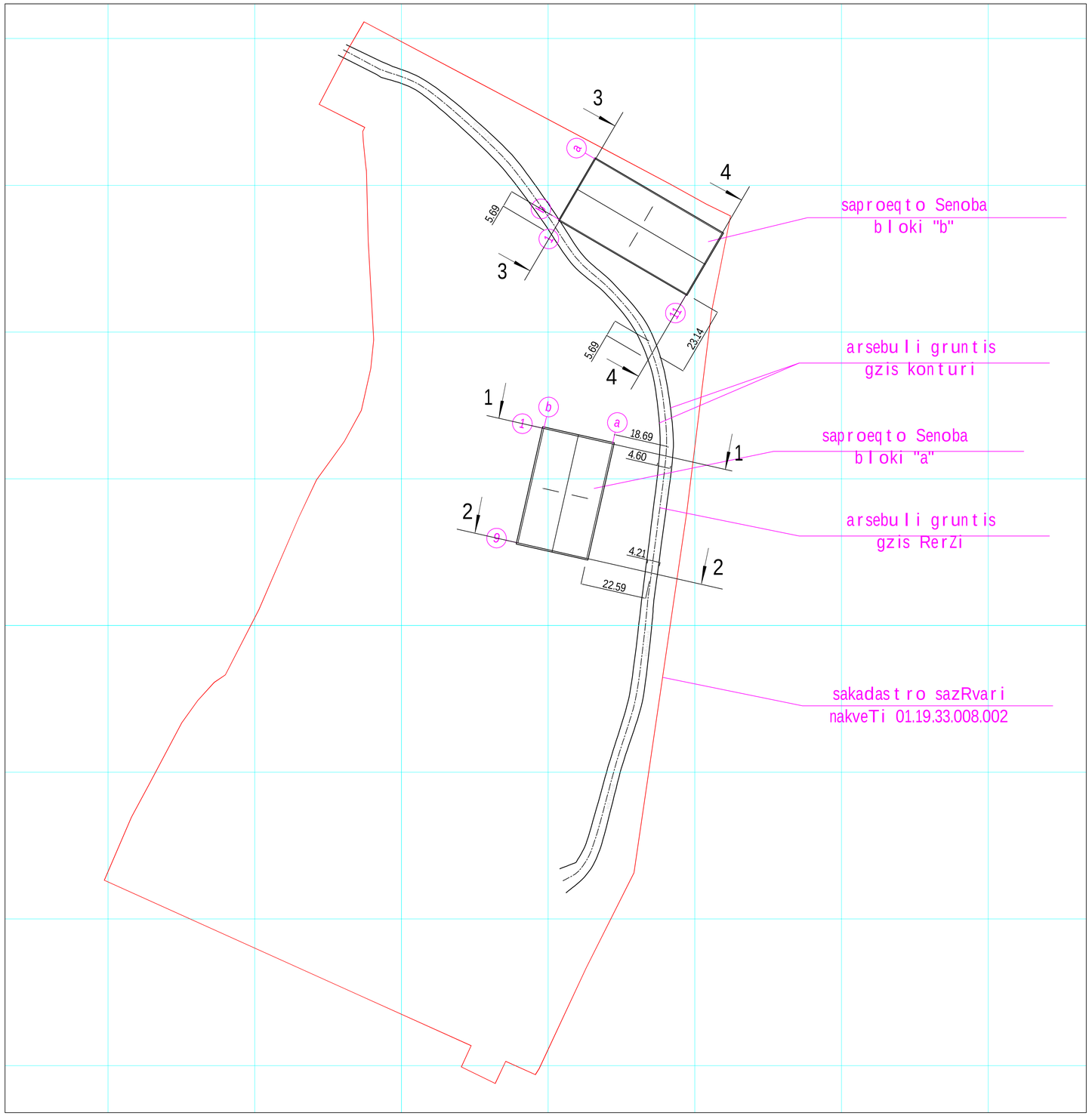


| | | | |
|---|---|---|---|
| S.p.s. "kavkasus roud projeqt" quTaisis qarxana | | | S.p.s."kavkasus roud projeqt". |
| | | | sasawyobe tipis Senoba bloki "a" da bloki "b" |
| direqtori | g.kupraSvili | | q.Tbilisi qinZmarauli s q. #16 |
| arqiteqtori | d.TedoSvili | | Senobis maqsimaluri simaRlis gansazRvris sqema furc. a-4-1 |
| konstruqtori | i.macaraia | | |

## maqsimaluri simaRlis gansazRvris sqema. bloki "a"
## Wrili 1-1

m 1:100

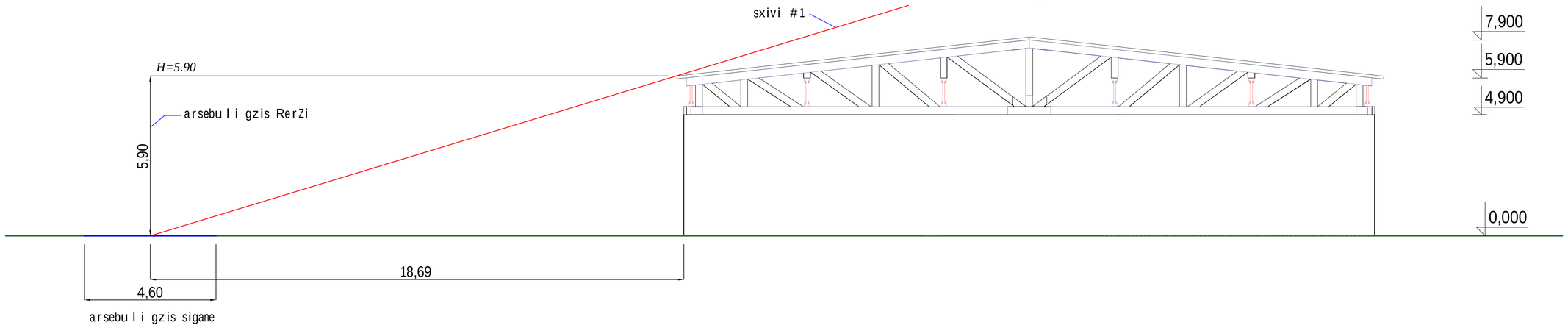


## maqsimaluri simaRlis gansazRvris sqema. bloki "a"
## Wrili 2-2

m 1:100

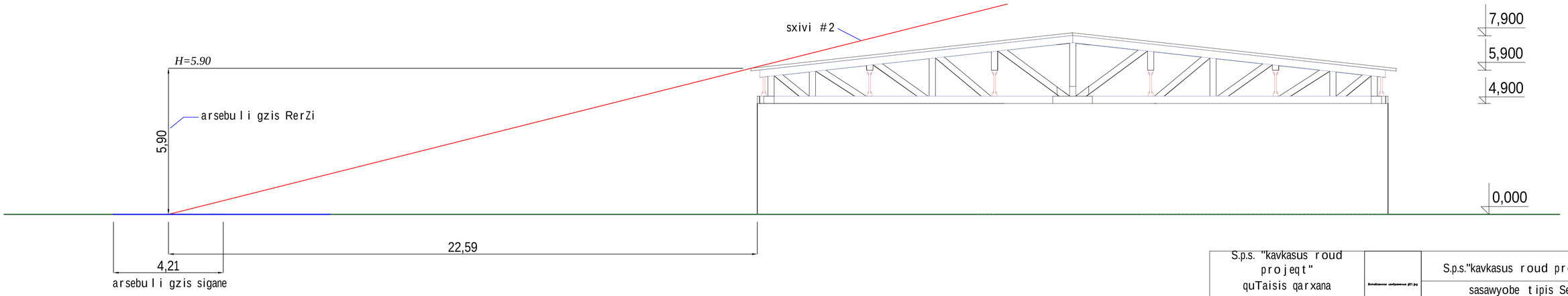


| | | | |
|---|---|---|---|
| S.p.s. "kavkasus roud projeqt" quTaisis qarxana | | | S.p.s."kavkasus roud projeqt". |
| | | | sasawyobe tipis Senoba bloki "a" da bloki "b" |
| direqtori | g.kupraSvili | | q.Tbilisi qinZmaraulis q. #16 |
| arqiteqtori | d.TedoSvili | | Senobis maqsimaluri simaRlis gansazRvris sqema furc. a-4-2 |
| konstruqtori | | | |

## maqsimaluri simaRlis gansazRvris sqema. bloki "b"
### Wrili 3-3

m 1:100

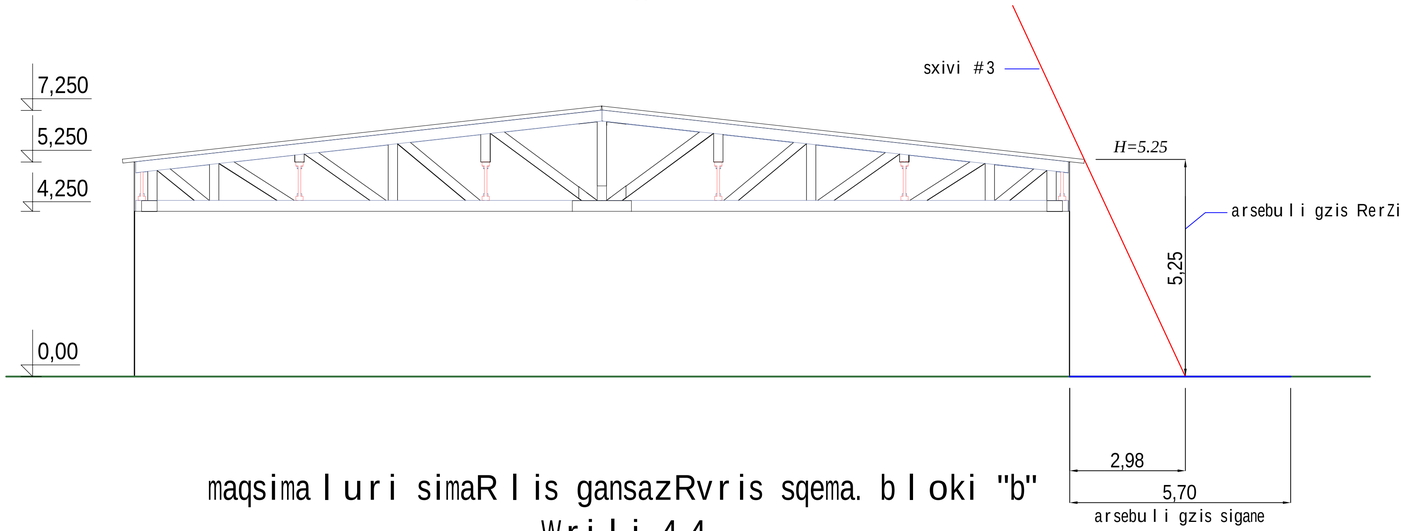


## maqsimaluri simaRlis gansazRvris sqema. bloki "b"
### Wrili 4-4

m 1:100

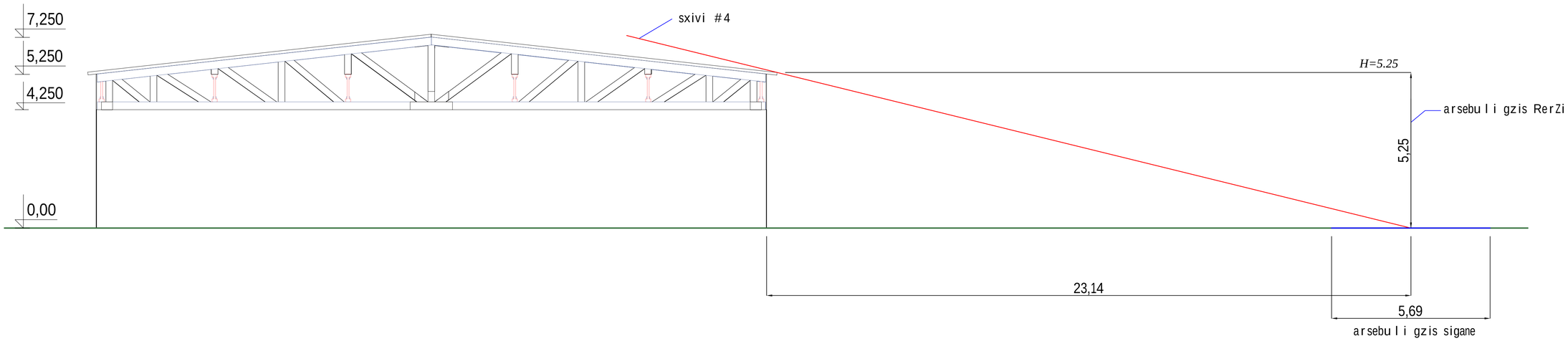


| | | | |
|---|---|---|---|
| S.p.s. "kavkasus roud projeqt" quTaisis qarxana | | | S.p.s."kavkasus roud projeqt". |
| | | | sasawyobe tipis Senoba bloki "a" da bloki "b" |
| direqtori | g.kupraSvili | | q.Tbilisi qinZmaraulis q. #16 |
| arqiteqtori | d.TedoSvili | | Senobis maqsimaluri simaRlis gansazRvris sqema |
| konstruqtori | i.nasaraia | | furc. a-4-3 |