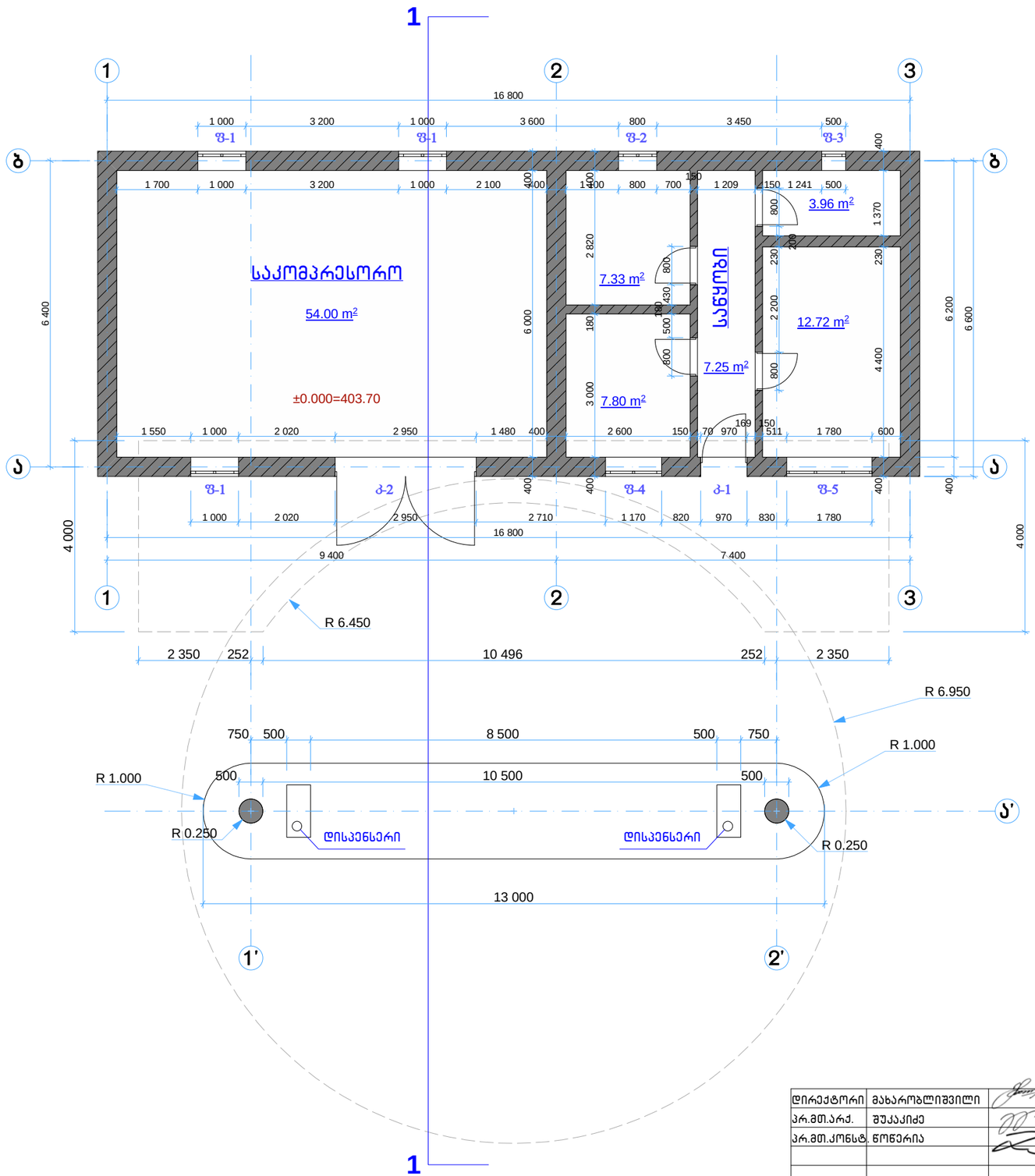

დირექტორი	მახარობლიშვილი		ბუნებრივი გაზით ავტოგაზგასამართი საკომპრესორო სადგური ქ.თბილისში მდ. მტკვრის მარჯვენა სანაპიროზე, ბაქტერიოფაგისაკენ ჩასასვლელი გზის მიმდებარედ
პრ.მთ.არქ.	შუკაკიძე		
პრ.მთ.კონსტ.	წოწერია		
			არქიტექტურული ნაწილი — დაკვეთა №
			(საკომპრესორო და მარიგებელი სვეტები) ბეგმა — სტადია: მ; ფურც.: ა-3; ფ-ბი: 14; მასშტაბი: 1:100
შემსრულა	ბერიაშვილი		
შემამოწმა	კოშაძე		404862038 — შპს "დმ სტუდია"

გეგმა

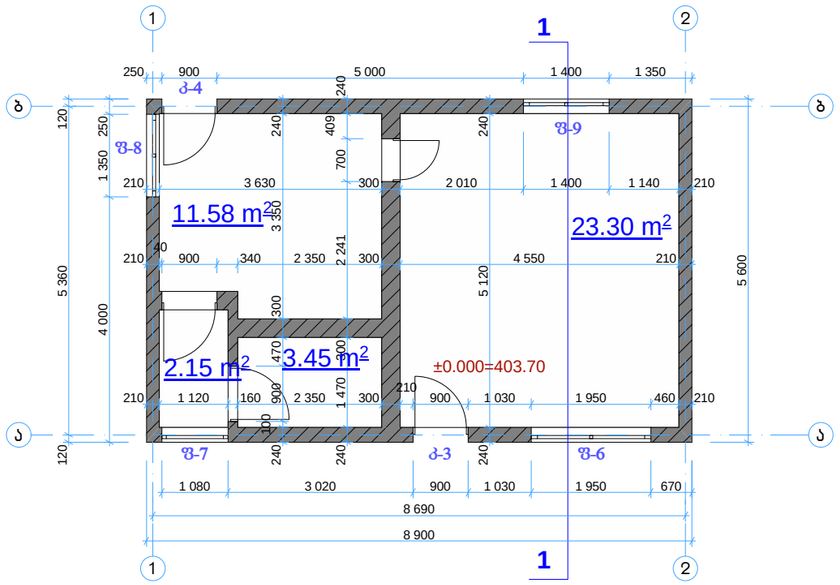

ფასადი – 1–2

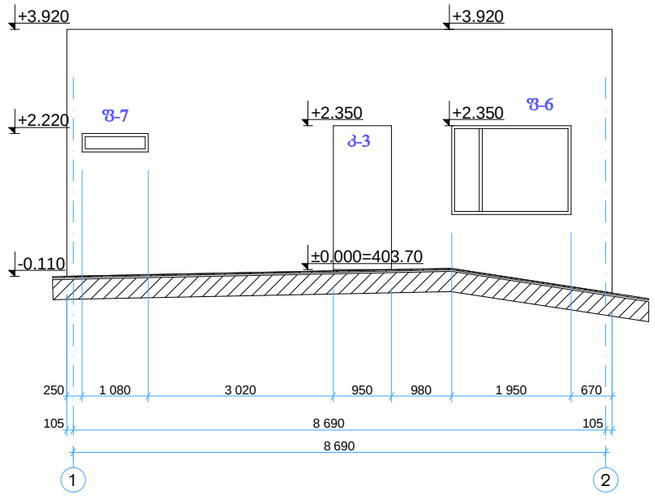

ფასადი – ბ–ა

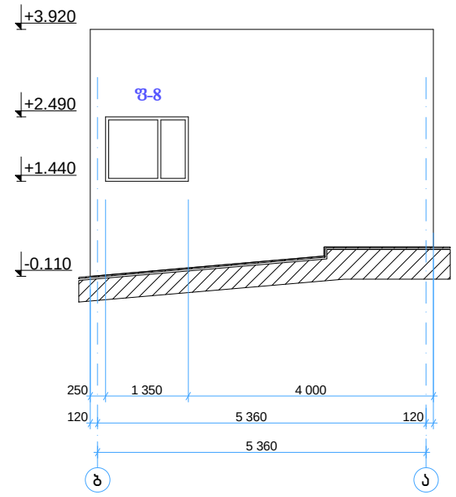

ფასადი – 2–1

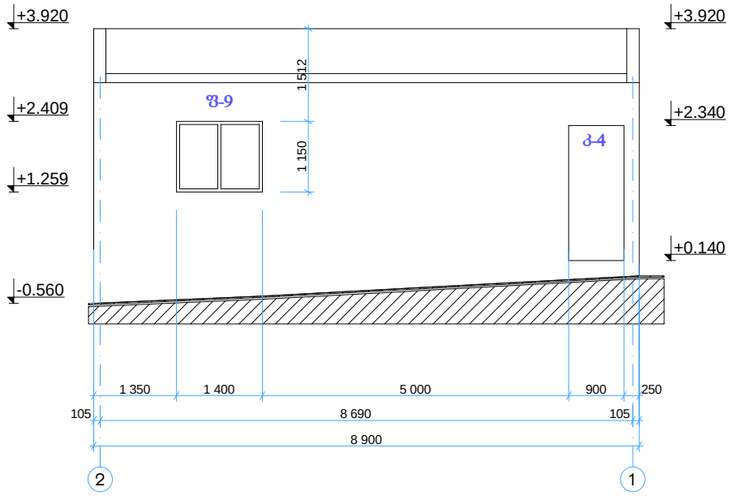

ფასადი – ა–ბ

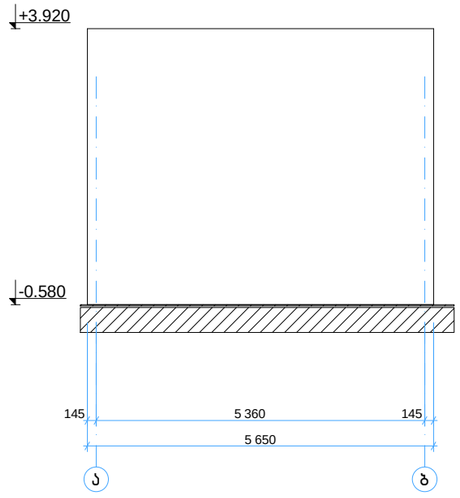

ჭრილი – 1–1

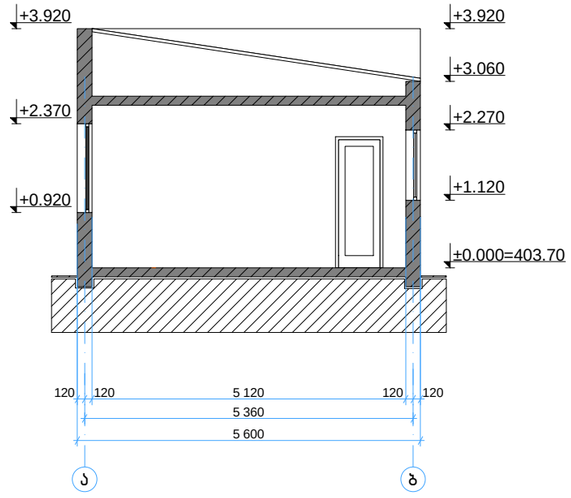

დირექტორი	მახარობლიშვილი		ბუნებრივი გაზით ავტოგაზგასამართი საკომპრესორო სადგური ქ.თბილისში მდ. მტკვრის მარჯვენა სანაპიროზე, ბაქტერიოფაბისაკენ ჩასასვლელი გზის მიმდებარედ
არ.მთ.არქ.	შუკაკიძე		
არ.მთ.კონსტ.	წოწერია		არქიტექტურული ნაწილი — დაკვეთა №
			(ოფისი) გეგმა, ფასადი 1–2, ფასადი ბ–ა, ფასადი 2–1, ფასადი ა–ბ, ჭრილი 1–1 — სტადია: მ; ფურც.: ა–7; ფ–ბი: 14; მასშტაბი: 1:100
შეასრულა	ბერიაშვილი		
შეამოწმა	კოშაძე		404862038 — შპს "დმ სტუდია"

გეგმა

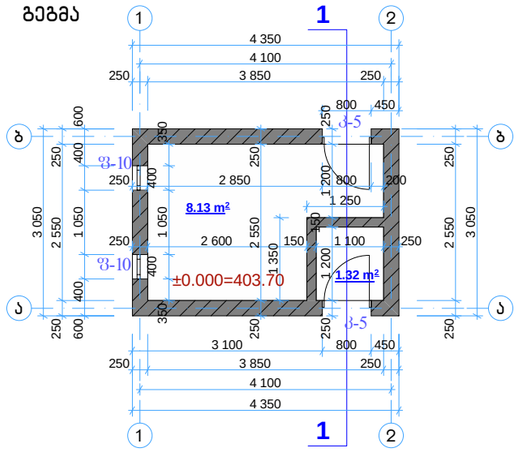

ფასადი – 1–2

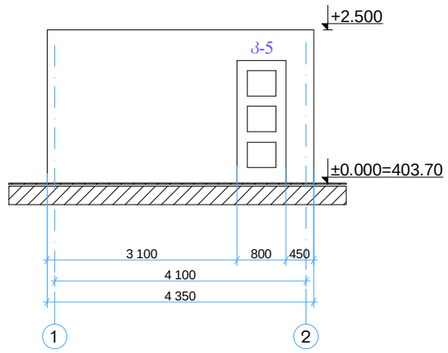

ფასადი – ბ–ა

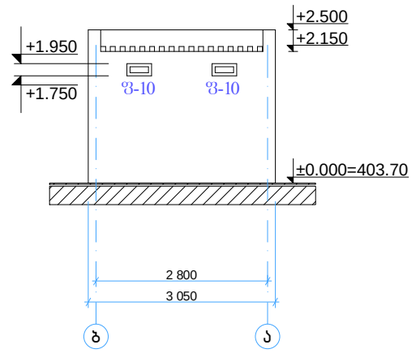

ჭრილი – 1–1

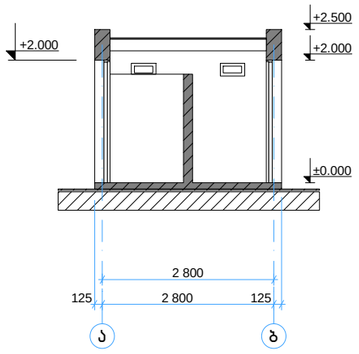

ფასადი – 2–1

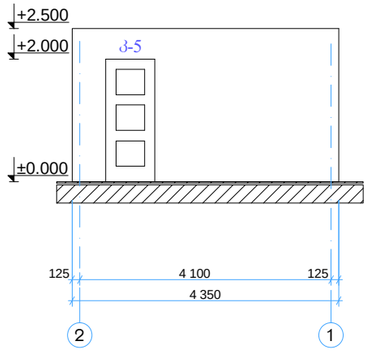

ფასადი – ა–ბ

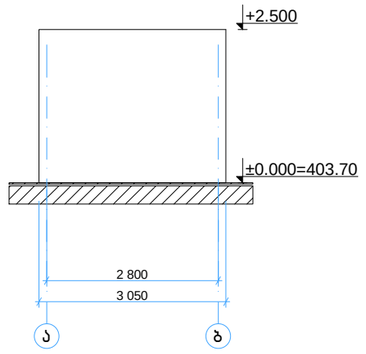

დირექტორი	მახარობლიშვილი		ბუნებრივი გაზით ავტოგაზგასამართი საკომპრესორო სადგური ქ.თბილისში მდ. მტკვრის მარჯვენა სანაპიროზე, ბაქტერიოფაბისაკენ ჩასასვლელი გზის მიმდებარედ			
პრ.მთ.არქ.	შუკაკიძე					
პრ.მთ.კონსტ.	წოწერია					
			არქიტექტურული ნაწილი	დაკვეთა №		
			(WC)	სტადია	ფურც.	ფ-ბი	მასშტაბი
			გეგმა, ფასადი 1–2, ფასადი ბ–ა ფასადი 2–1, ფასადი ა–ბ ჭრილი 1–1	მ	ა-8	14	1:100
შეასრულა	ბერიაშვილი					
შეამოწმა	კოშაძე		404862038	შპს "დმ სტუდია"		

გეგმა

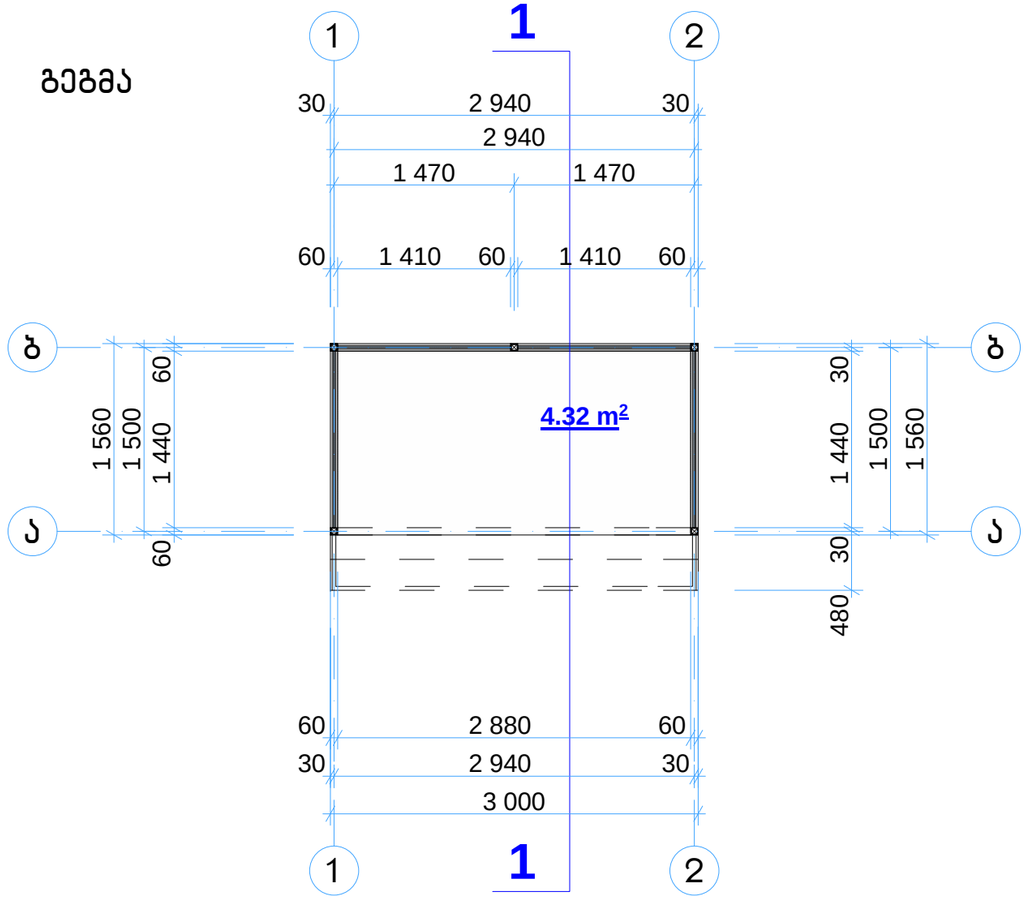

ჭრილი – 1–1

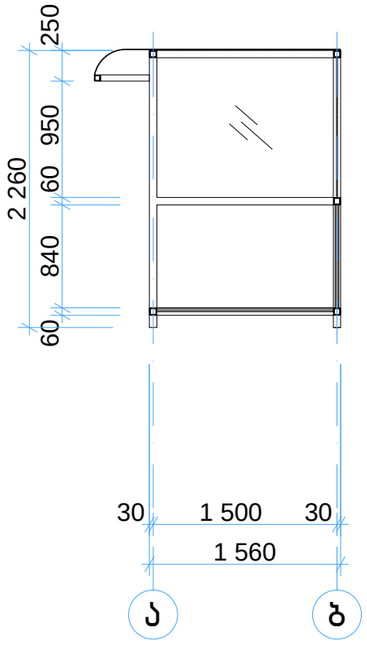

ფასადი – ბ–ა

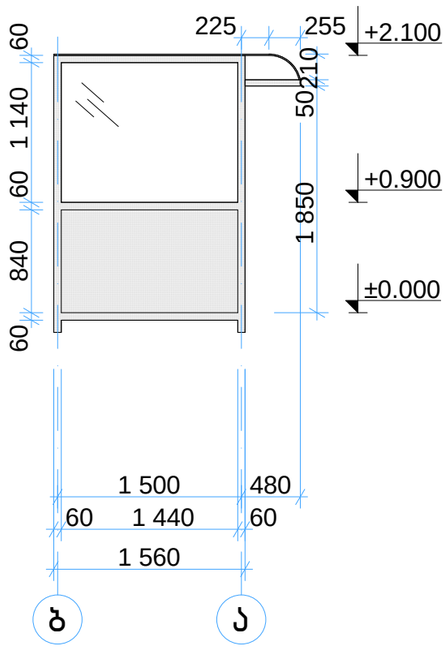

ფასადი – ა–ბ

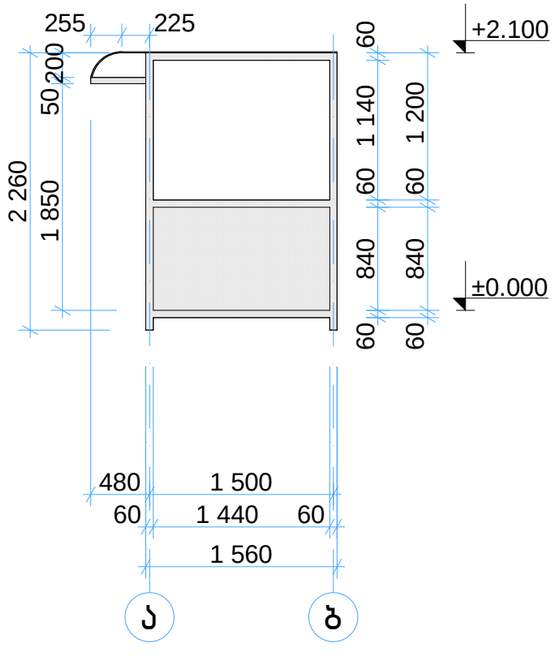

ფასადი – 1–2

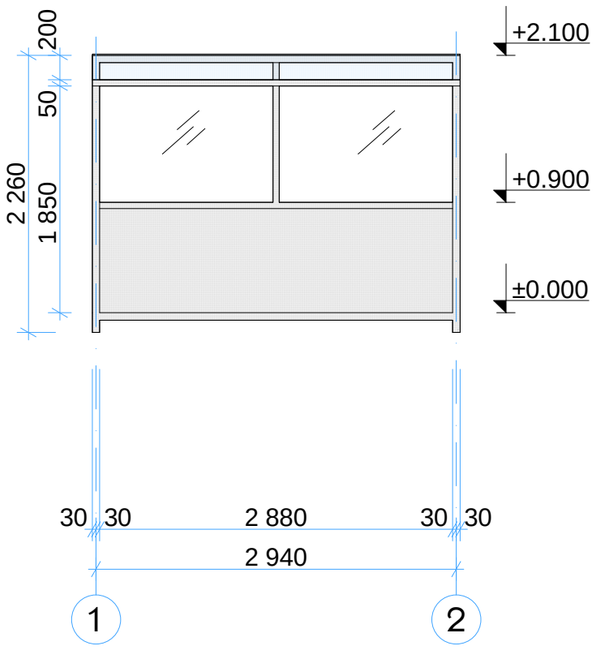

ფასადი – 2–1

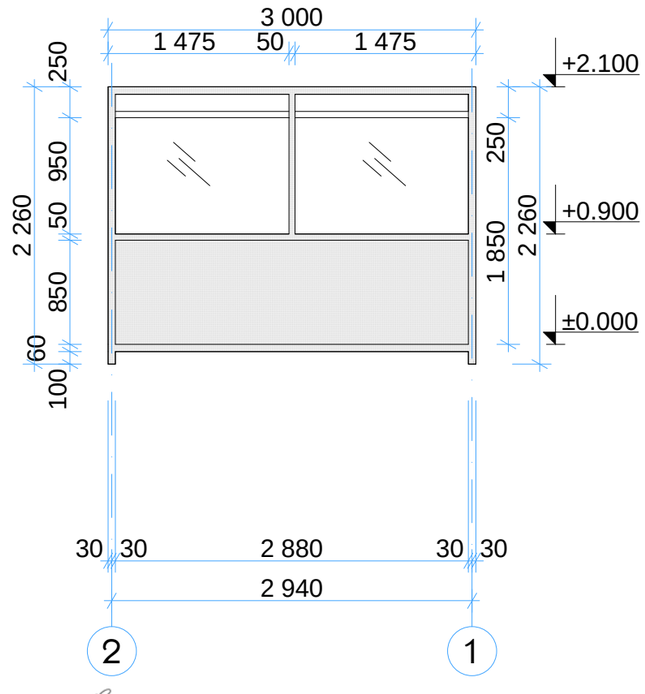

დირექტორი	მახარობლიშვილი		ბუნებრივი გაზით ავტოგაზგასამართი საკომპრესორო სადგური ქ.ობილისში მდ. მტკვრის მარჯვენა სანაპიროზე, ბაქტერიოფაგისაკენ ჩასასვლელი გზის მიმდებარედ
პრ.მთ.არქ.	შუკაკიძე		
პრ.მთ.კონსტ.	წოწერია		არქიტექტურული ნაწილი — დაკვეთა №
			(მოსაცდელი) გეგმა, ფასადი 1–2, ფასადი ბ–ა ფასადი 2–1, ფასადი ა–ბ ჭრილი 1–1 — სტადია: მ; ფურც.: ა–9; ფ–ბი: 14; მასშტაბი: 1:50
			404862038 — შპს "დმ სტუდია"
შეასრულა	ბერიაშვილი		
შეამოწმა	კოშაძე		

გეგმა

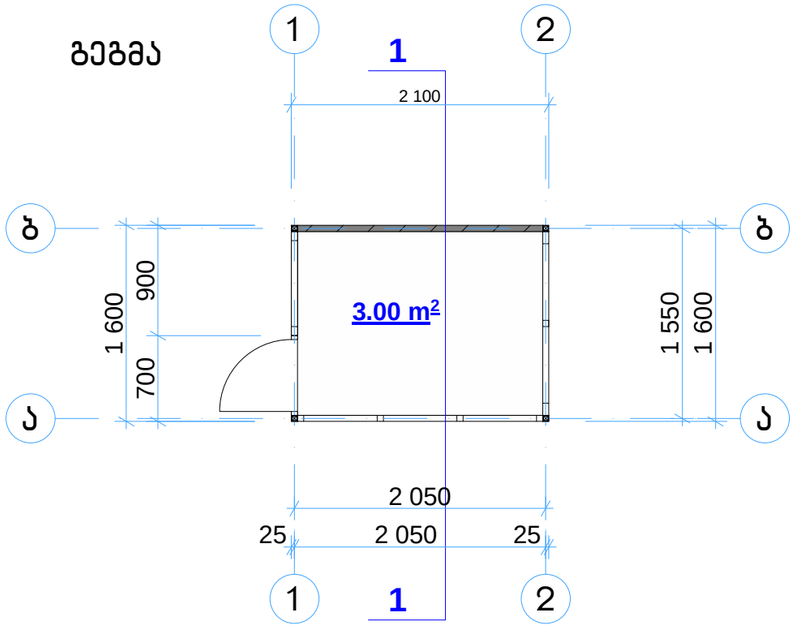

ფასადი - 1-2

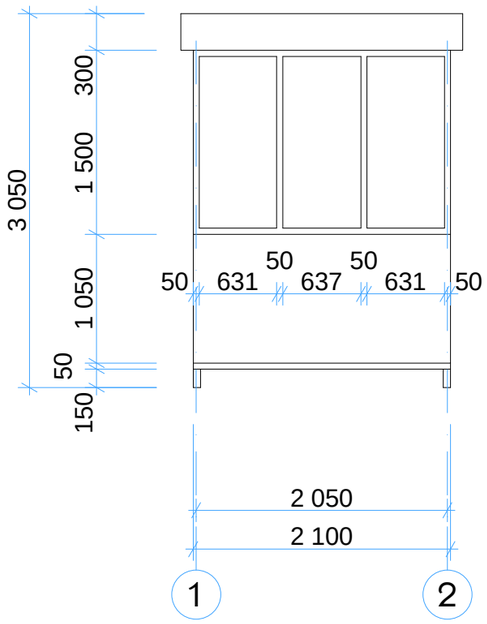

ფასადი - 2-1

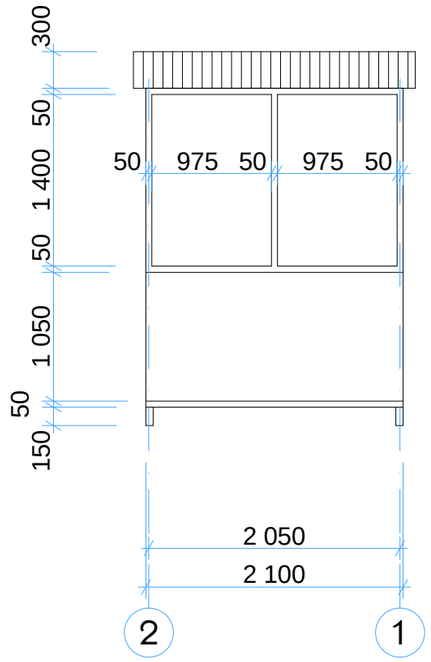

ჭრილი - 1-1

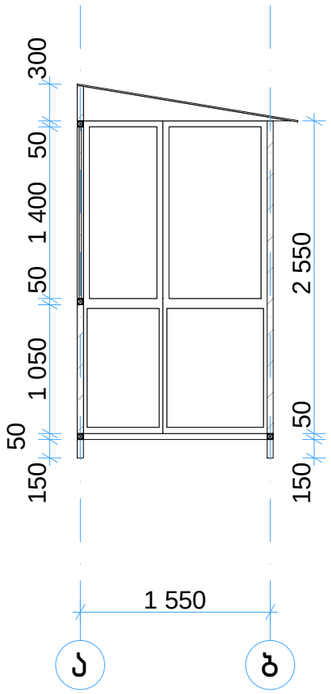

ფასადი - ბ-ა

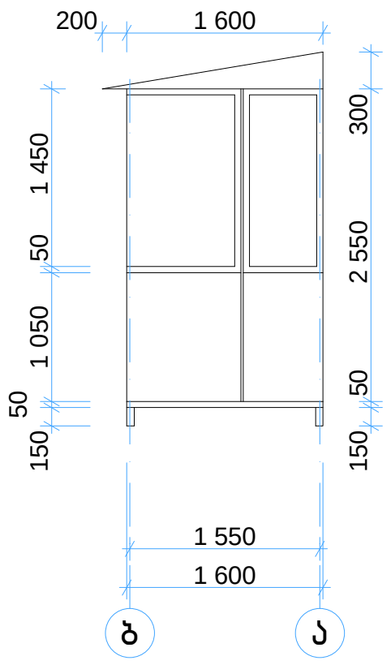

ფასადი - ა-ბ

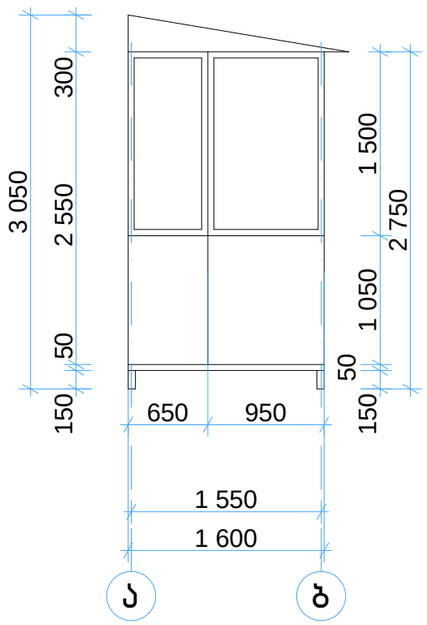

დირექტორი	მახარობლიშვილი		ბუნებრივი გაზით ავტომგზავსამართი საკომპრესორო სადგური ქ.თბილისში მდ. მტკვრის მარჯვენა სანაპიროზე, ბაქტერიოფაგისაკენ ჩასასვლელი გზის მიმდებარედ				
არ.მთ.არქ.	შუკაკიძე						
არ.მთ.კონსტ.	ნოწერია						
			არქიტექტურული ნაწილი	დაკვეთა №			
			(საყარაულო) გეგმა, ფასადი 1-2, ფასადი ბ-ა ფასადი 2-1, ფასადი ა-ბ ჭრილი 1-1	სტადია	ფურც.	ფ-ბი	მასშტაბი
				მ	ა-10	14	1:50
შეასრულა	ბერიაშვილი						
შეამოწმა	კოშაძე		404862038	შპს "დმ სტუდია"			

დისპენსერის ჯიხური

დისპენსერი

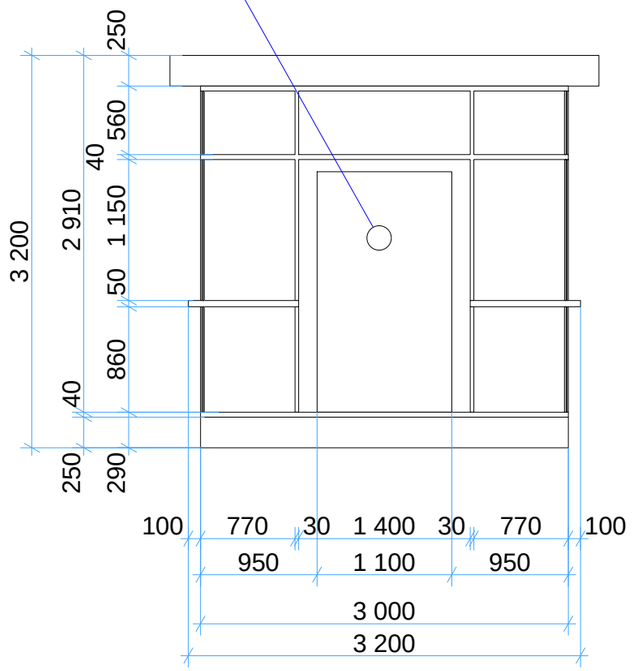

დისპენსერი

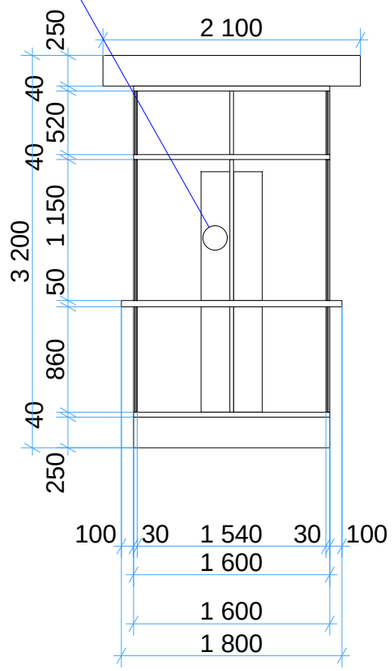

დისპენსერი

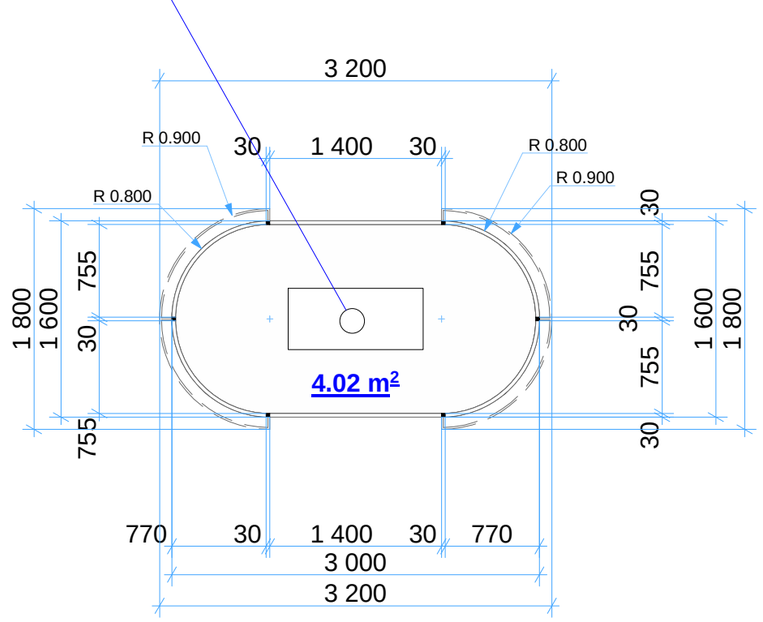

ღობე

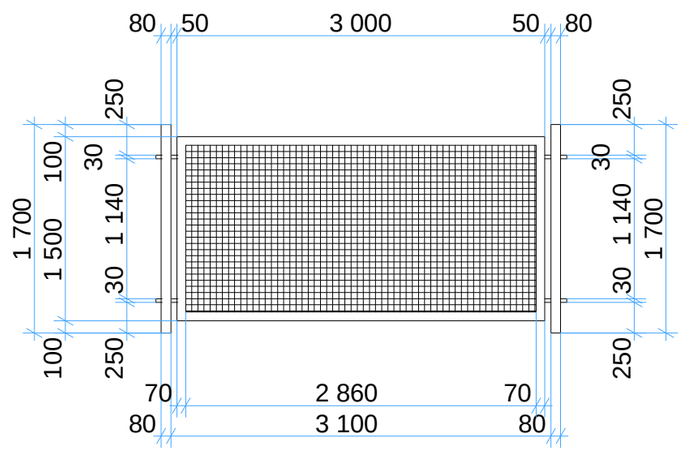

დირექტორი	მახარობლიშვილი		ბუნებრივი გაზით ავტომგზასამართი საკომპრესორო სადგური ქ.თბილისში მდ. მტკვრის მარჯვენა სანაპიროზე, ბაკტერიოფაგისაკენ ჩასასვლელი გზის მიმდებარედ				
არ.მთ.არქ.	შუკაკიძე						
არ.მთ.კონსტ.	წოწერია						
			არქიტექტურული ნაწილი	დაკვეთა №			
			დისპენსერის ჯიხური, ღობე	სტადია	ფურც.	ფ-ბი	მასშტაბი
				მ	ა-11	14	1:50
შეასრულა	ბერიაშვილი						
შეამოწმა	კოშაძე		404862038	შპს "დმ სტუდია"			