ჭრილი - 1-1

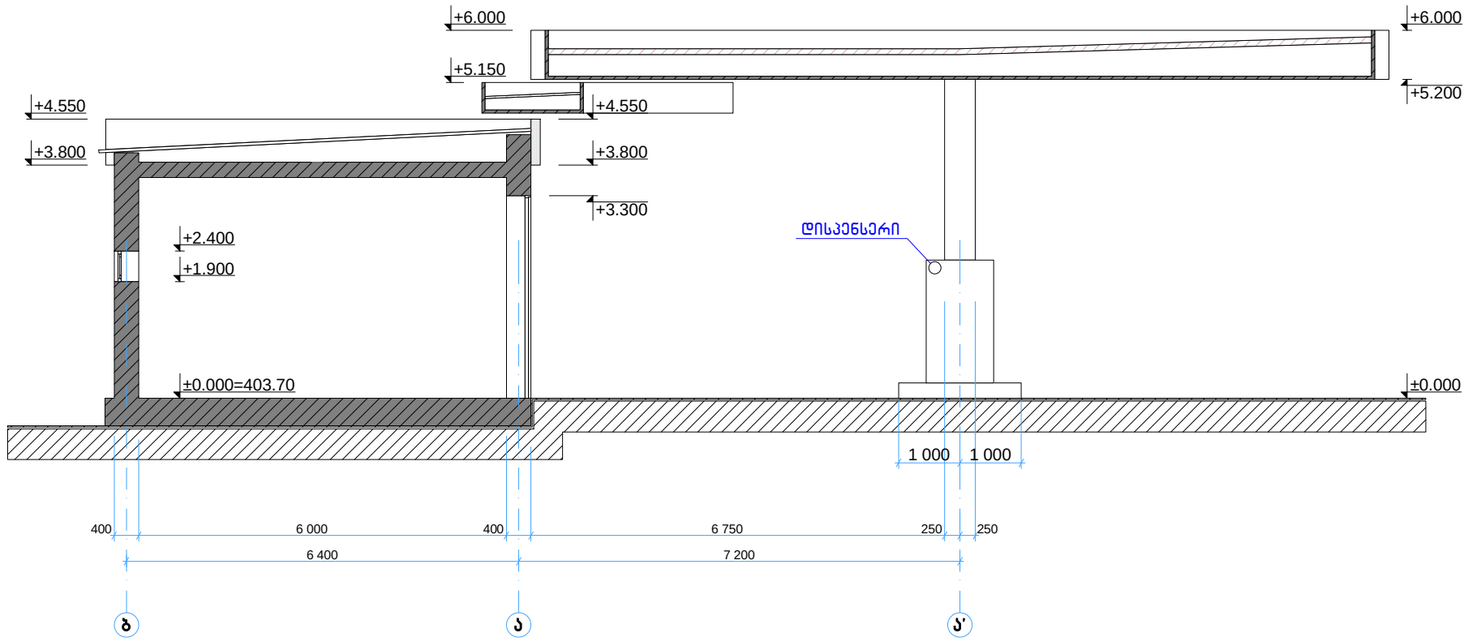

დირექტორი	მახარობლიშვილი		ბუნებრივი გაზით ავტოგაზგასამართი საკომპრესორო სადგური ქ.თბილისში მდ. მტკვრის მარჯვენა სანაპიროზე, ბაქტერიოფაგისაკენ ჩასასვლელი გზის მიმდებარედ				
პრ.მთ.არქ.	შუკაკიძე						
პრ.მთ.კონსტ.	წოწერია						
			არქიტექტურული ნაწილი	დაკვეთა №			
			(საკომპრესორო და მარიგებელი სვეტები) ჭრილი 1-1	სტადია	ფურც.	ფ-ბი	მასშტაბი
				მ	ა-6	14	1:100
შეასრულა	ბერიაშვილი						
შეამოწმა	კოშაძე		404862038	შპს "დმ სტუდია"			

გეგმა

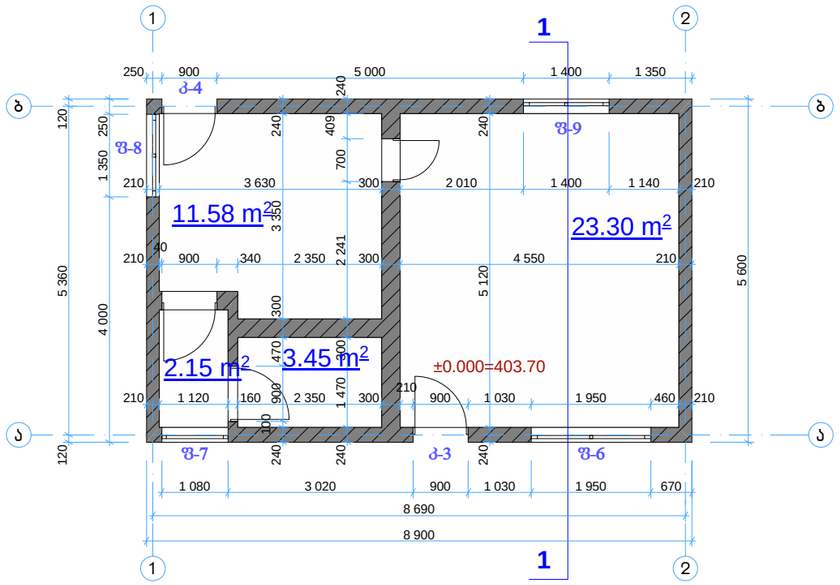

ფასადი – 1–2

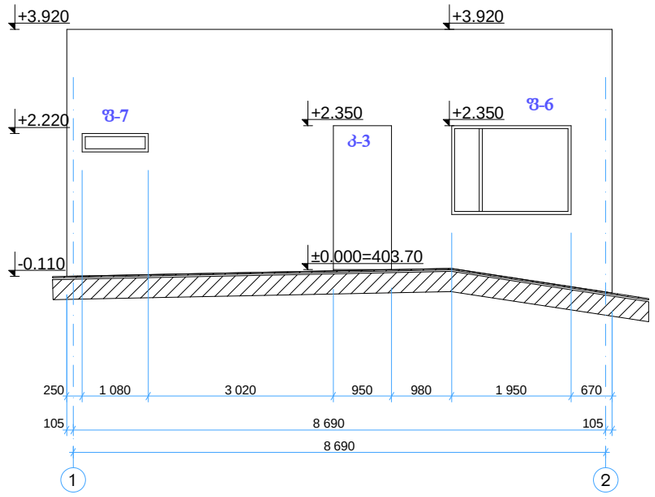

ფასადი – ბ–ა

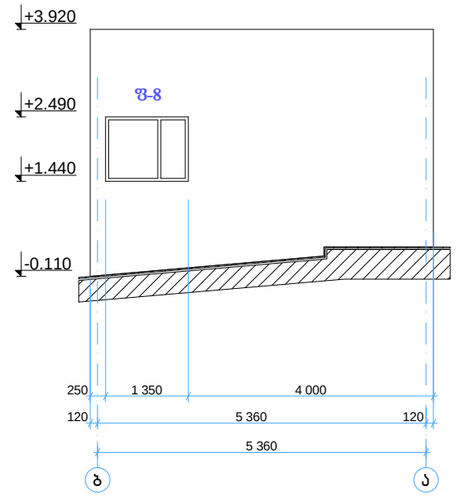

ფასადი – 2–1

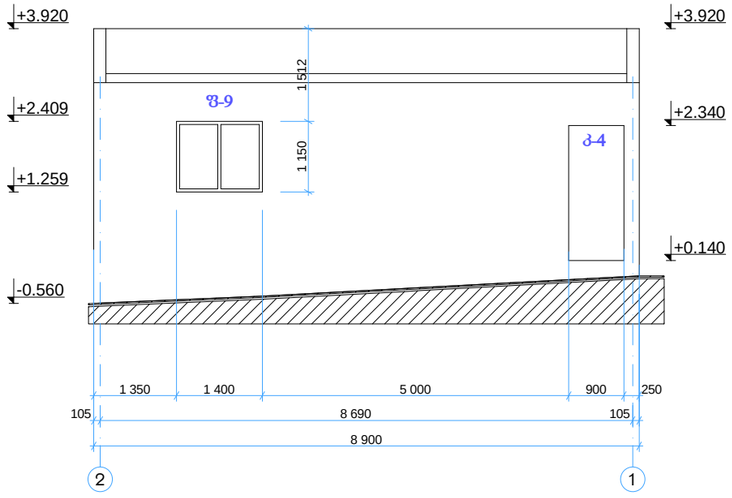

ფასადი – ა–ბ

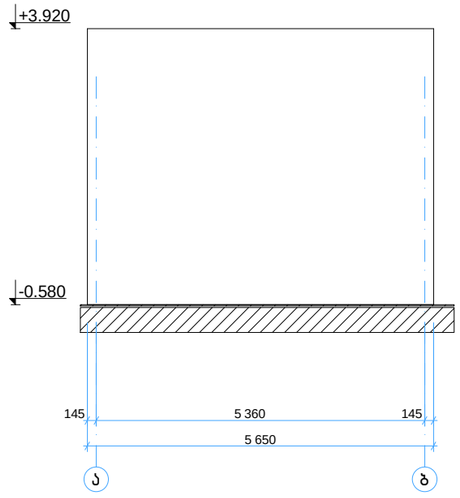

ჭრილი – 1–1

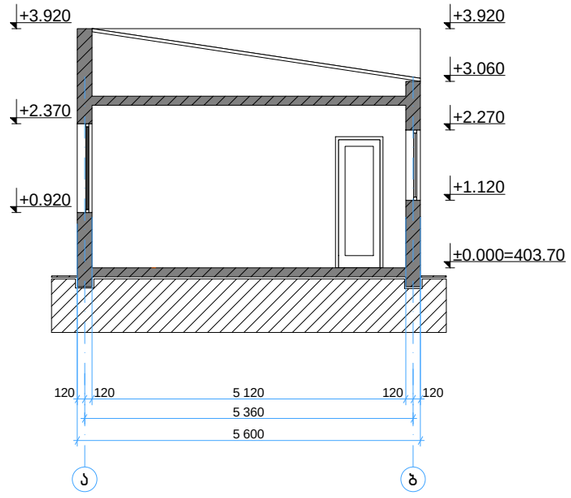

დირექტორი	მახარობლიშვილი		ბუნებრივი გაზით ავტოგაზგასამართი საკომპრესორო სადგური ქ.თბილისში მდ. მტკვრის მარჯვენა სანაპიროზე, ბაქტერიოფაბისაკენ ჩასასვლელი გზის მიმდებარედ
არ.მთ.არქ.	შუკაკიძე		
არ.მთ.კონსტ.	წოწერია		არქიტექტურული ნაწილი — დაკვეთა №
			(ოფისი) გეგმა, ფასადი 1–2, ფასადი ბ–ა, ფასადი 2–1, ფასადი ა–ბ, ჭრილი 1–1 — სტადია: მ; ფურც.: ა–7; ფ–ბი: 14; მასშტაბი: 1:100
შეასრულა	ბერიაშვილი		
შეამოწმა	კოშაძე		404862038 — შპს "დმ სტუდია"

გეგმა

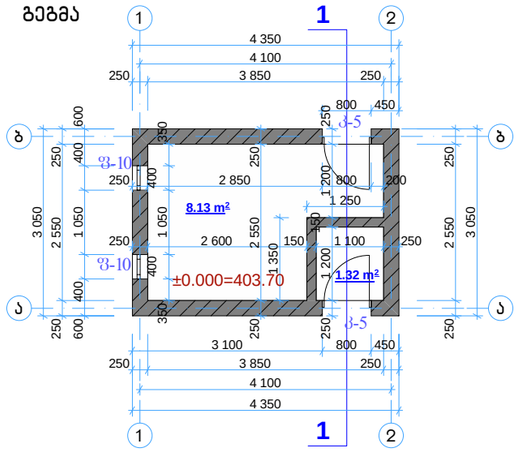

ფასადი – 1–2

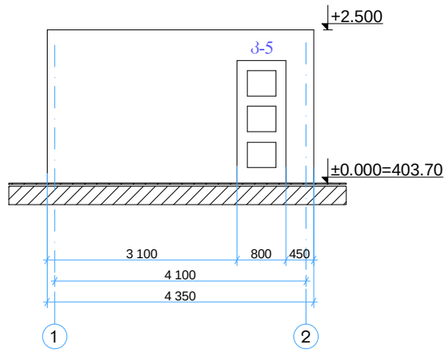

ფასადი – ბ–ა

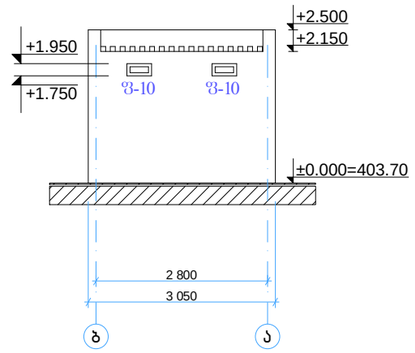

ჭრილი – 1–1

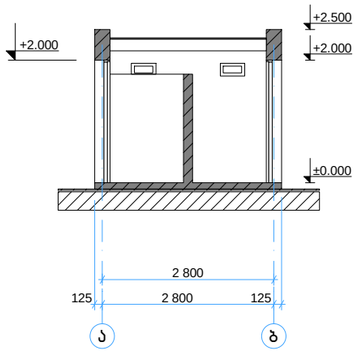

ფასადი – 2–1

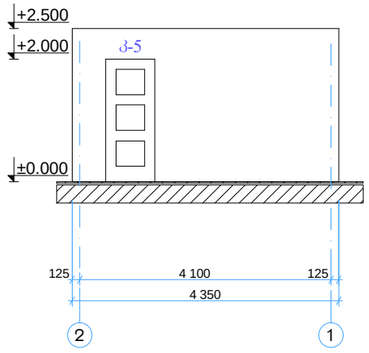

ფასადი – ა–ბ

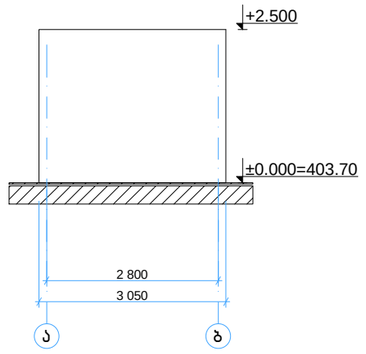

დირექტორი	მახარობლიშვილი		ბუნებრივი გაზით ავტოგაზგასამართი საკომპრესორო სადგური ქ.თბილისში მდ. მტკვრის მარჯვენა სანაპიროზე, ბაქტერიოფაბისაკენ ჩასასვლელი გზის მიმდებარედ			
პრ.მთ.არქ.	შუკაკიძე					
პრ.მთ.კონსტ.	წოწერია					
			არქიტექტურული ნაწილი	დაკვეთა №		
			(WC)	სტადია	ფურც.	ფ-ბი	მასშტაბი
			გეგმა, ფასადი 1–2, ფასადი ბ–ა ფასადი 2–1, ფასადი ა–ბ ჭრილი 1–1	მ	ა-8	14	1:100
შეასრულა	ბერიაშვილი					
შეამოწმა	კოშაძე		404862038	შპს "დმ სტუდია"		

გეგმა

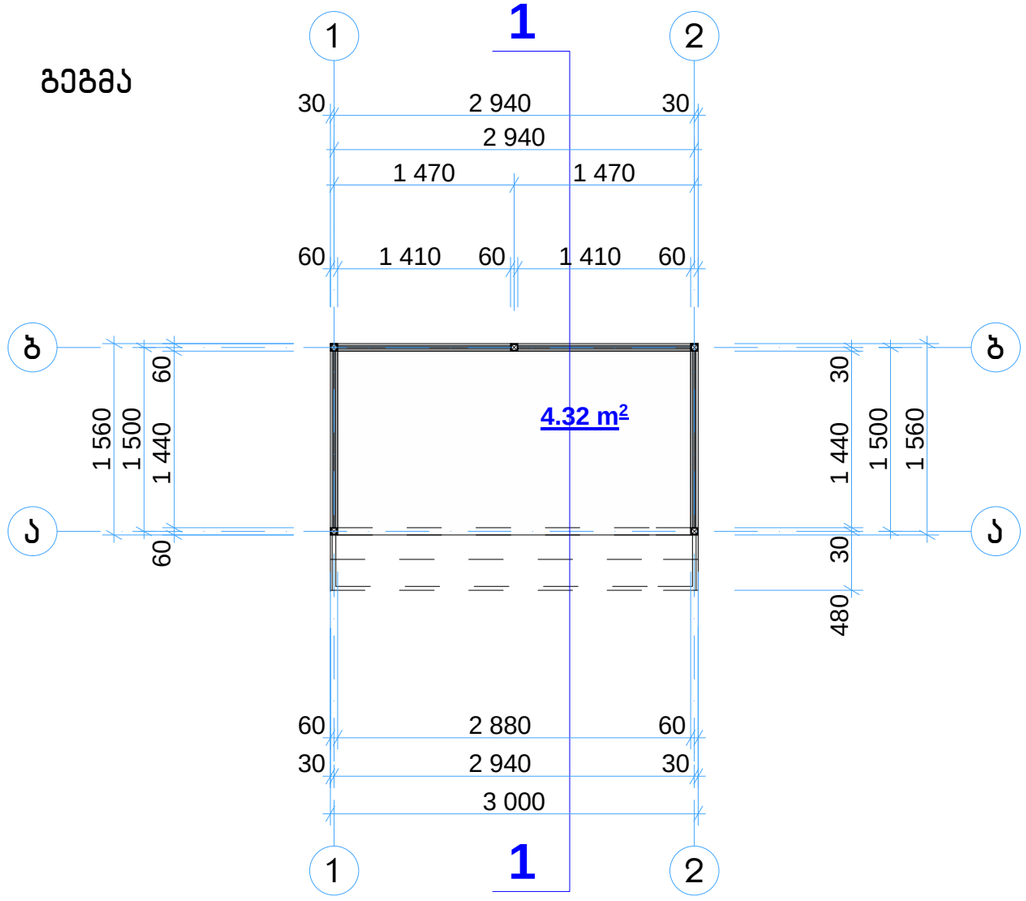

ჭრილი – 1–1

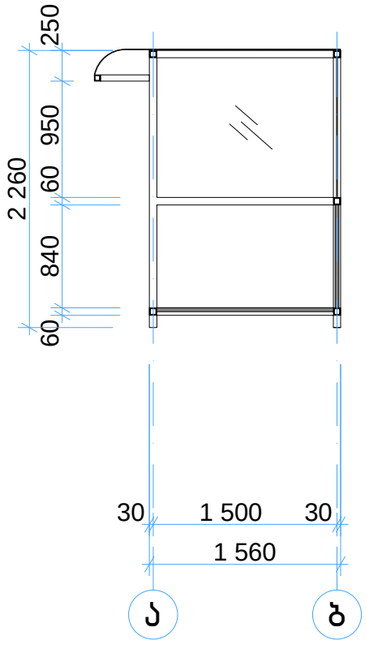

ფასადი – ბ–ა

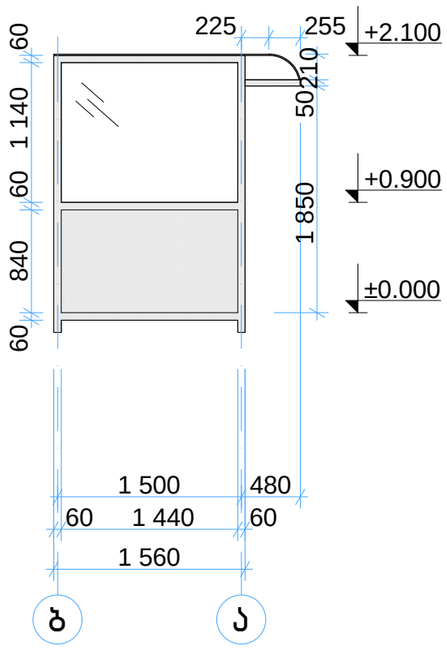

ფასადი – ა–ბ

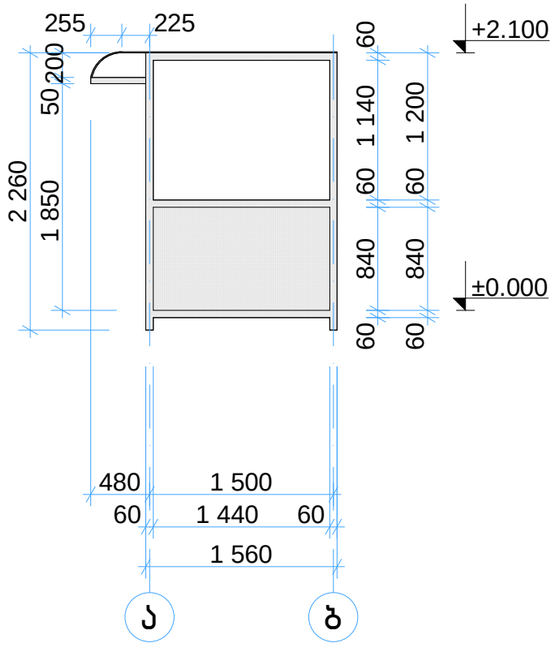

ფასადი – 1–2

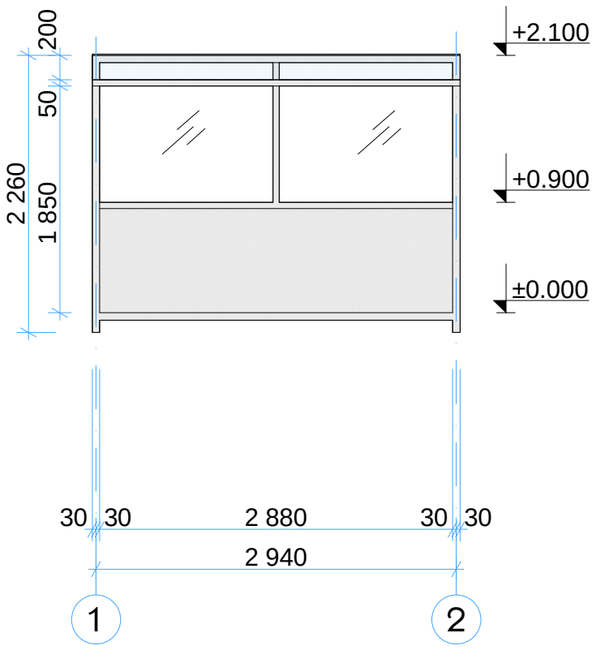

ფასადი – 2–1

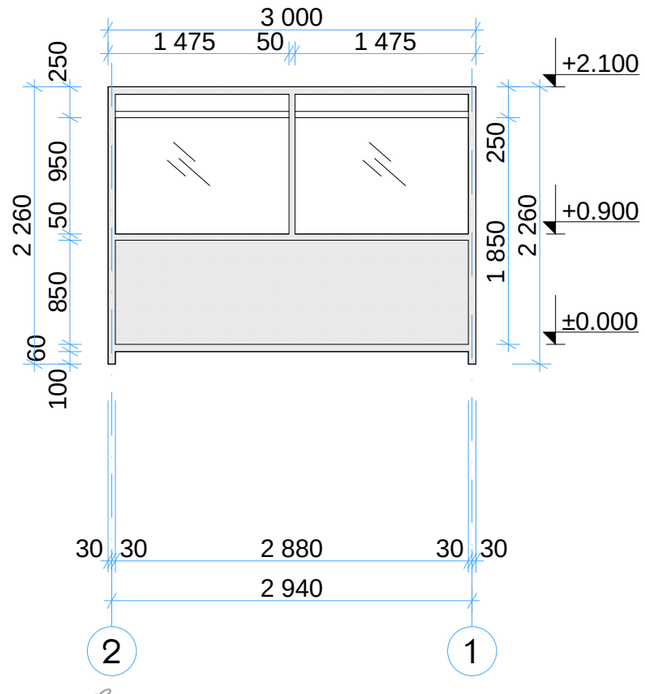

დირექტორი	მახარობლიშვილი		ბუნებრივი გაზით ავტოგაზგასამართი საკომპრესორო სადგური ქ.ობილისში მდ. მტკვრის მარჯვენა სანაპიროზე, ბაქტერიოფაგისაკენ ჩასასვლელი გზის მიმდებარედ
პრ.მთ.არქ.	შუკაკიძე		
პრ.მთ.კონსტ.	წოწერია		არქიტექტურული ნაწილი — დაკვეთა №
			(მოსაცდელი) გეგმა, ფასადი 1–2, ფასადი ბ–ა ფასადი 2–1, ფასადი ა–ბ ჭრილი 1–1 — სტადია: მ; ფურც.: ა–9; ფ–ბი: 14; მასშტაბი: 1:50
			404862038 — შპს "დმ სტუდია"
შეასრულა	ბერიაშვილი		
შეამოწმა	კოშაძე		

გეგმა

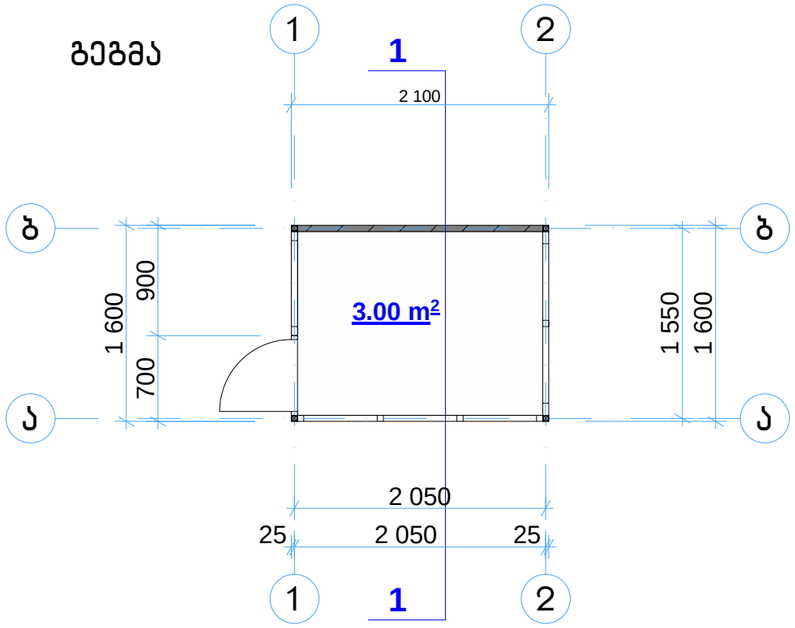

ფასადი - 1-2

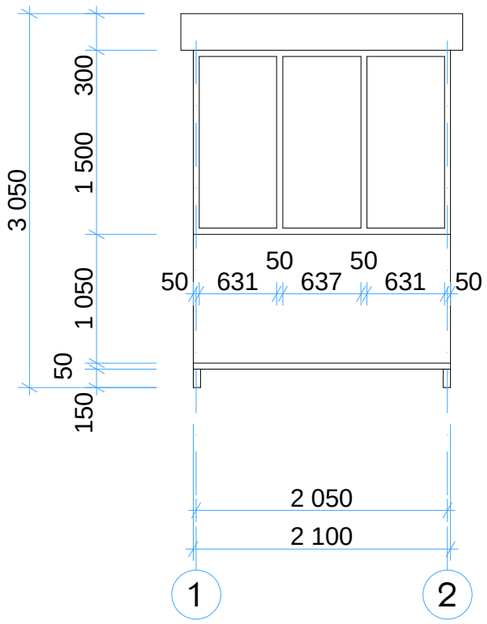

ფასადი - 2-1

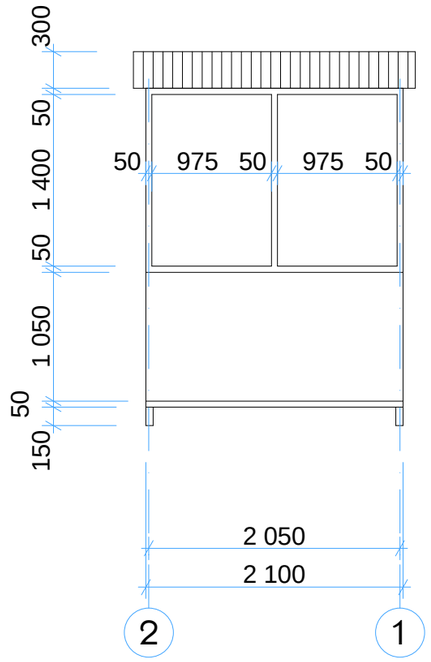

ჭრილი - 1-1

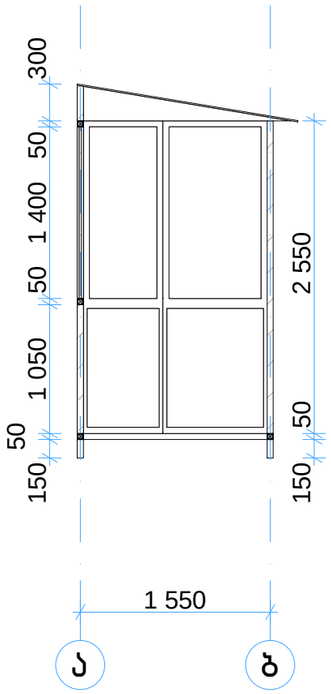

ფასადი - ბ-ა

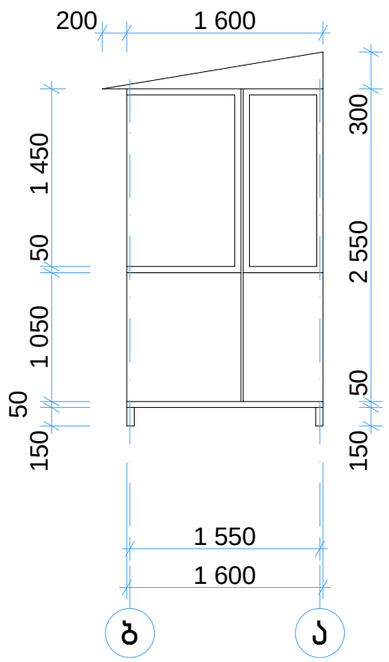

ფასადი - ა-ბ

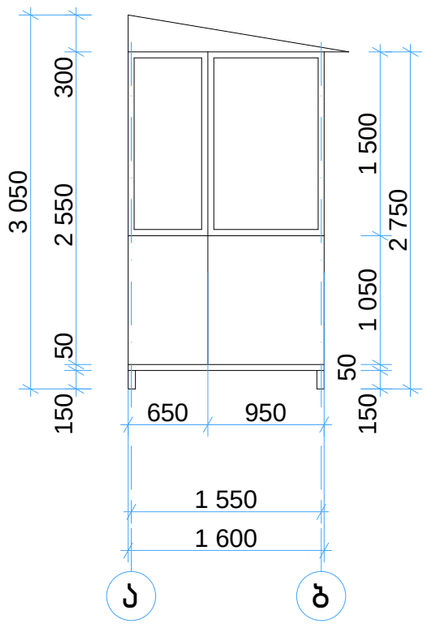

დირექტორი	მახარობლიშვილი		ბუნებრივი გაზით ავტომგზავსამართი საკომპრესორო სადგური ქ.თბილისში მდ. მტკვრის მარჯვენა სანაპიროზე, ბაქტერიოფაგისაკენ ჩასასვლელი გზის მიმდებარედ				
არ.მთ.არქ.	შუკაკიძე						
არ.მთ.კონსტ.	ნოწერია						
			არქიტექტურული ნაწილი	დაკვეთა №			
			(საყარაულო) გეგმა, ფასადი 1-2, ფასადი ბ-ა ფასადი 2-1, ფასადი ა-ბ ჭრილი 1-1	სტადია	ფურც.	ფ-ბი	მასშტაბი
				მ	ა-10	14	1:50
შეასრულა	ბერიაშვილი						
შეამოწმა	კოშაძე		404862038	შპს "დმ სტუდია"			