ჭრილი 2 - 2
1:100

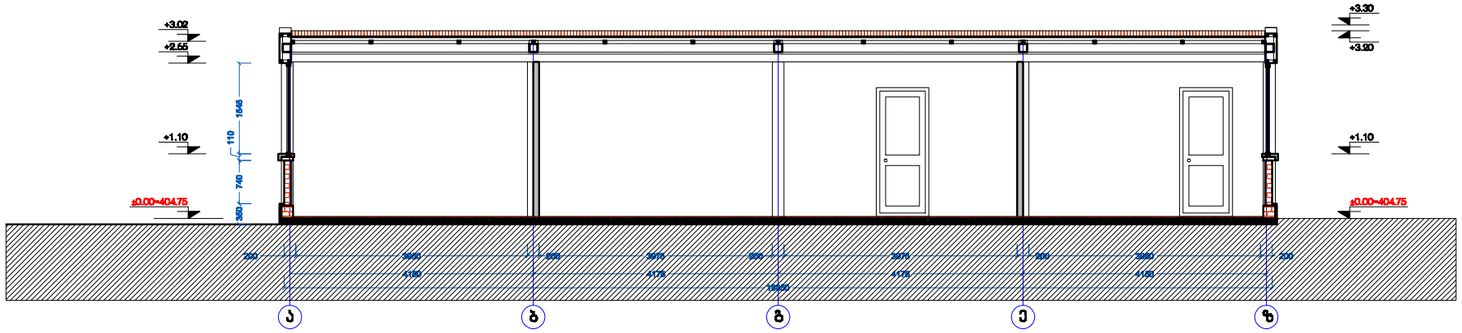

ჭრილი 1 - 1
1:100

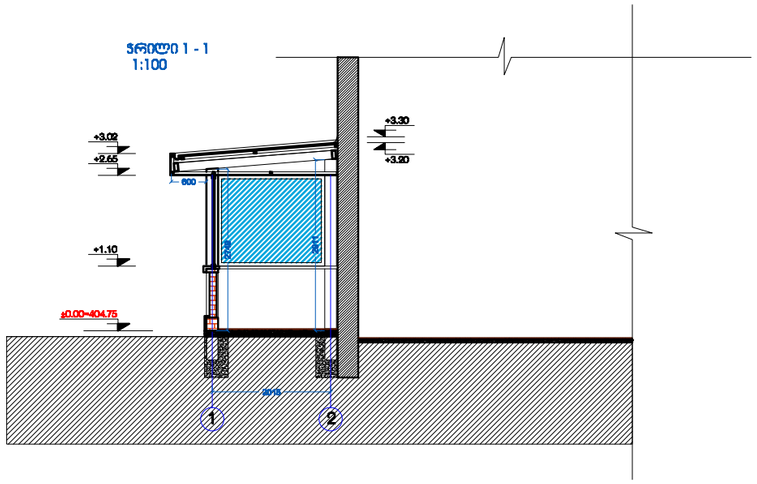

ჭრილი 3 - 3
1:100

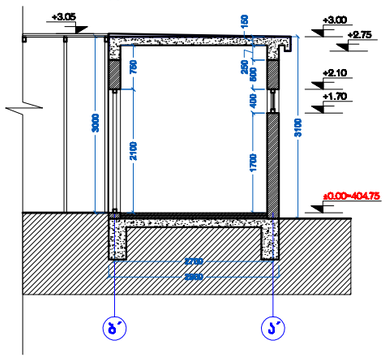

ქ.თბილისი, მოსკოვის გამზირი, V კვარტალი, კორპუსი №1-ის მიმდებარედ არსებული პურის საცხობის სავაჭრო და დამხმარე ფართის მოწყობის პროექტი			მ. 1:100	სპეროექტო ჭრილები
დირექტორი		რ.ხეთაშვილი	პრ. № 39	SPACE ROOM ARCHITECTURE DESIGN
პრ.მთ.არქ.		რ.ხეთაშვილი	2012 წ.	
არქიტექტორი		ნ.ცინცაბაძე	ა-16 / 20	