გეგმა 0.00 ნიშნულზე

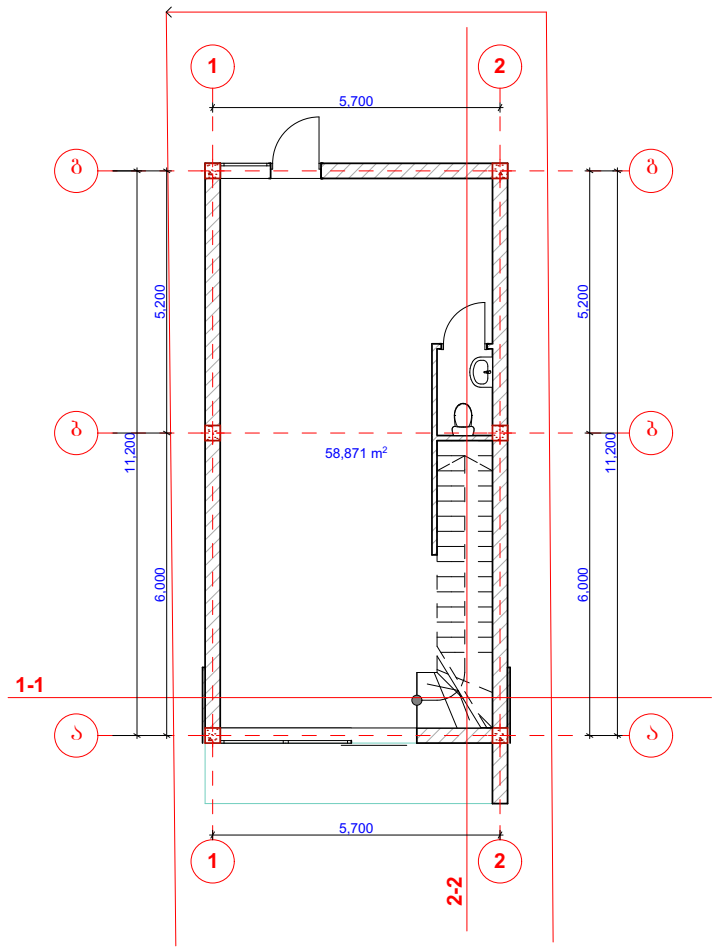

GEOco
CONSTRUCTION COMPANY

პროექტის ხელწოდება

ორსართულიანი ინდივიდუალური საცხოვრებელი სახლის პროექტი

სტადიაზი

რქიტექტურული ნაწილი

დირექტორი: ვ. ნიაურ ვ

მთ. რქიტექტორი: ს. ბეგ შვილი

ხატორი: ს. ბეგ შვილი

მასშტაბი 1:100	თბილისი 2014 წ.	ფურცელი
გეგმა 0.00 ნიშნულზე		გვერდი -4

გეგმა 3.25 ნიშნულზე

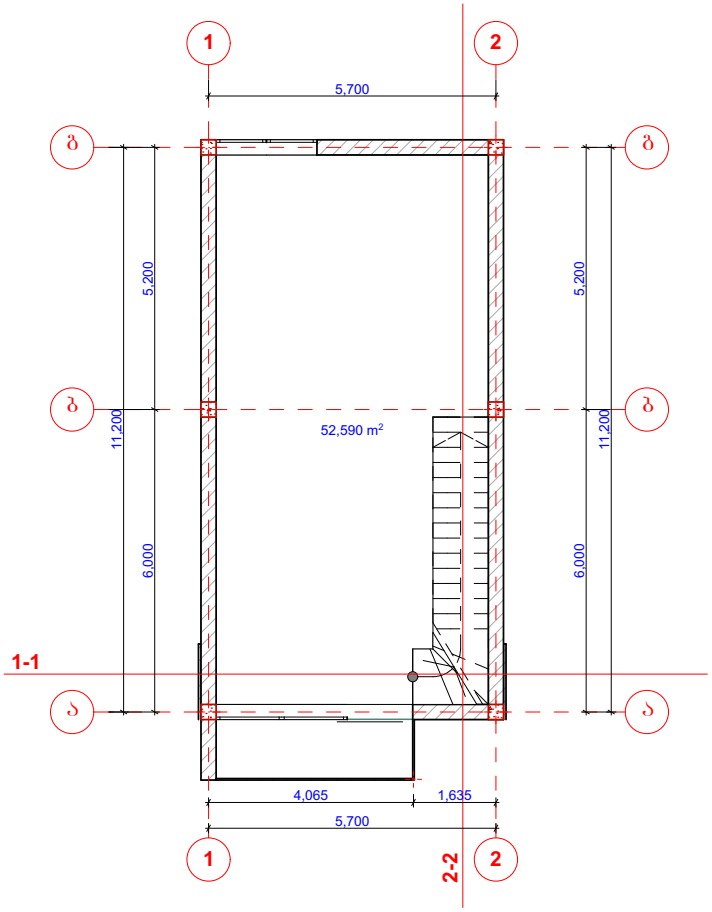

GEOco
CONSTRUCTION COMPANY

პროექტის ხელწოდება

ინდივიდუალური საცხოვრებელი სახლის პროექტი

სტადია ესკიზი

არქიტექტურული ნაწილი

დირექტორი: ვ. ნიაღოლ ვ

მთ. არქიტექტორი: ს. ბეგ შვილი

პორი: ს. ბეგ შვილი

მასშტაბი 1:100	თბილისი 2014 წ.	ფურცელი
გეგმა 3.25 ნიშნულზე		გვერდი -5

სახურავის გეგმა

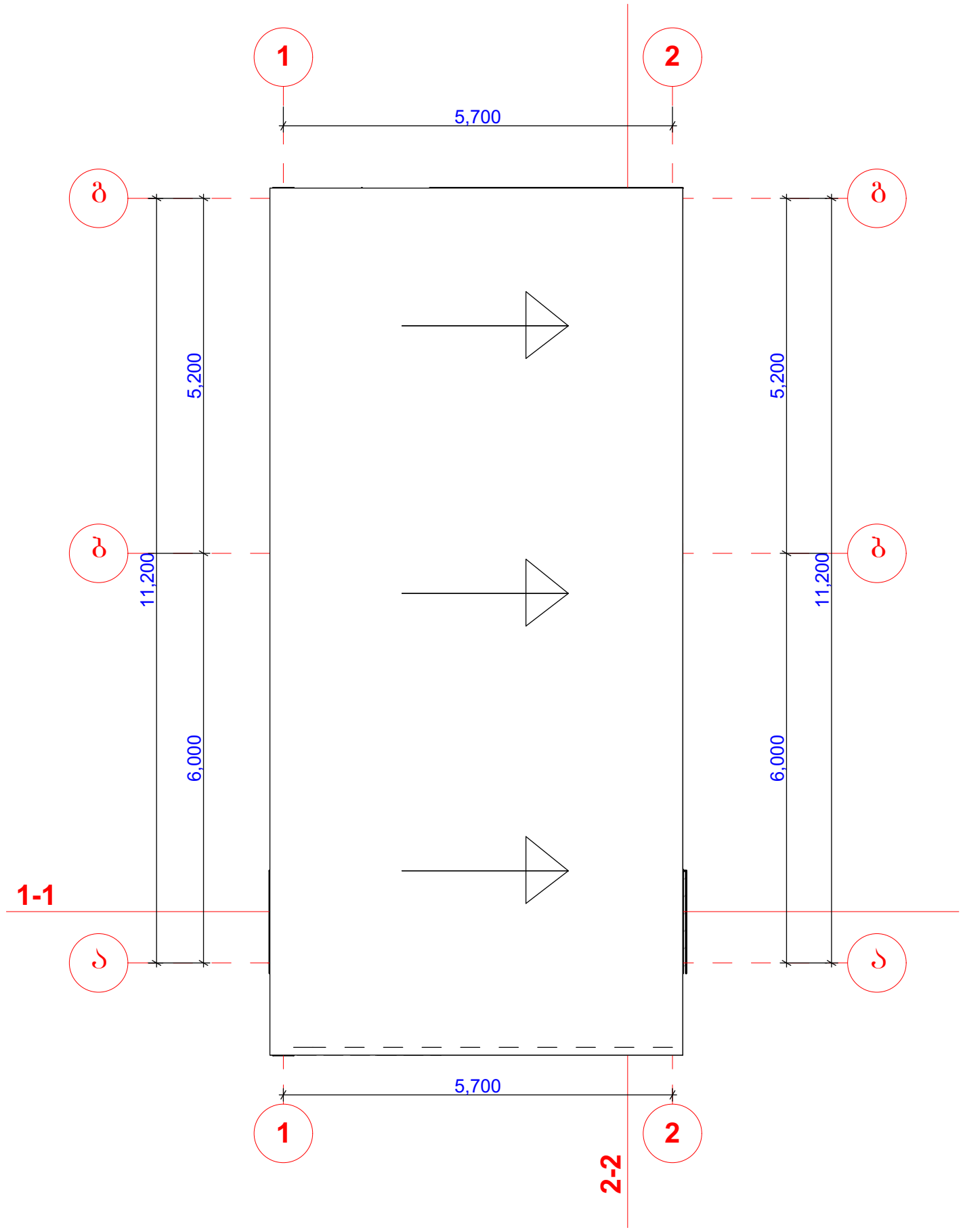

GEOco
CONSTRUCTION COMPANY

პროექტის ს ხელწოდებ

ინდივიდუ ლური ს ცხოვრებელი ს ხლის პროექტი

სტ დი ესკიზი
რქიტექტურული ნ წილი

დირექტორი: ვ. ნიკოლ ვ
მთ. რქიტექტორი: ს. ბეგ შვილი
ვტორი: ს. ბეგ შვილი

მ სშტ ბი 1:100	თბილისი 2014 წ.	ფურცელი
ს ხურ ვის გეგმ		გვერდი -6