გეგმა 0.00 ნიშნულზე

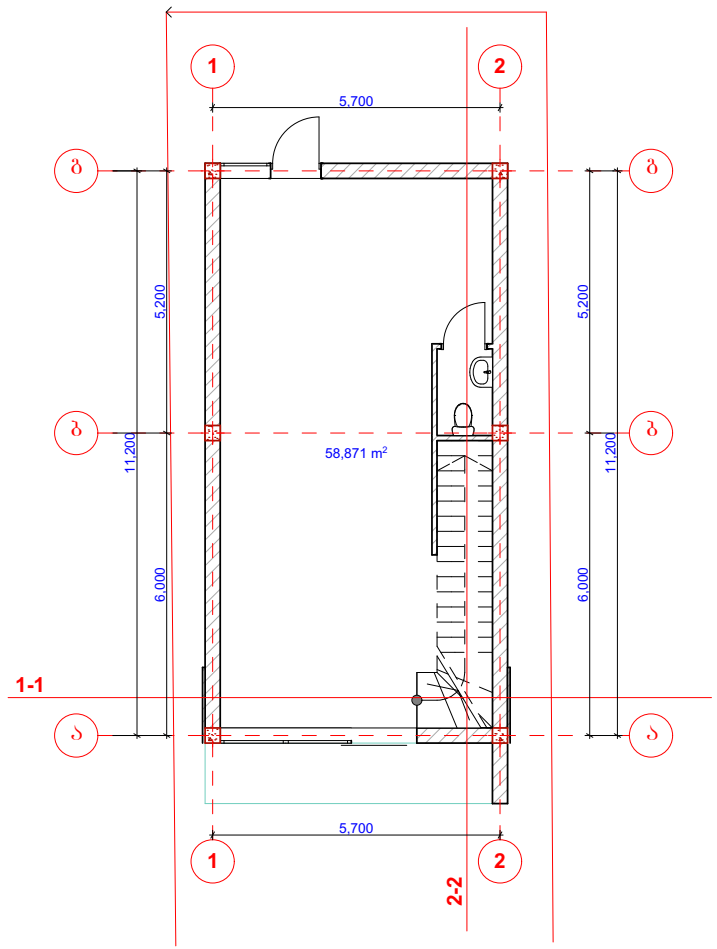

GEOco
CONSTRUCTION COMPANY

პროექტის ხელწოდება

ორსართულიანი ინდივიდუალური საცხოვრებელი სახლის პროექტი

სტადიაზი

რქიტექტურული ნაწილი

დირექტორი: ვ. ნიაურ ვ

მთ. რქიტექტორი: ს. ბეგ შვილი

ხატორი: ს. ბეგ შვილი

მასშტაბი 1:100	თბილისი 2014 წ.	ფურცელი
გეგმა 0.00 ნიშნულზე		გვერდი -4

გეგმა 3.25 ნიშნულზე

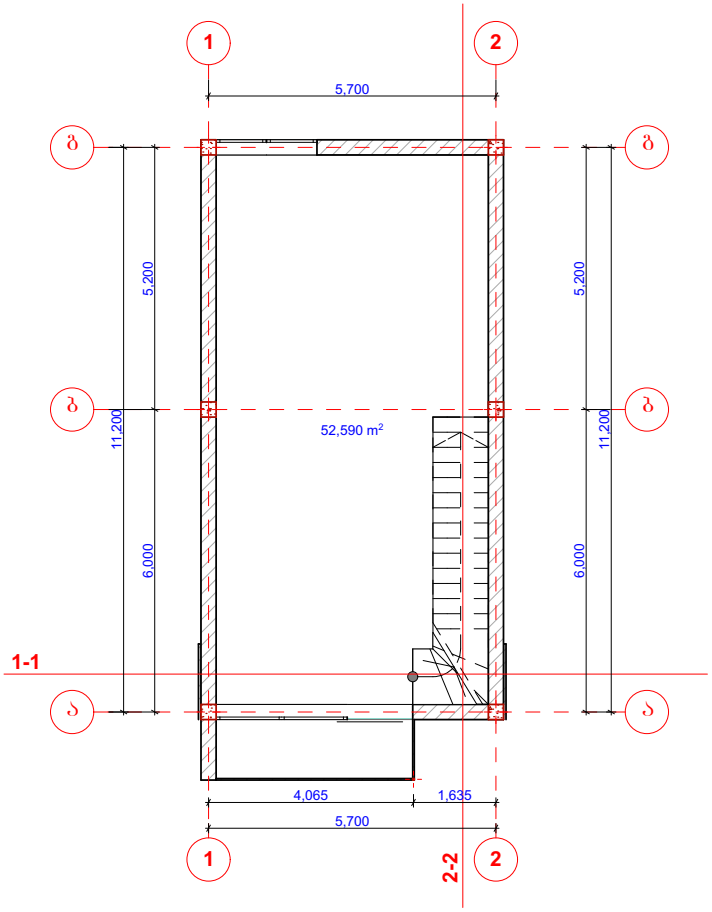

GEOco
CONSTRUCTION COMPANY

პროექტის ხელწოდება

ინდივიდუალური საცხოვრებელი სახლის პროექტი

სტადია ესკიზი

არქიტექტურული ნაწილი

დირექტორი: ვ. ნიაღოლ ვ

მთ. არქიტექტორი: ს. ბეგ შვილი

პორი: ს. ბეგ შვილი

მასშტაბი 1:100	თბილისი 2014 წ.	ფურცელი
გეგმა 3.25 ნიშნულზე		გვერდი -5

სახურავის გეგმა

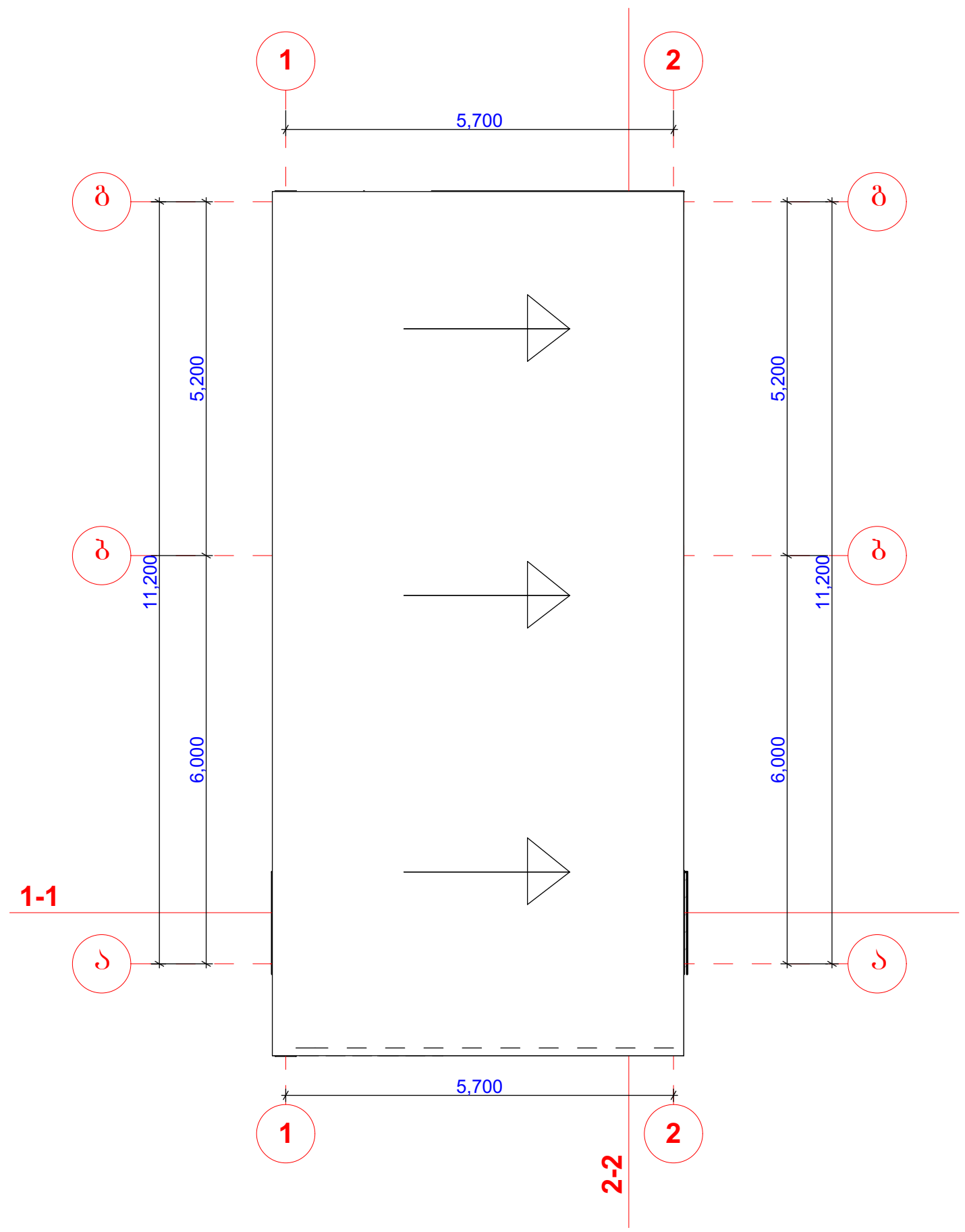

GEOco
CONSTRUCTION COMPANY

პროექტის ს ხელწოდება	
ინდივიდუ ლური ს ცხოვრებელი ს ხლის პროექტი	
სტ დი ესაიზი რქიტექტურული ნ წილი	
დირექტორი: ვ. ნიკოლ ვ მთ. რქიტექტორი: ს. ბუგ შვილი ვტორი: ს. ბუგ შვილი	
მ სშტ ბი 1:100	თბილისი 2014 წ.
ს ხურ ვის გეგმ	ფურცელი გვერდი -6