I სართულის გეგმა

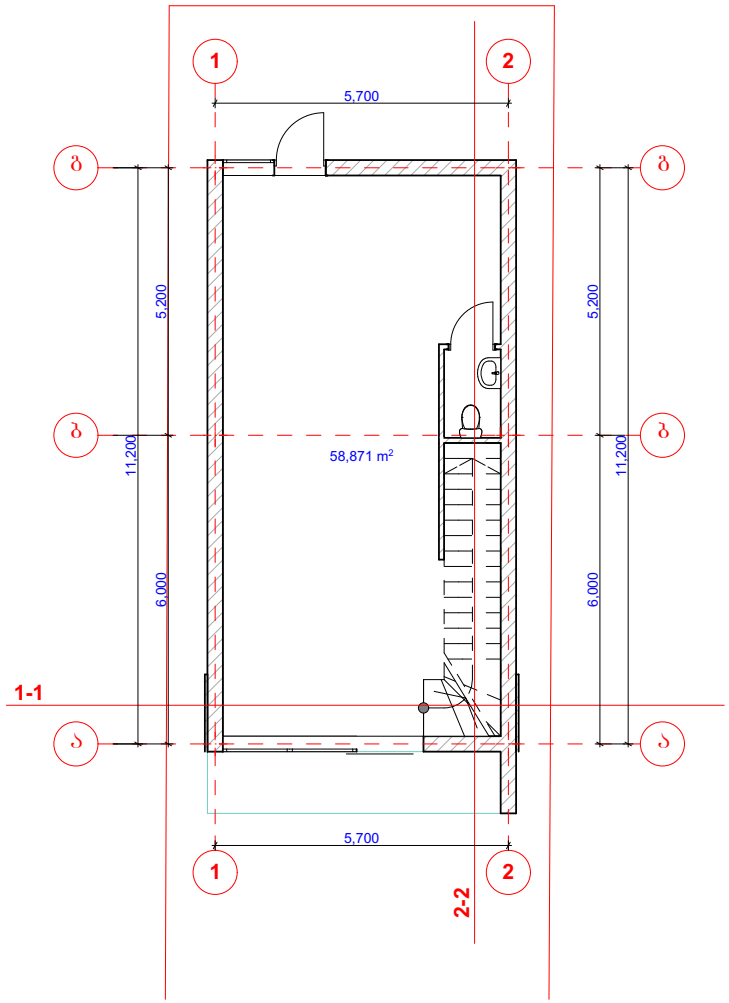

GEOco
CONSTRUCTION COMPANY

პროექტის ხელწოდება

ორსართულიანი ინდივიდუალური საცხოვრებელი სახლის პროექტი

სტადიები
რქიტექტურული ნაწილი

დირექტორი: ვ. ნიაურ ვ
მთ. რქიტექტორი: ს. ბეგ შვილი
ტორი: ს. ბეგ შვილი

მასშტაბი 1:100	თბილისი 2014 წ.	ფურცელი
გეგმა 0.00 ნიშნულზე		გვერდი -4

გეგმა 3.25 ნიშნულზე

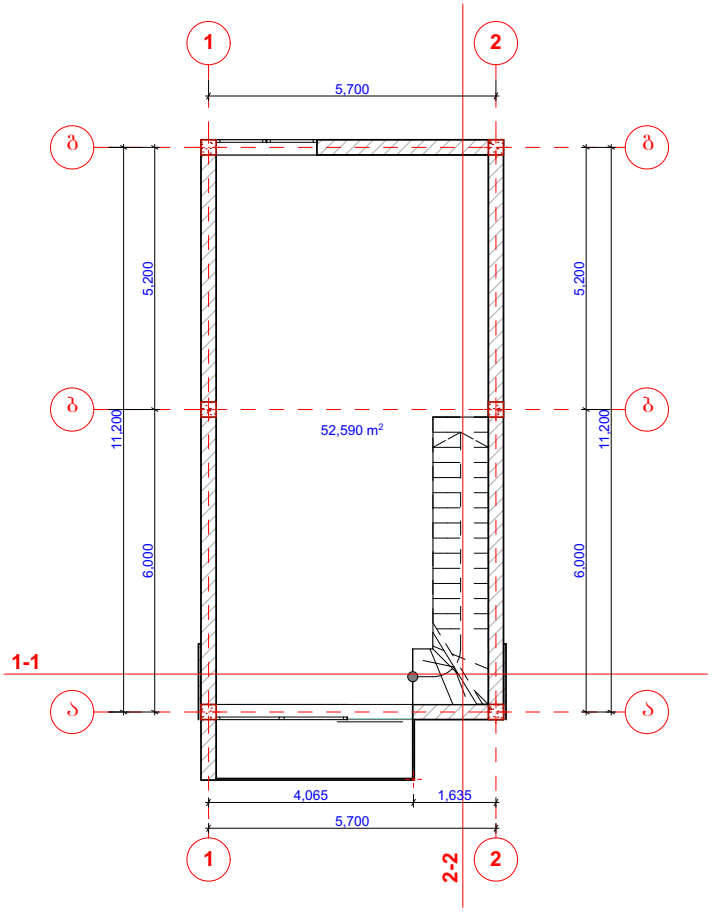

GEOco
CONSTRUCTION COMPANY

პროექტის ხელწოდება

ინდივიდუალური საცხოვრებელი სახლის პროექტი

სტადია ესკიზი

არქიტექტურული ნაწილი

დირექტორი: ვ. ნიაღოლ ვ

მთ. არქიტექტორი: ს. ბეგ შვილი

პორი: ს. ბეგ შვილი

მასშტაბი 1:100	თბილისი 2014 წ.	ფურცელი
გეგმა 3.25 ნიშნულზე		გვერდი -5

სახურავის გეგმა

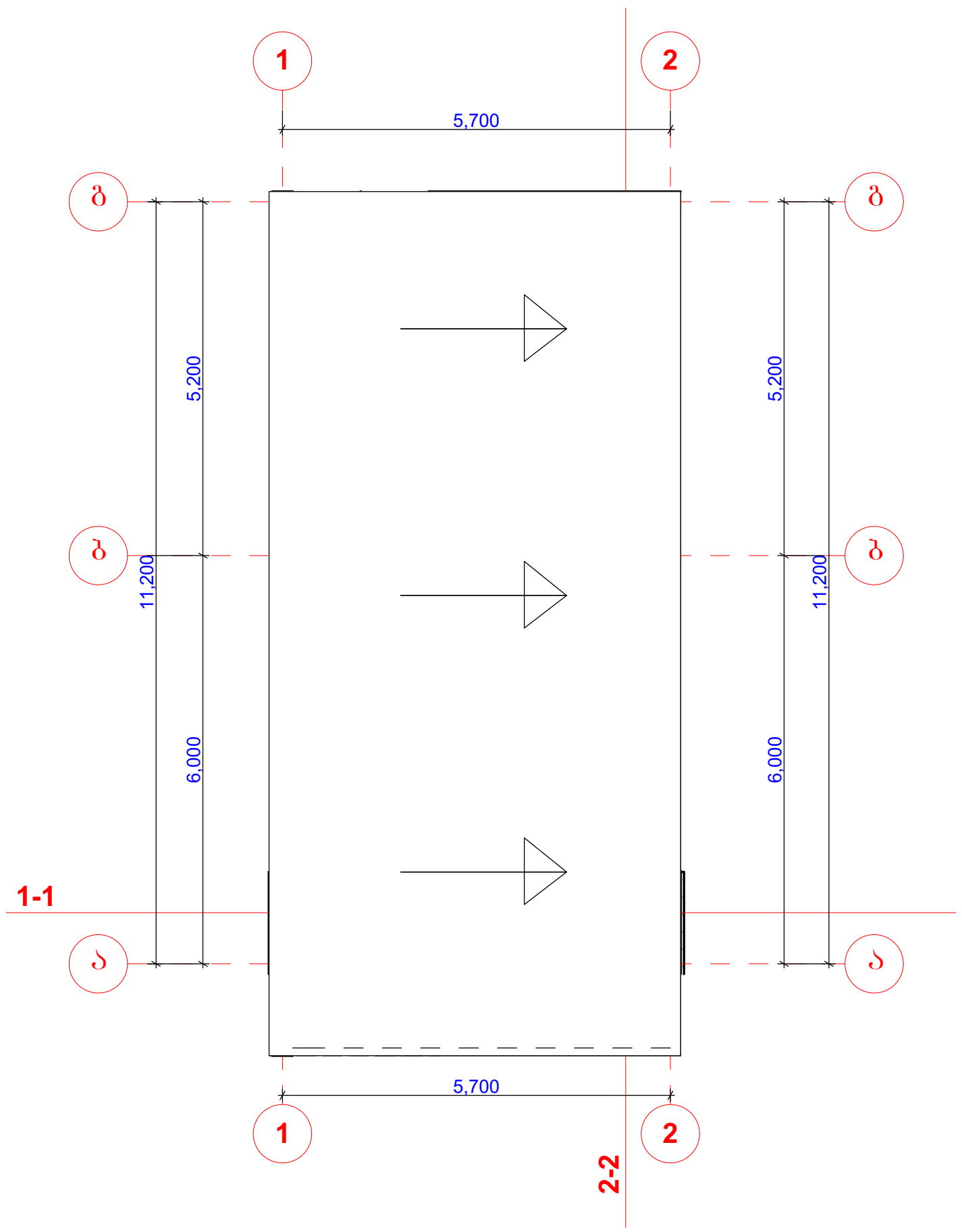

პროექტის ს ხელწოდებ	
ინდივიდუ ლური ს ცხოვრებელი ს ხლის პროექტი	
სტ დი ესკიზი რქიტექტურული ნ წილი	
დირექტორი: ვ. ნიკოლ ვ მთ. რქიტექტორი: ს. ბეგ შვილი ვტორი: ს. ბეგ შვილი	
მ სშტ ბი 1:100 — თბილისი 2014 წ.	ფურცელი
ს ხურ ვის გეგმ	გვერდი -6

GEOco
CONSTRUCTION COMPANY