მშენებლობის კალენდარული გრაფიკი 36 თვეზე

სამუშაოთა ჩამონათვალი	ხანგრძლივობა	I თვე		II თვე		III თვე		IV თვე		V თვე		VI თვე		VII თვე		VIII თვე		IX თვე		X თვე		XI თვე		XII თვე		XIII თვე		XIV თვე		XV თვე		XVI თვე		XVII თვე		XVIII თვე		XIX თვე		XX თვე		XXI თვე		XXII თვე		XXIII თვე		XXXVI თვე	
		15	30	15	30	15	30	15	30	15	30	15	30	15	30	15	30	15	30	15	30	15	30	15	30	15	30	15	30	15	30	15	30	15	30	15	30	15	30	15	30	15	30	15	30	15	30
ტერიტორიის დაკვალვა და მისი შემოღობვა	1 თვე																																														
არსებული შენობის დემონტაჟი	1,5 თვე																																														
შენობის ფუძის მოწყობა	2 თვე																																														
ნულოვანი ციკლის დასრულება	4 თვე																																														
შენობის რკ/ბეტონის კარკასის მოწყობა ნიშნულების შესაბამისად	4 თვე																																														
სახურავის მოწყობა	2 თვე																																														
შიდა და გარე კედლების ბლოკით შეკვრა	2 თვე																																														
შენობის ფასადების დამუშავება: მოპირკეთება, შელესვა, შეღებვა	2 თვე																																														
ტერიტორიის კეთილმოწყობა, დასუფთავება	1 თვე																																														
		მშენებლობის საერთო ხანგრძლივობა 36 თვე																																														

დროებითი ღობის პროფილი

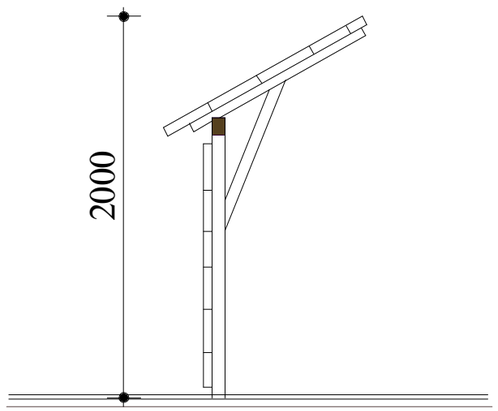

ფ/პ "არჩილ მიძუშაძე" ს/კ 01019012603					
ქ. თბილისში, ონიაშვილის ქ. №47 შე მრავალბინიანი საცხოვრებელი სახლის მშენებლობის ორგანიზაციის პროექტი.					
პრ. ავტორი		ა. მიქუჭაძე	მშენებლობის ორგანიზაცია	ფურცელი	
			მშენებლობის კალენდარული გრაფიკი	ობიექტი	
შესრულა		ა. მიქუჭაძე		მასშტაბი	