შენობა №1 ჭრილი - 01 (მ. 1:100)

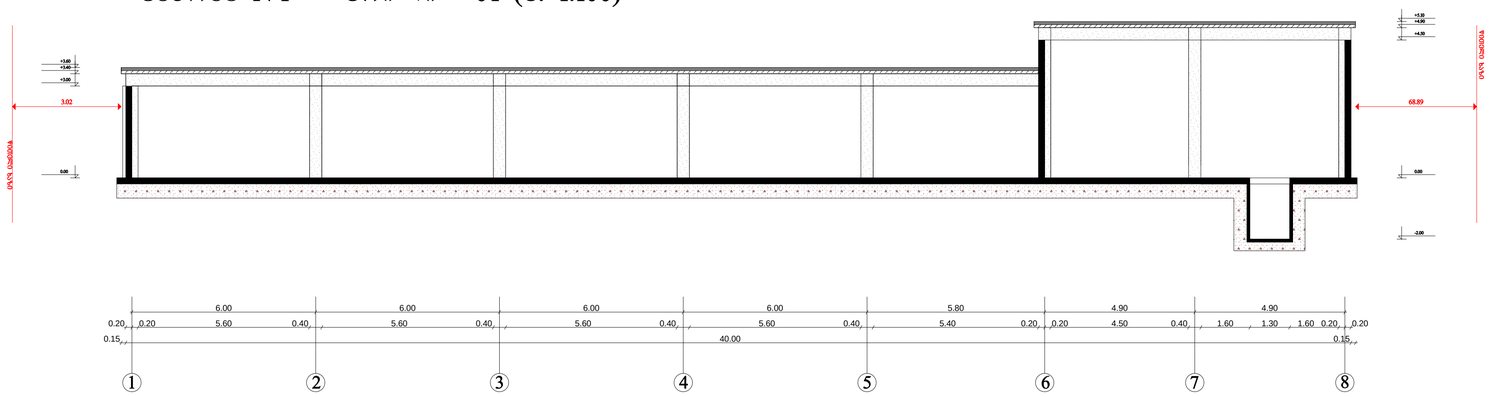

შენობა №1 ჭრილი - 02 (მ. 1:100)

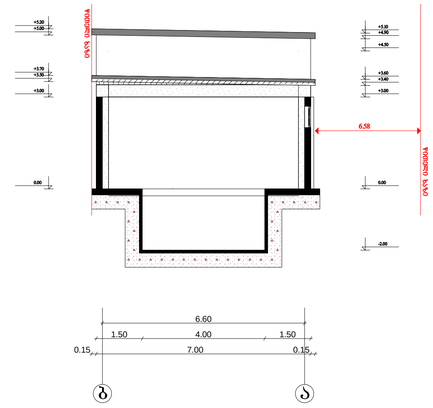

შენობა №2 ჭრილი - 01 (მ. 1:100)

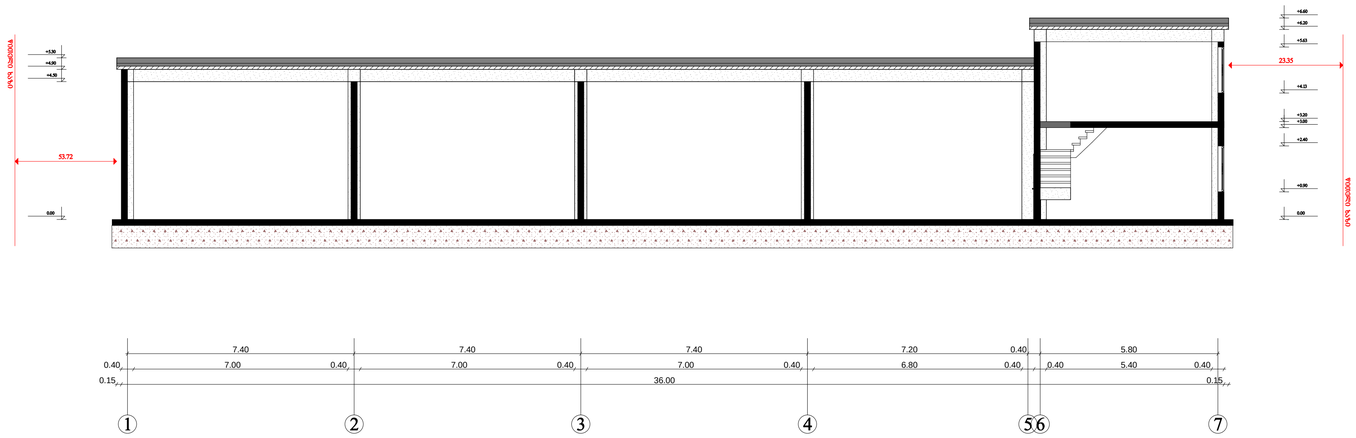

შენობა №2 ჭრილი - 02 (მ. 1:100)

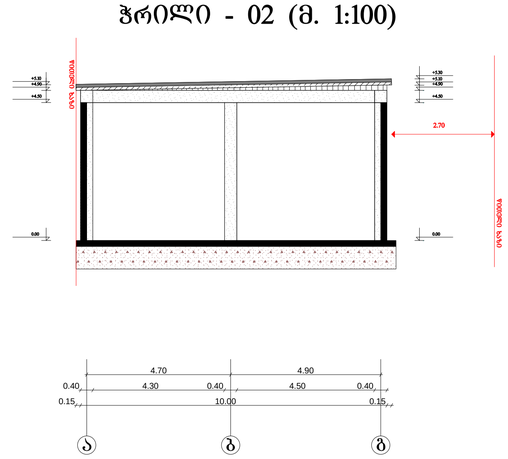

ქ. თბილისი, სოფელი დიღომი

მრავალფუნქციური შენობების არქიტექტურული პროექტი

№1 და №2 შენობის ჭრილები

1:100

2014 წელი

არქიტექტორი
ალექსი აბაზაშვილი

ა. აბაზაშვილი

დამკვეთი
ჯიმშერ მეფარიშვილი

BuildlineARCHiTET