შენობა №1 ჭრილი - 01 (მ. 1:100)

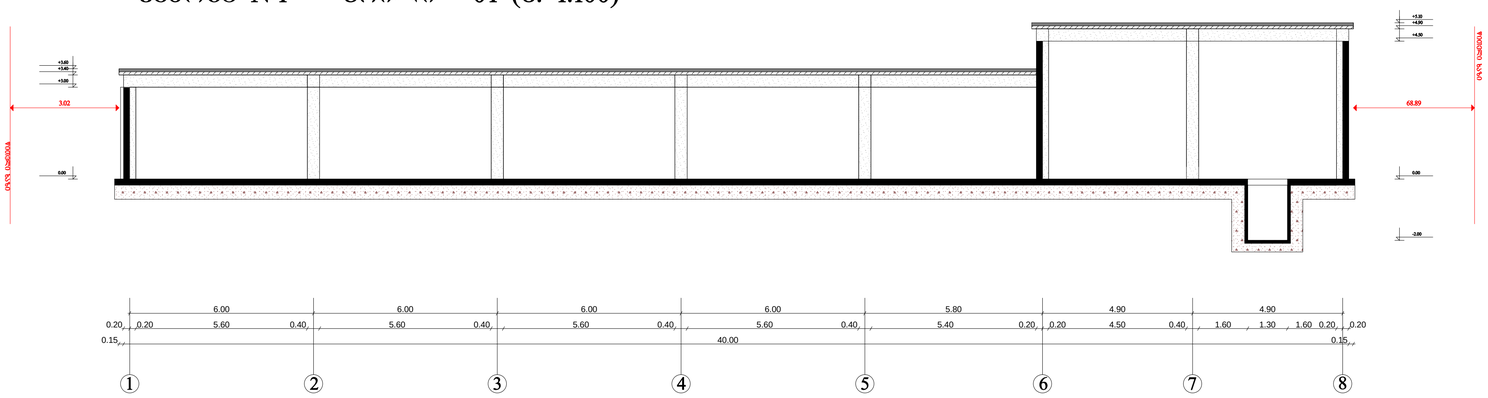

შენობა №1 ჭრილი - 02 (მ. 1:100)

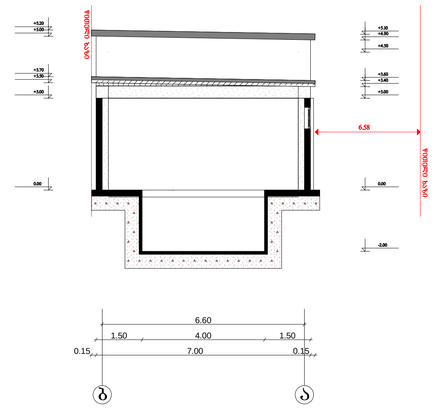

შენობა №2 ჭრილი - 01 (მ. 1:100)

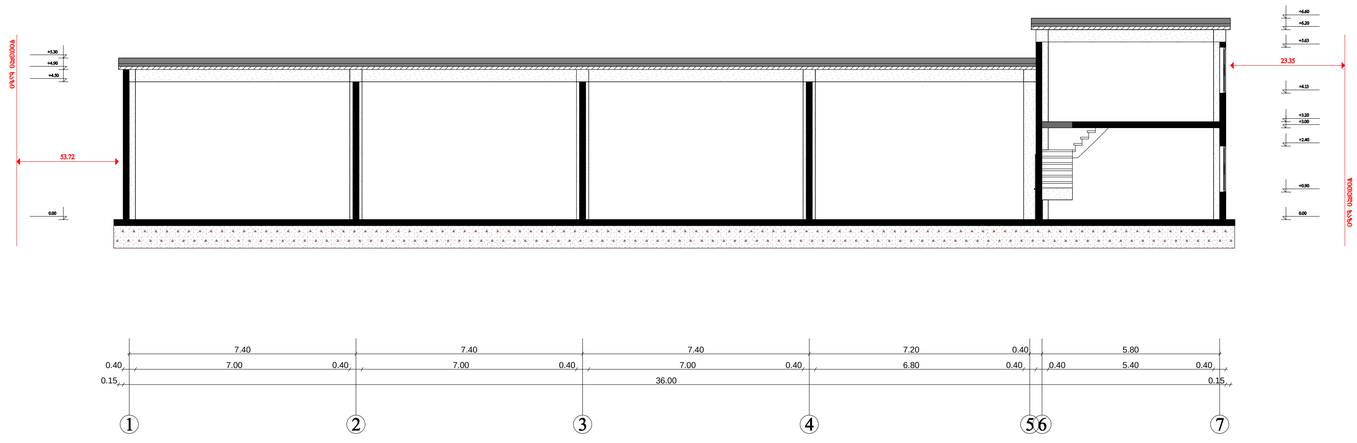

შენობა №2 ჭრილი - 02 (მ. 1:100)

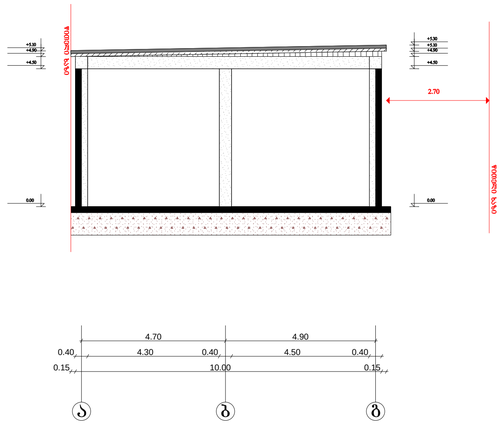

ქ. თბილისი, სოფელი დიღომი მრავალფუნქციური შენობების არქიტექტურული პროექტი		№1 და №2 შენობის ჭრილები 2014 წელი	1:100
არქიტექტორი ალექსი ამაზაშვილი	ა. ამაზაშვილი	BuildlineARCHiTECT	
დამკვეთი ჯიმჭერ მეფარიშვილი			