קונסטרוקטור	מ. מלכיסדק		4. מלכיסדק, קונקסטרוקט בע"מ, רח' הברזל 12, תל אביב (טל: 03-6111200, פקס: 03-6111201)	2014 © ת.ב. "מרכז עסקים"
אדריכל נוף	ל. שקדיאלי			
יועץ אקוסטיקה	ל. שקדיאלי			
יועץ תנועה	מ. מלכיסדק			
יועץ בטיחות	ל. שקדיאלי			
יועץ אינסטלציה	ל. שקדיאלי			
יועץ חשמל	מ. מלכיסדק			
יועץ מיזוג אויר	ל. שקדיאלי			
יועץ כבאות				
יועץ גיאוטכני				

מבנה חניון תת-קרקעי

חתך A-A

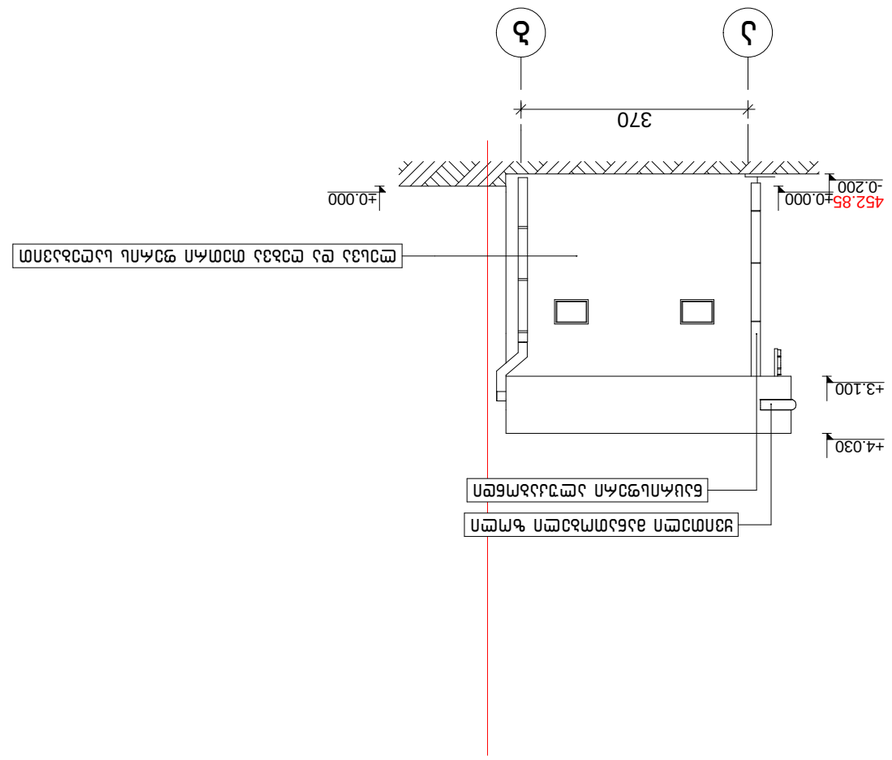

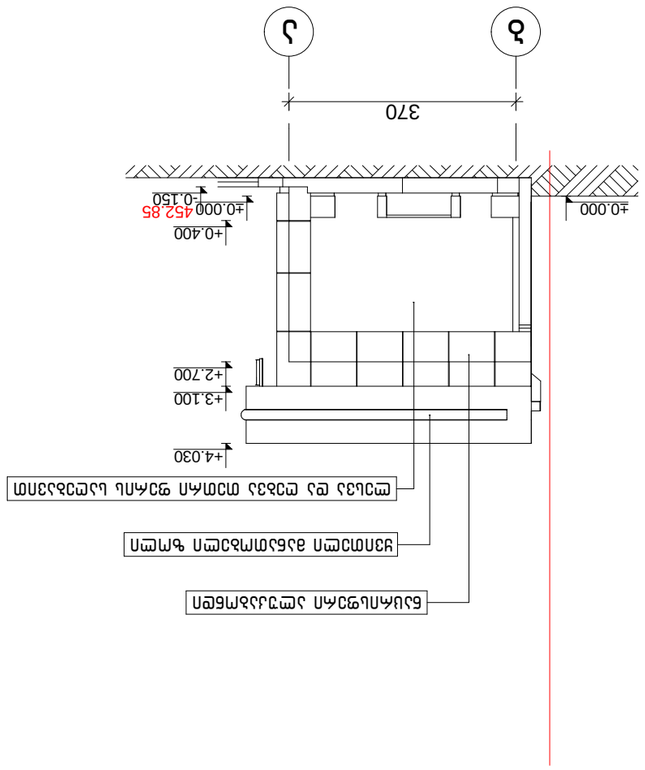

ΦΩΚΟΔΙΦΘΜΕΛΟ	Φ. ΟΙΔΑΛΕΥΟΔΟ				
ΘΠΛ.ΛΦΔΠΟΔΙΦΘΜΕΛΟ	Λ. ΕΥΜΘΙΛΛΔΟ				
ΔΘΦΜΕΛΟ	Λ. ΕΥΜΘΙΛΛΔΟ				
ΦΣΛΘΓΒΔΘΔ	Φ. ΟΙΔΑΛΕΥΟΔΟ				
ΤΘΛΘΜΥΦΔΛ					

Δ. ΟΠΔΟΕΥΟΔΛΟ, ΤΘΓΘΛΕΥΟΔΠΛ Δ ΝΕ 12-ΤΘΟ (ΔΔ:01.11.17.001.013) ΦΥΣΘΔΛΔΔ ΔΘΦΜΠΔΛΔΘΔΟΜΟ ΔΦΜΔΘΔΦΘΓΘΔΟΠΔ ΔΠΜΔΘΔΦΘΔΟΠΔ ΔΠΜΔΘΔΦΟΔΘΠΕΥΟ ΔΦΜΘΔΦΟ	ΤΘ.Δ.Δ. "ΠΟΠΧΟ ΧΔΘΓΘΘΟ"		2014 Φ
ΤΘΓΘΦΟΕΥΟ	ΤΘΓΘΦΟ-ΔΟ			
Δ Φ Θ Π Δ Θ Δ Φ Γ Θ Φ Γ Θ Π Δ Θ Δ Φ Γ Θ Φ Γ Θ Π				
ΛΔΔΦΜΘΔΦΦΜ ΛΔΜΔΘΦΔΘΜΦΜΘΜΛ ΦΔ ΘΠΜΛΔΘΦΔΘΜΦΜΘΜΛ ΦΔΛΔΟΔ "Π-Δ" 8 1:100				

BG group

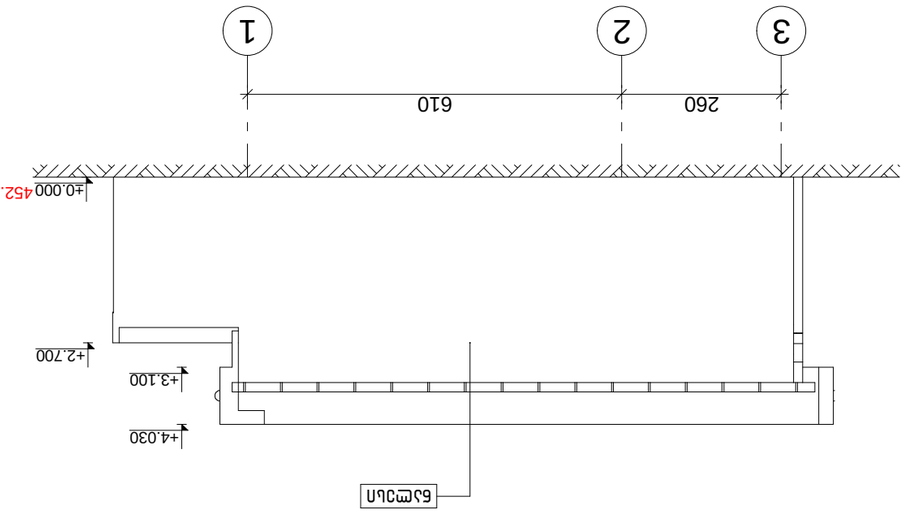

ЯЛЛЭЭЭ

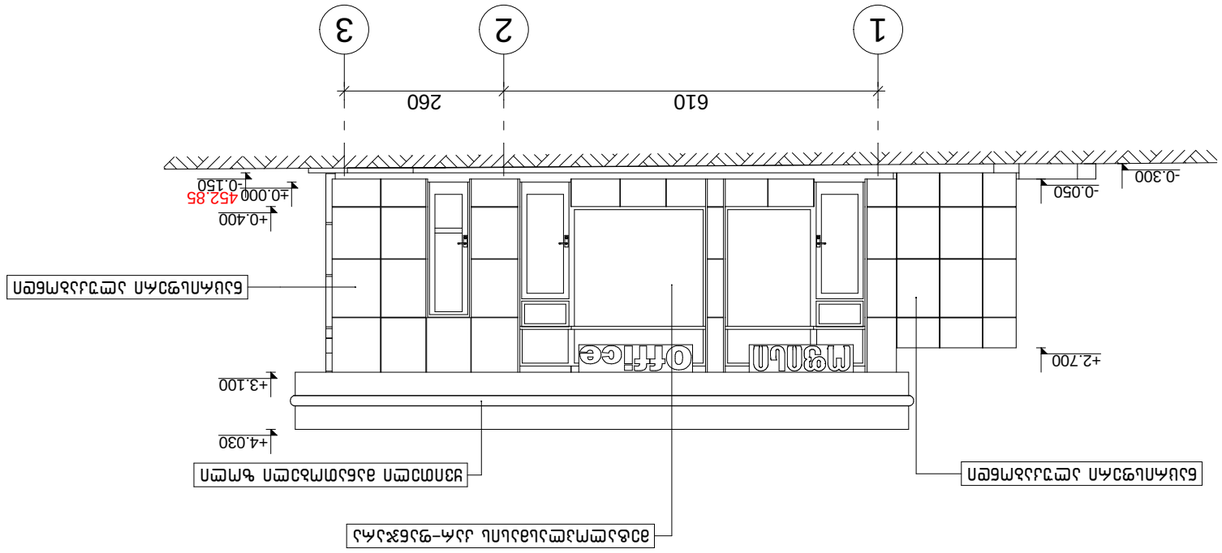

קונסטרוקטור	מ. זלצברג	4. מזכירות הנוער, שדרות ח"מ 12-שכ'			2014 ש"ת
אדריכל נוף	ג. שיינבוים	(גוש:01.11.17.001.013) שיפוץ ושינוי ייעוד למרכז קהילתי ומבנה ציבור		שינוי לתכנית	
אחראי	ג. שיינבוים	ביה"ס			
קנ"מ 1:100	מ. זלצברג	חתך אורך			
תאריך					

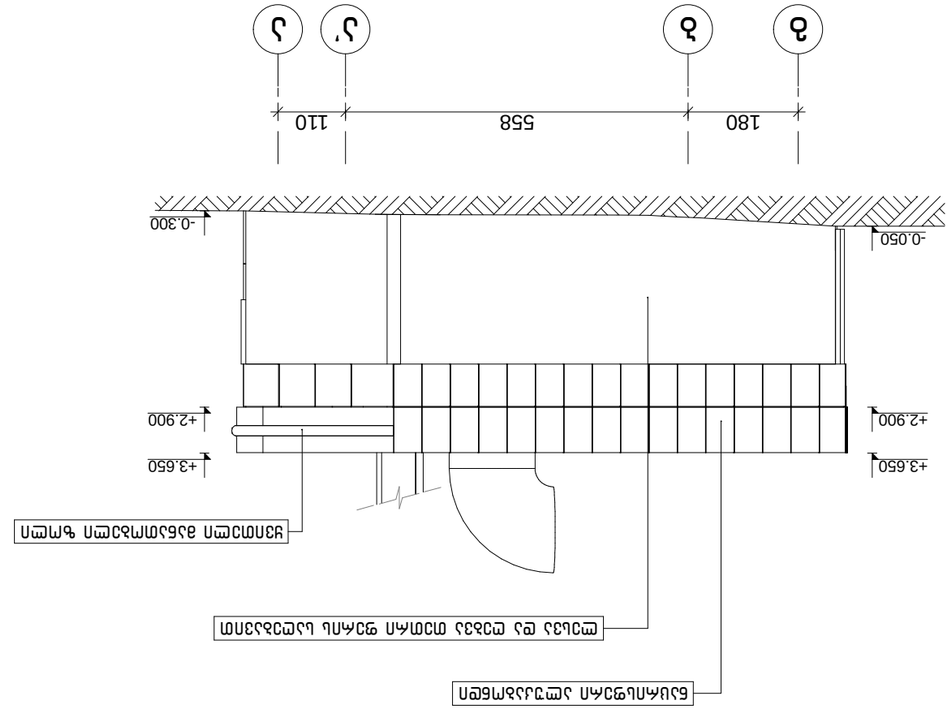

ΚΑΤΑΣΚΕΥΗ	Δ. ΣΙΔΗΡΟΔΡΟΜΙΑ		Δ. ΠΙΣΤΟΠΟΙΗΤΙΚΟ ΣΥΜΜΟΡΦΩΣΗΣ ΚΑΤΑΣΚΕΥΗΣ		2014 ΦΕΚ
ΣΧΕΔΙΑΣΤΗΚΕ	Δ. ΜΥΡΙΑΚΗΣ		ΠΕΡΙΟΧΗ ΕΠΕΜΒΑΣΗΣ ΑΡΧΑΙΟΛΟΓΙΚΟΥ ΧΩΡΟΥ (ΦΕΚ:01.11.17.001.013) ΣΤΗΝ ΚΟΙΝΟΤΗΤΑ ΑΡΧΑΙΑΣ ΟΛΥΜΠΙΑΣ ΔΗΜΟΤΙΚΗΣ ΕΝΟΤΗΤΑΣ ΗΛΕΙΑΣ	ΤΕΧΝΙΚΟ ΕΠΙΜΕΛΗΤΗΡΙΟ ΕΛΛΑΔΟΣ	ΤΕ.Δ.Υ. "ΠΟΡΤΑ ΧΑΛΚΙΝΗΣ"
ΕΛΕΓΧΘΗΚΕ	Δ. ΣΙΔΗΡΟΔΡΟΜΙΑ			ΤΕΧΝΙΚΟ ΕΠΙΜΕΛΗΤΗΡΙΟ ΕΛΛΑΔΟΣ	
ΕΓΚΡΙΘΗΚΕ	Δ. ΠΙΣΤΟΠΟΙΗΤΙΚΟ		Δ Ε Υ Α Μ Υ Ο Δ Ε Ν Τ Ο Σ Χ Ω Ρ Ο Σ Δ Ο Μ Η Σ Κ Α Ι Σ Υ Ν Τ Η Ρ Η Σ Η Σ		
ΣΧΕΔΙΑΣΤΗΚΕ	ΣΤΕΦ. ΚΑΡΑΜΠΕΛΑΣ		ΔΙΑΜΟΡΦΩΣΗ ΠΕΡΙΒΑΛΛΟΝΤΟΣ ΧΩΡΟΥ ΣΤΗΝ ΠΕΡΙΟΧΗ ΕΠΕΜΒΑΣΗΣ ΑΡΧΑΙΟΛΟΓΙΚΟΥ ΧΩΡΟΥ ΚΑΙ ΔΙΑΜΟΡΦΩΣΗ ΤΟΥ ΠΕΡΙΒΑΛΛΟΝΤΟΣ ΧΩΡΟΥ ΤΗΣ ΣΤΕΡΕΩΣΗΣ ΚΑΙ ΤΗΣ ΠΛΗΡΩΣΗΣ ΤΟΥ ΥΠΑΡΧΟΝΤΟΣ ΒΡΑΧΟΤΟΙΧΟΥ ΠΡΟ-ΔΙ"Η ΦΑΣΗΣ ΚΑΤΑΣΚΕΥΗΣ ΤΟΥ ΕΡΓΟΥ ΚΛΙΜΑΚΑ 1:100	ΤΕΧΝΙΚΟ ΕΠΙΜΕΛΗΤΗΡΙΟ ΕΛΛΑΔΟΣ	ΦΥΛΛΟ-ΔΗ

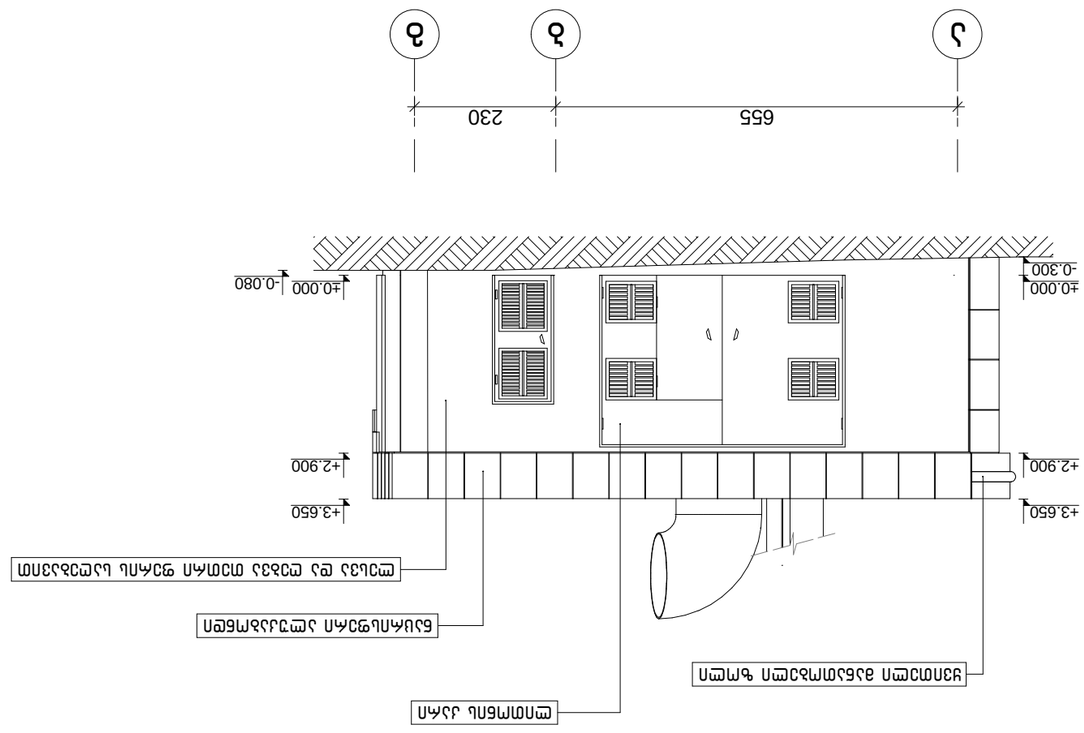

ΦΩΤΟΔΙΑΦΑΝΕΙΑ	Φ. ΣΧΕΔΙΑΣΤΗΣΗ		Δ. ΠΛΑΤΕΙΑΣ ΤΣΑΠΑΚΗ, ΤΣΑΠΑΚΗΣ ΠΛΗΣ. Δ ΝΕ 12-ΤΘΟ (ΚΑΕΚ:01.11.17.001.013) ΒΙΟΣΚΕΥΗ ΣΤΕΓΑΝΟΠΟΙΗΣΗΣ ΣΤΟ ΚΕΝΤΡΟ ΠΟΛΙΤΙΣΜΟΥ ΚΑΙ ΑΘΛΗΤΙΣΜΟΥ ΔΗΜΟΥ ΘΕΡΜΗΣ		ΤΔ.Δ. "ΠΑΓΚΟ ΧΑΣΑΠΟΓΛΟ"	2014 Β
ΣΗΜΑΝΣΗ ΑΡΧΙΚΟΥ ΚΤΙΡΙΟΥ	Δ. ΣΧΕΔΙΑΣΤΗΣΗ			ΤΕΥΧΟΣ-ΔΟΝ	
ΣΗΜΕΙΩΣΕΙΣ	Σ. ΤΕΧΝΙΚΕΣ ΛΥΣΕΙΣ				
ΛΕΖΑΝΤΕΣ	Σ. ΤΕΧΝΙΚΕΣ ΛΥΣΕΙΣ				
ΚΑΤΟΨΕΙΣ ΠΡΟΣΟΨΕΩΝ	Φ. ΣΧΕΔΙΑΣΤΗΣΗ				
ΤΟΜΕΣ					

BG
arroue

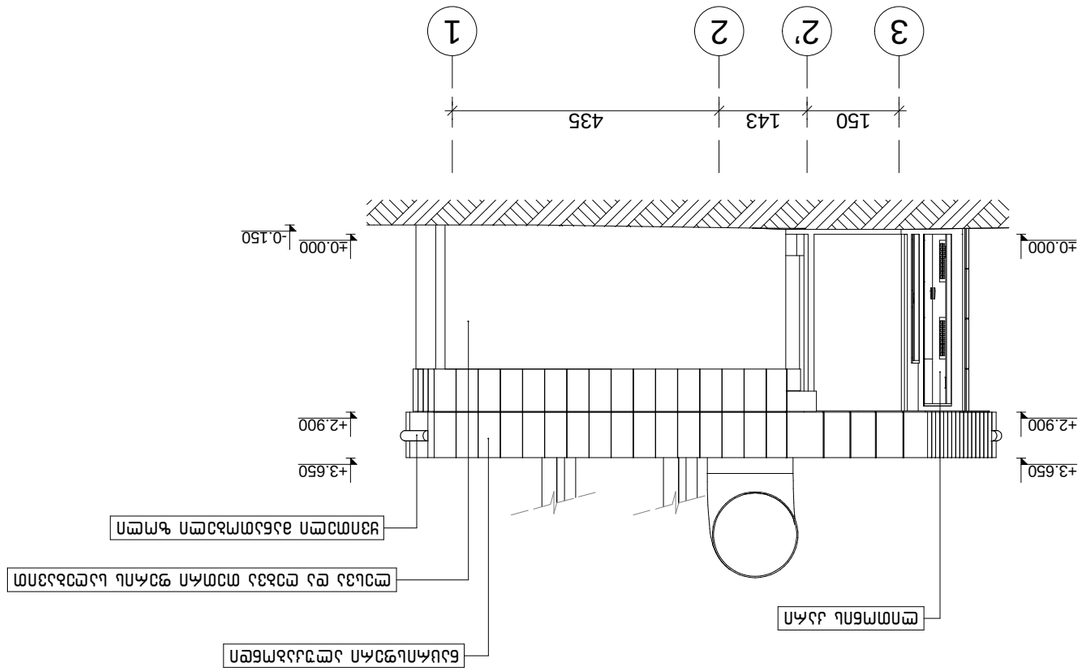

קונסטרוקטור	מ. הלוי		4. מלון הכוכבים, שדרות הנשיא 12-10 בת"א (גוש:6111:17.001.013) שינויים בחיפוי האבן החיצוני בחזית הדרומית והמזרחית של המבנה הקיים בחלקו		ת.ב. "מרכז עיצוב" 2014 ₪
אדריכל ונוף	ר. שיינבוים			שינויים-א1	
יועצים	ר. שיינבוים				
קבלן	מ. הלוי				
מהנדס חשמל	ר. שיינבוים				
יועצים נוספים					

BG group

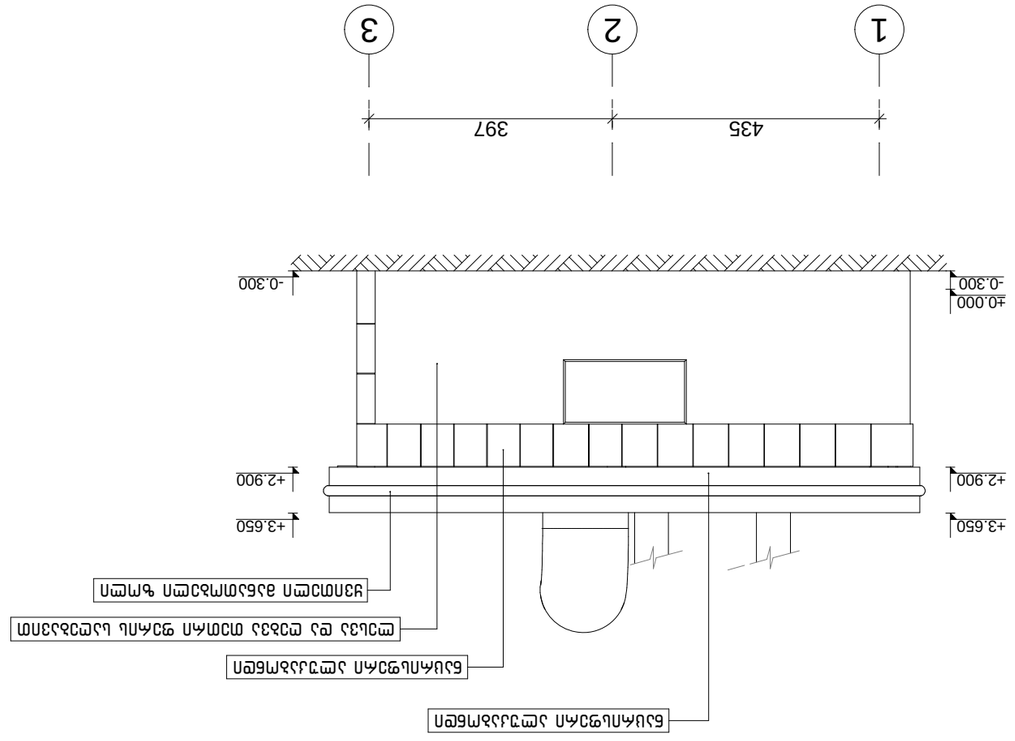

ВЕДОМОСТЬ РАБОЧИХ ЧЕРТЕЖЕЙ	ф. 2.86-АУС.ОВ				
ЗАГЛАВНЫЙ ЛИСТ ОБЩИХ ДАННЫХ	л. УСМ.86.АЛ.ОВ				
ЗАБОРНЫЙ	л. УСМ.86.АЛ.ЗД				
ПЕСЧАНО-ЩЕБЕНОЧНАЯ ПОДГОТОВКА	ф. 2.86-АУС.ОВ				
ТЕХНИЧЕСКИЙ ПЛАН ЗЕМЕЛЬНОГО УЧАСТКА					

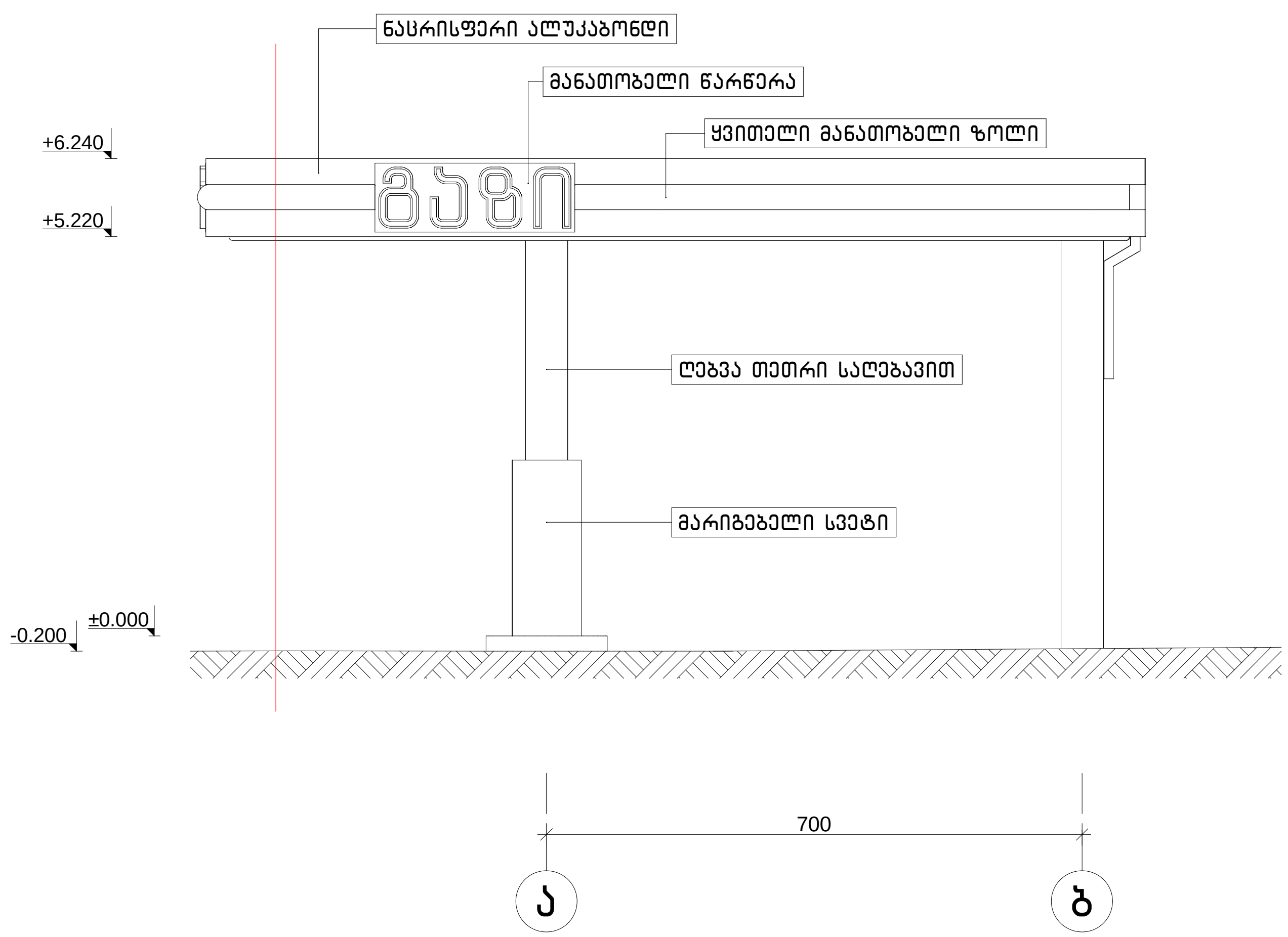

დირექტორი	რ. ებრალიძე		ქ. თბილისი, შეშელიძის ქ. № 17-ში (სკ:01.11.17.001.013) მდებარე ავტოგასამართი სადგურის რეკონსტრუქციის კორექტირებული პროექტი	შ.პ.ს "ბიჯი ჯგუფი"	2014 წ
მთ.არქიტექტორი	ა. ლომსაძე			ფურცელი	ფურც-ბი
ავტორი	ა. ლომსაძე		ა რ ქ ი ტ ე ქ ტ უ რ უ ლ ი ნ ა წ ი ლ ი		
დამუშავა	რ. ებრალიძე		საპროექტო ფარდულის ფასადი "ა-ბ" მ 1:100		
შეამოწმა					

ק.מ.ת. "מהנדסים יועצים"	2014 ₪	שינוי מס.	תאריך	4. תוכנית חלון, חתך אופקי ופרטים (לפי 01.11.17.001.013)	שלב
					שם הפרויקט
					שם המבנה
					שם הקומה
					קנה מידה
					מספר תוכנית

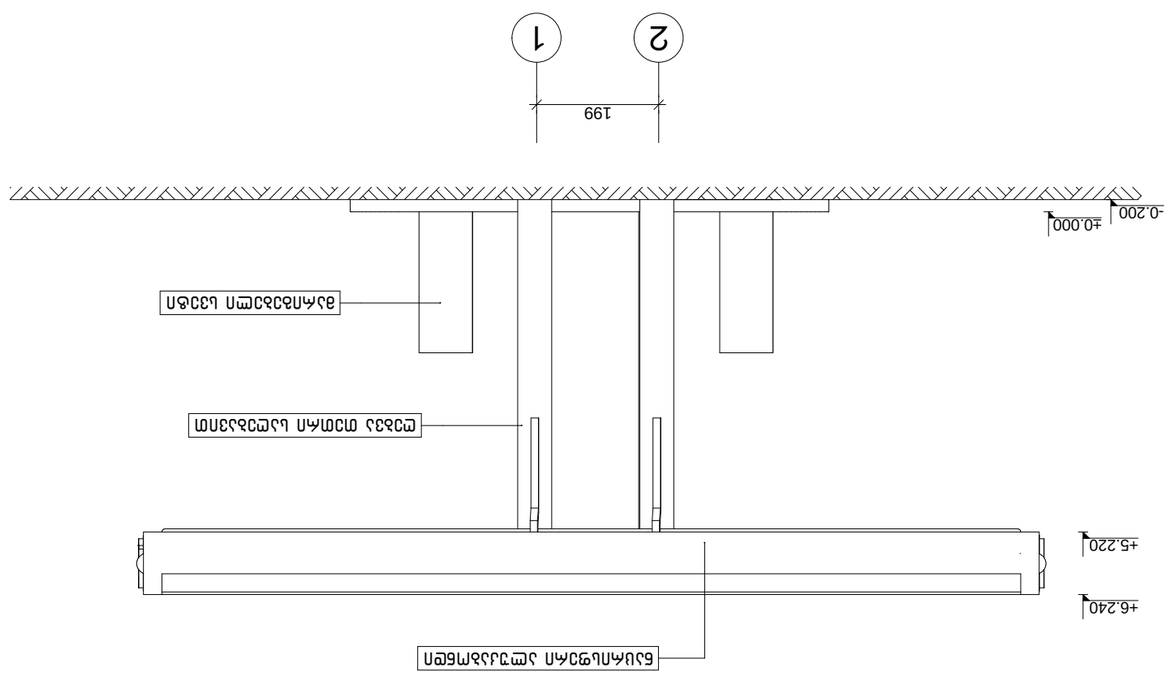

קונסטרוקטור	מ. זלצמן				
אדריכל	מ. זלצמן				
מתכנן אינסטלציה	י. שטמלר				
מתכנן חשמל	י. שטמלר				
קבלן משנה	מ. זלצמן				
מנהל הפרויקט					

מ. מזרחי, יזמות ופיתוח בע"מ (בס:01.11.17.001.013) שיכון לבנים ומבני ציבור בית מלון, מגורים, מסחר ומבני ציבור בית מלון			מגורים בע"מ	2014 ₪

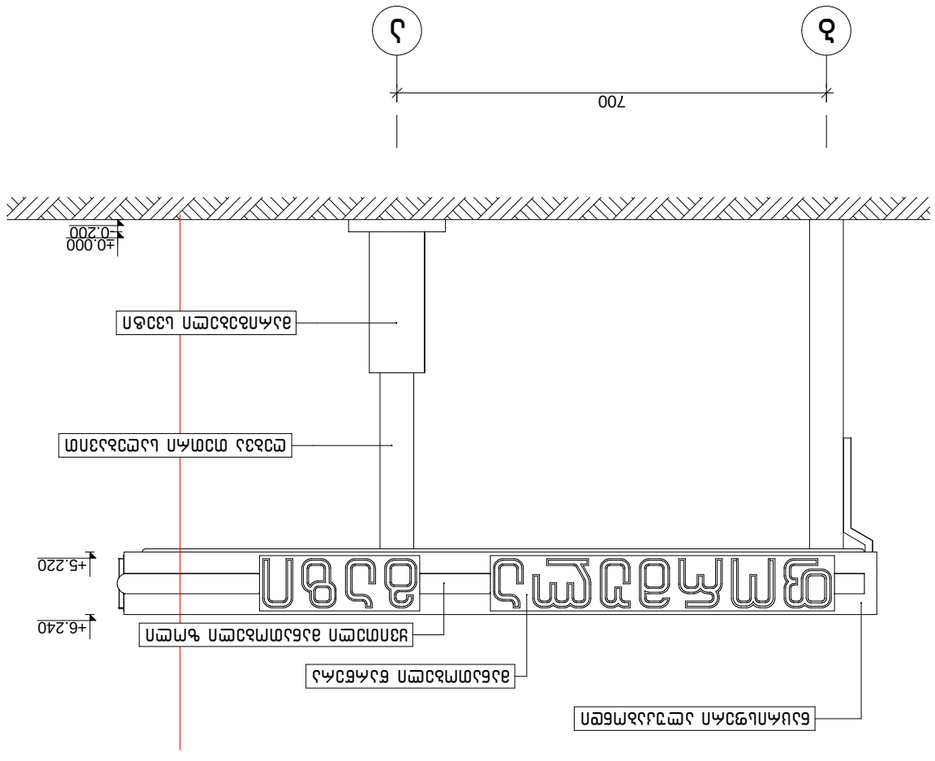

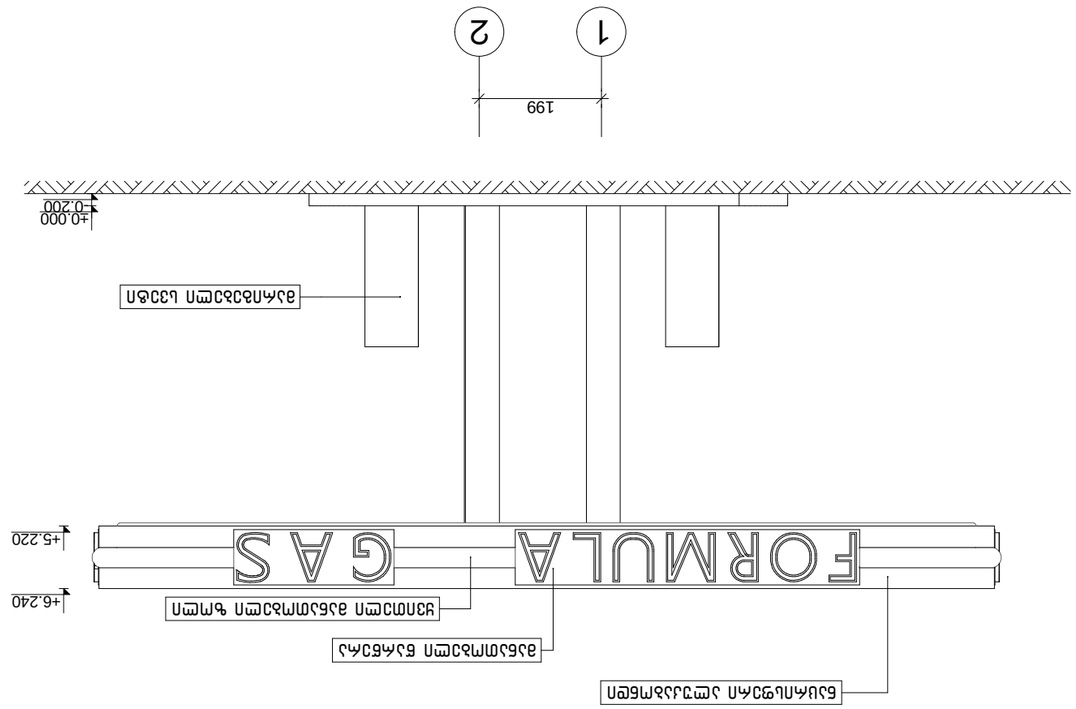

ΦΩΚΟΔΟΜΕΩ	Φ. ΣΙΦΑΛΣΤΟΔΟ				
ΦΩΛΟΔΟΜΕΩ	Λ. ΤΣΤΜΒΑΛΔΟ				
ΣΠΟ.Λ.ΑΦΟΠΟΔΟΔΟΜΕΩ	Λ. ΤΣΤΜΒΑΛΔΟ				
ΔΟΦΜΕΩ	Λ. ΤΣΤΜΒΑΛΔΟ				
ΦΛΛΣΠΓΒΛΟΔ	Φ. ΣΙΦΑΛΣΤΟΔΟ				
ΤΣΠΛΟΜΥΦΔ					

		Δ. ΟΠΛΟΤΣΤΟΛΟ, ΤΣΠΓΟΤΣΤΟΛΟΛ Δ. ΝΕ 12-ΤΟΠ (ΦΔ:01.11.17.001.013) ΦΤΣΟΛΛΟΔ ΛΟΦΜΤΛΟΛΛΟΛΟΜΟΠ ΦΛΛΟΠΟΦΤΟΦΜΟΛ ΔΠΜΟΠΟΦΜΟΦΤΟΠΟΛ ΔΠΜΟΠΟΦΜΟΠΟΛΟΤΣΤΠ ΛΟΦΜΠΟΦΟΠ			ΤΟ.Λ.Π "ΠΟΠΧΟ ΧΦΟΤΦΟΠ" 2014 Φ
ΦΟΤΦΟΠΟΤΣΤΠ	ΦΟΤΦΟΠΟΤΣΤΠ				
ΦΟΤΦΟ-ΛΟΠ	ΦΟΤΦΟ-ΛΟΠ				
Φ Λ Φ Π Ο Φ Φ Φ Τ Φ Φ Φ Τ Φ Π Ο Φ Φ Φ Τ Φ Π Ο					
ΛΛΦΟΜΠΦΟΦΟΜ ΦΛΛΦΦΤΦΤΟΠΛ ΦΛΛΛΦΠ "1-2" Φ 1:100					