ჭრილი "1-1" მ 1:100

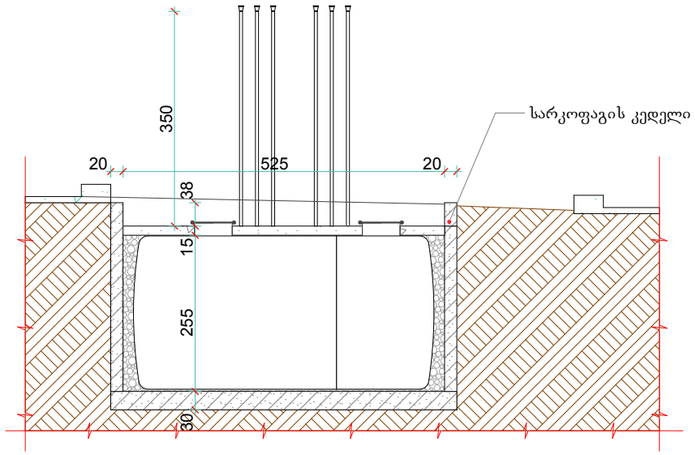

ჭრილი "2-2" მ 1:100

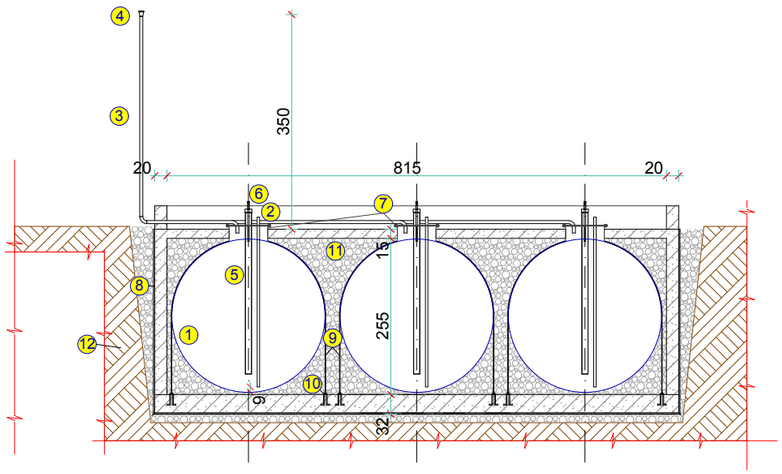

ექსპლიკაცია:

1.საწვავის რეზერვუარი

2.საწვავის მილი

3.საჰაერო მილი

4.სასუნთქი სარქველი

5.საწვავის მისაღები მილი

6.საწვის ასაზომი მილი

7.რეზერვუარის ყელი

8.სარკოფაგის ჰიდროიზოლაცია

9.რეზერვუარის დამაგრებისათვის ლითონის ბაგირი

10.ბაგირის ლითონის სამაგრი

11.ღორღით შევსება

12.მიწის საფარი

ფორმატი	დაკვეთა №	
A 3	12-02	A

ექსპლიკაცია

პირობითი აღნიშნები

საწვავის მილები d=40

საჰაერო მილები d-50

საჰაეროს ფილტრები

შენიშვნა:

1. მშენებლობის დროს ნებისმიერი ცვლილება შეთანხმდეს პროექტის ავტორთან.

2. საჰაერო ფილტრები დამოტაჟდეს საჰაერო მილებზე არა ნაკლებ 3.5 მ. სიმაღლისა

დამკვეთი	შპს “სან პეტროლიუმ ჯორჯია”	
მისამართი	ქ. თბილისი, ჭავჭავაძის გამ. №34	
პროექტის დასახელება	თბილისში დაცით აღმაშენებელის ხეივანის 1.6 კილომეტრზე მდებარე შპს ,,სან პეტროლეუმ ჯორჯია”-ს დაქვემდებარებაში მყოფი ავტოგასამართი სადგურის საწვავის ავზების და მილსადენების მოწყობის პროექტი.	
თანამდებობა	გვარი	ხელმოწერა
დირექტორი	ი. რეხვიაშვილი	
პრ. ავტორი	ი. რეხვიაშვილი	
დაამუშავა	ი. რეხვიაშვილი	
შეამოწმა	ი. რეხვიაშვილი	

შპს "პორტალი+" LTD "PORTAL+"
თბილისი, ფოსტის ქ. №6/7,
ტელ:(+995)77 401570; (+995)22 778336
6/7 Post st., Tbilisi, Georgia;
tel:(995)77 401570;(995)22 778336;
e_mail:artportali@gmail.com

სტადია	ნახაზის დასახელება
ესკიზური პროექტი	ჭრილი "1-1" ჭრილი "2-2"

თარიღი	ფურც. №	ფურც. რაოდ.	მასშტაბი
2012 წ.	ა-7	10	1:100