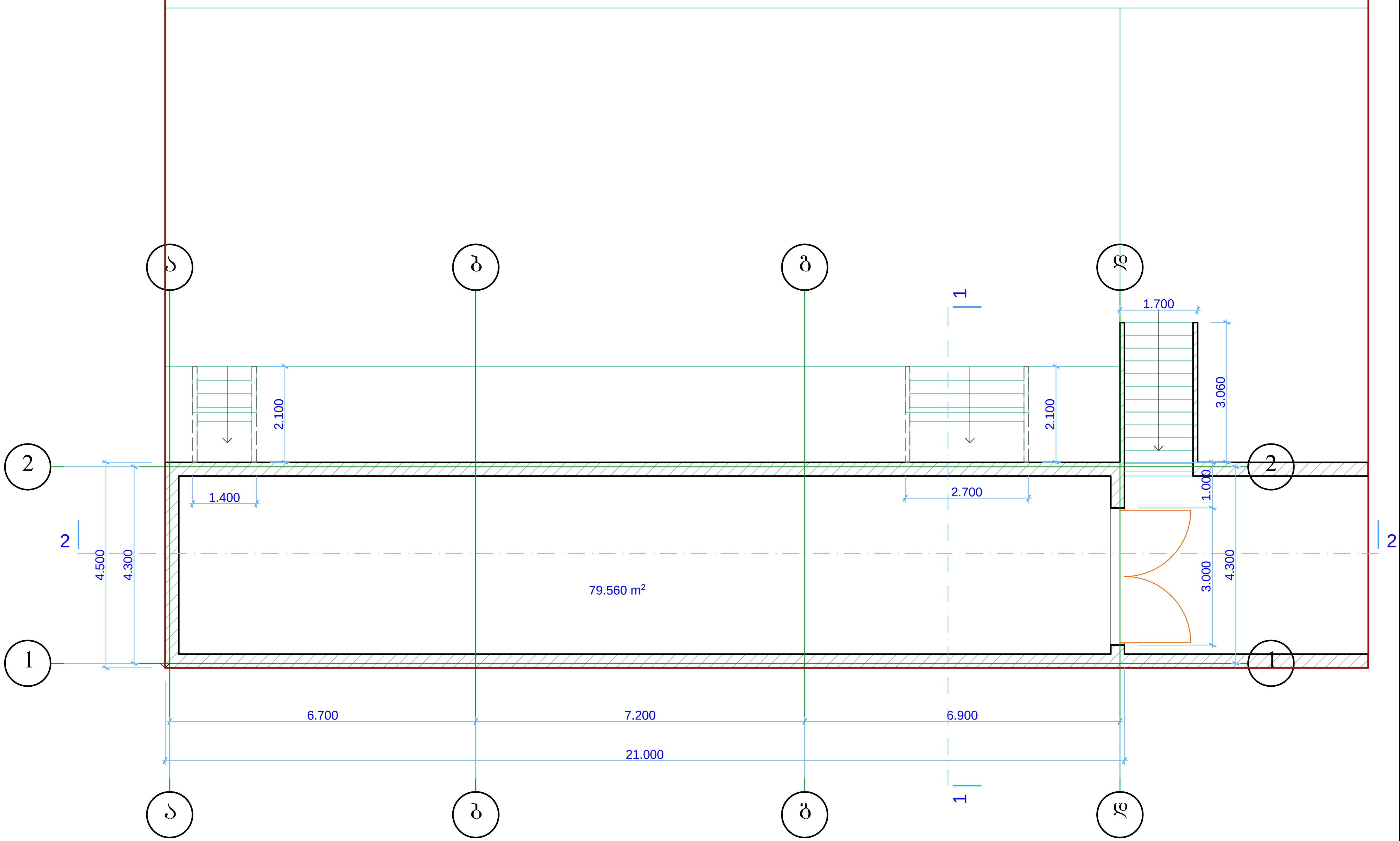

ფორმატი A-3	თბილისი 2014 წ.

ექსპლიკაცია

არსებული
გეგმა

პირობითი აღნიშვნები

შენიშვნები

დამკვეთი **ა.ჩიჩუა**

მისამართი: ქ. თბილისი წინანდლის 9

პროექტის დასახელება

თანამდებობა	გვარი	ხელმოწერა	თარიღი
დირექტორი	გ. ხიზანიშვილი		
მთ.არქიტექტორი	გ. ხიზანიშვილი		
არქიტექტორი	გ. ხიზანიშვილი		
კონსტრუქტორი			
შეამოწმა			

არტ დიზაინი

მასშტაბი	1:100
თარიღი	

სტადია	ფურცელი	სულ ფურცელი
პროექტი		

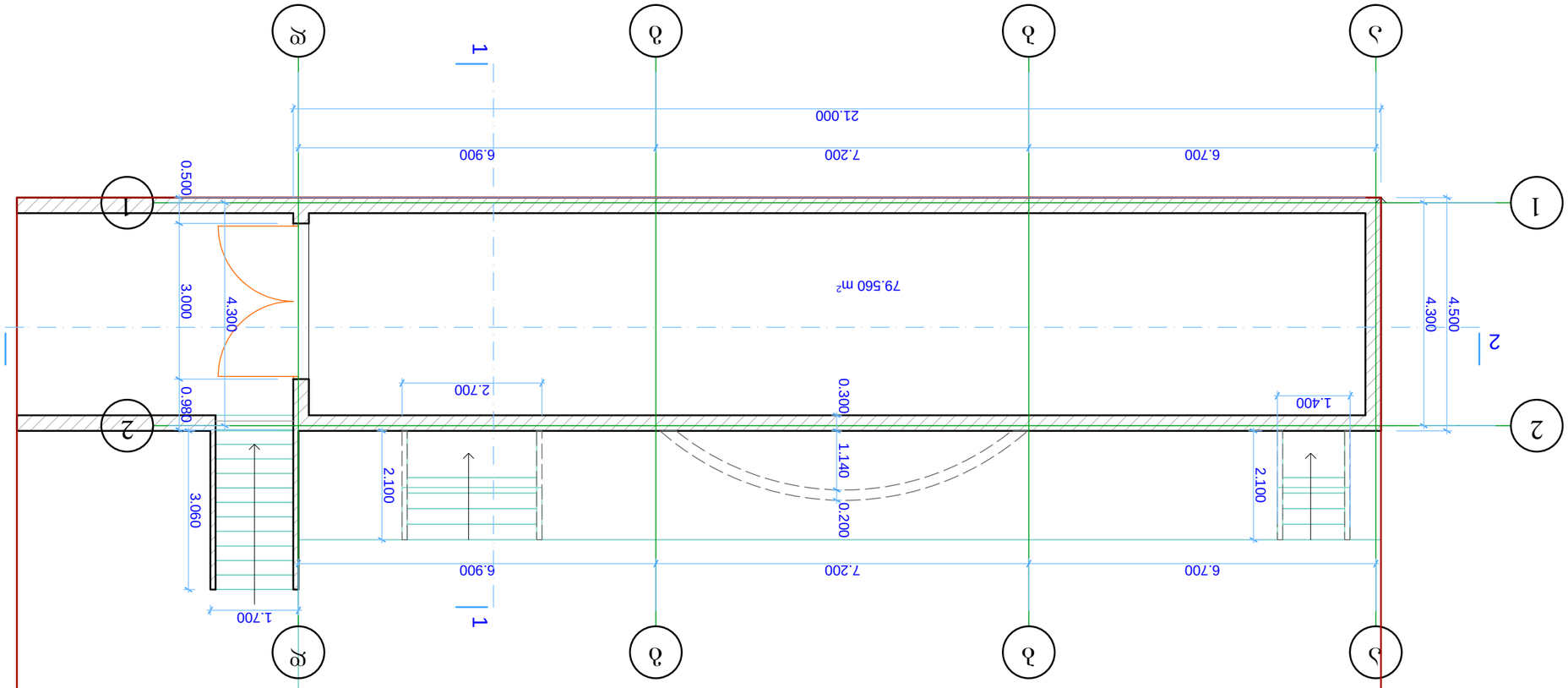

Масштаб	А-3
Дата	2014 г.

Генеральный план

Ситуационный план

Экспликация помещений

Ведомость отделки помещений

Ведомость элементов благоустройства

Ведомость малых архитектурных форм

Ведомость ограждений

Ведомость покрытий

Ведомость озеленения

Ведомость деревьев, кустарников, цветников

Изм.	Кол.уч.	Лист	№ док.
Разраб.			Подпись
Проверил			Дата
Н.контр.			
ГИП			

Стадия: Р
Лист 1
Листов 1

Генеральный план

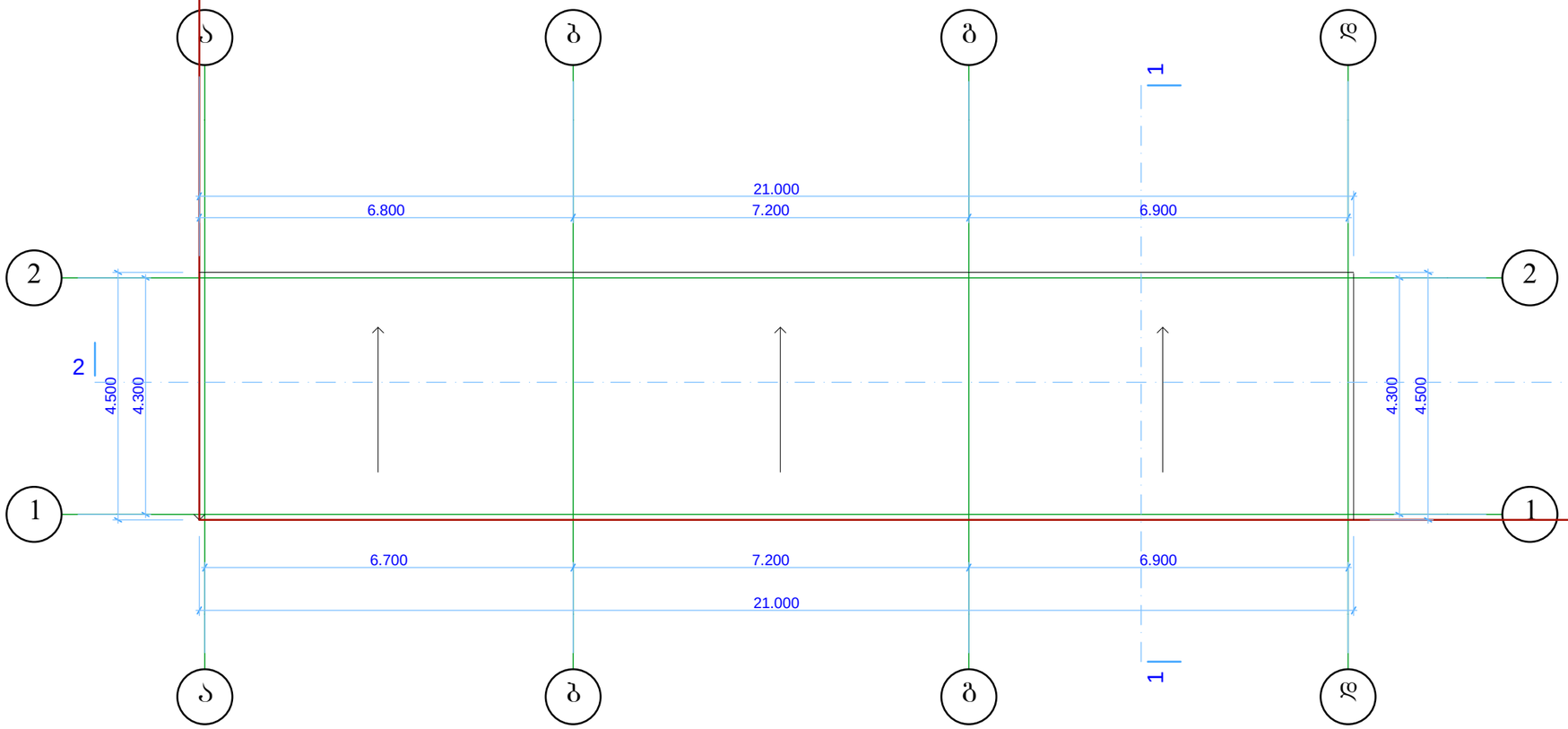

ფორმატი A-3 | თბილისი 2014 წ.

ექსპლიკაცია

არსებული გეგმა

პირობითი აღნიშვნები

შენიშვნები

დამკვეთი **აჩიჩუა**

მისამართი: ქ. თბილისი წინანდლის 9

პროექტის დასახელება

თანამდებობა	გვარი	ხელმოწერა	თარიღი
დირექტორი	ბ. ხიზანიშვილი		
მთ.არქიტექტორი	ბ. ხიზანიშვილი		
არქიტექტორი	ბ. ხიზანიშვილი		
კონსტრუქტორი			
შეამოწმა			

არტ დიზაინი

მასშტაბი	1:100	
თარიღი		

სტადია	ფურცელი	სულ ფურცელი
პროექტი		

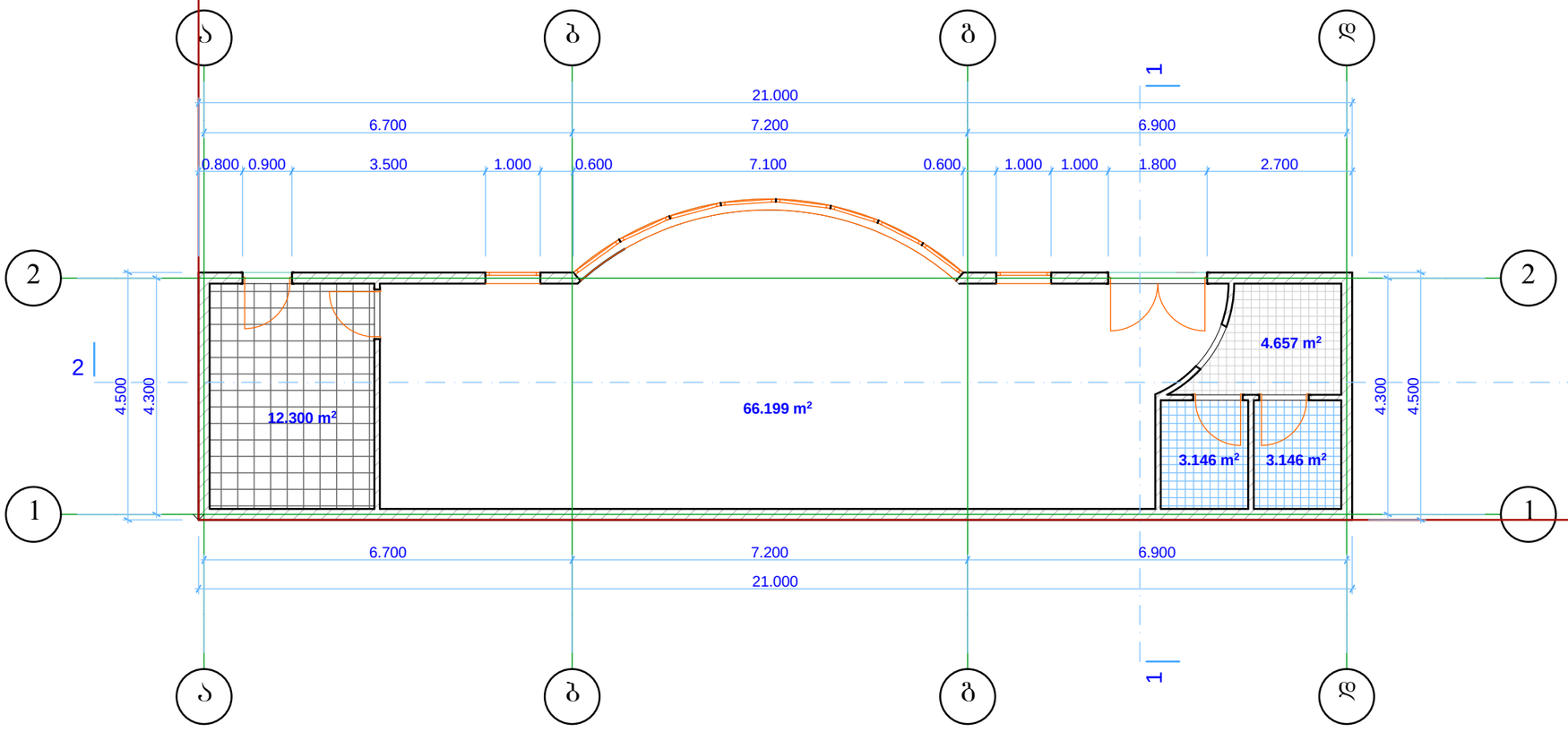

ფორმატი A-3

თბილისი 2014 წ.

ექსპლიკაცია

საპროექტო გეგმა

პირობითი აღნიშვნები

შენიშვნები

დამკვეთი **ა.ბიწუა**

მისამართი: ქ. თბილისი წინანდლის 9

პროექტის დასახელება

თანამდებობა	გვარი	ხელმოწერა	თარიღი
დირექტორი	ბ. ხოზანთშვილი		
მთ.არქიტექტორი	ბ. ხოზანთშვილი		
არქიტექტორი	ბ. ხოზანთშვილი		
კონსტრუქტორი			
შესამოწმა			

არქ დიზაინი

მასშტაბი	1:100		
თარიღი			
სტადია		ფურცელი	სულ ფურცელი
პროექტი			

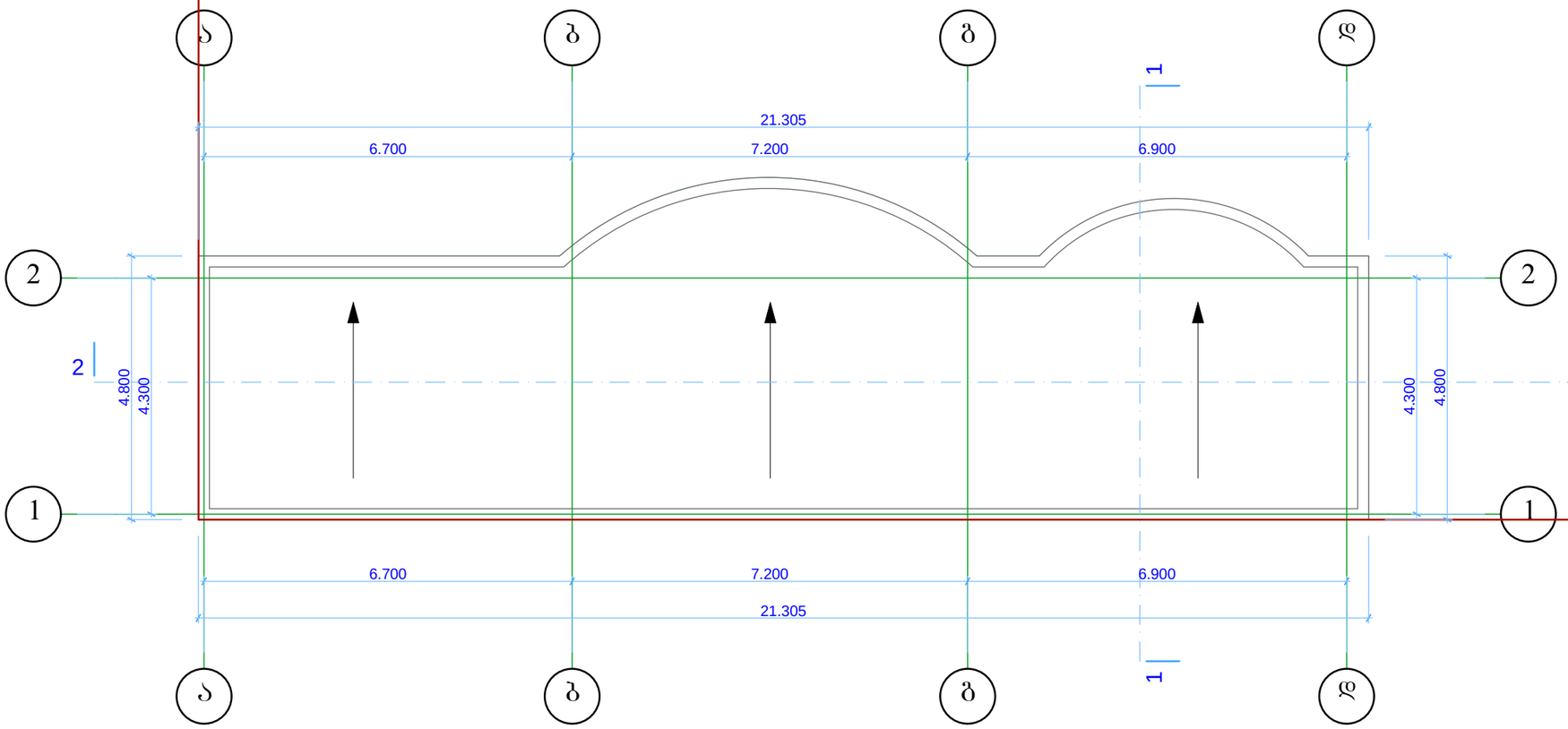

ფორმატი A-3	თბილისი 2014 წ.

ექსპლიკაცია

საპროექტო გეგმა

პირობითი აღნიშვნები

შენიშვნები

დამკვეთი **ა.ჩიჩუა**

მისამართი: ქ. თბილისი წინანდლის 9

პროექტის დასახელება

თანამდებობა	გვარი	ხელმოწერა	თარიღი
დირექტორი	ბ. ხოზანიშვილი		
მთ.არქიტექტორი	ბ. ხოზანიშვილი		
არქიტექტორი	ბ. ხოზანიშვილი		
კონსტრუქტორი			
შეამოწმა			

არქ დიზაინი

მასშტაბი	1:100
თარიღი	

სტადია	ფურცელი	სულ ფურცელი
პროექტი		