I სართულის გეგმა

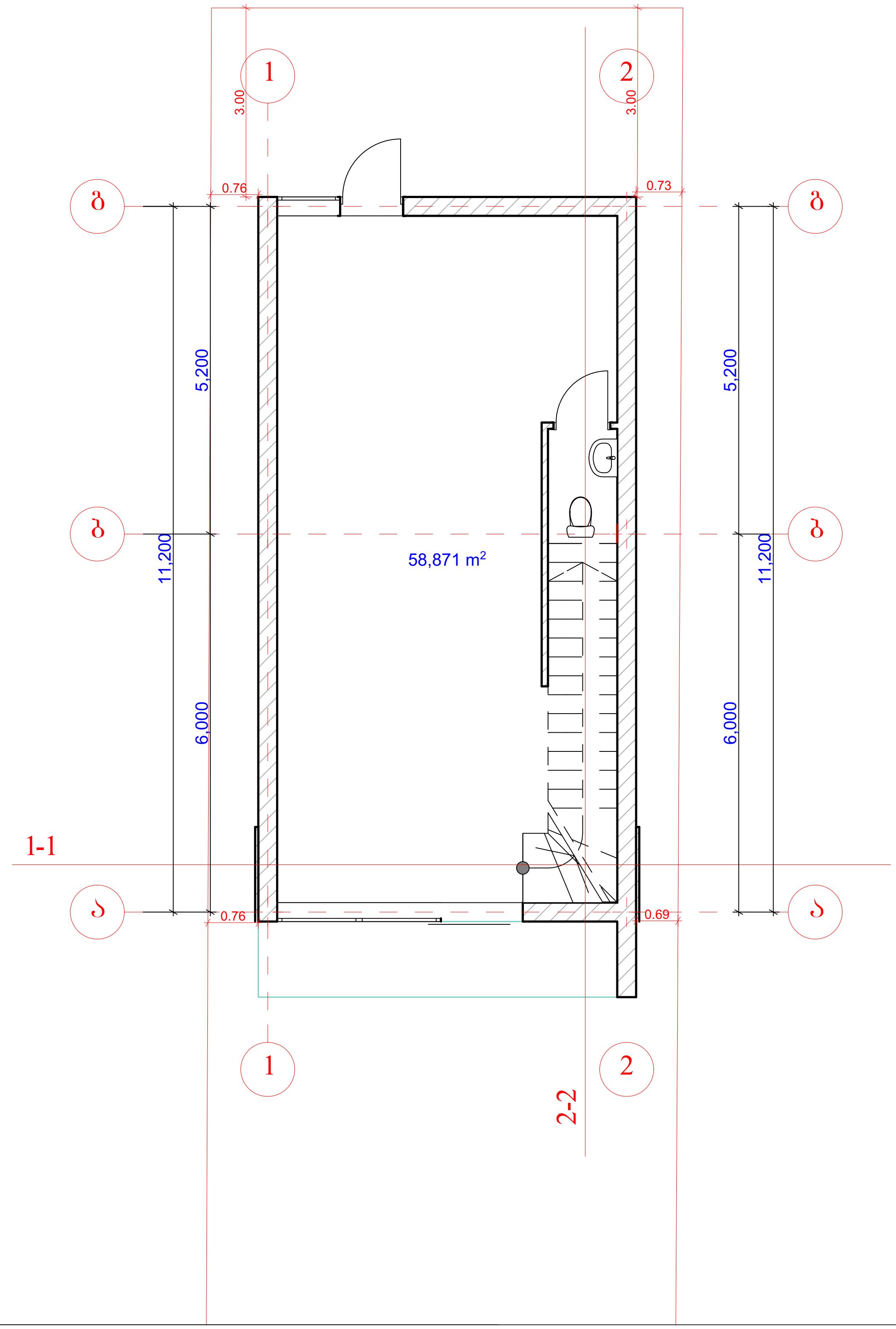

GEOco
CONSTRUCTION COMPANY

პროექტის ს ხელწოდებ

ორს რთული ნი ინდივიდუ ლური
ს ცხოვრებელი ს ხლის პროექტი

სტ დი ესკიზი
რქიტექტურული ნ წილი

დირექტორი: ვ. ნიკოლ ვ

მთ. რქიტექტორი: ს. ბეგ შვილი

ვტორი: ს. ბეგ შვილი

მ სშტ ბი 1:100	თბილისი 2014 წ.	ფურცელი
გეგმ 0.00 ნიშნულზე		გვერდი -4

გეგმა 3.25 ნიშნულზე

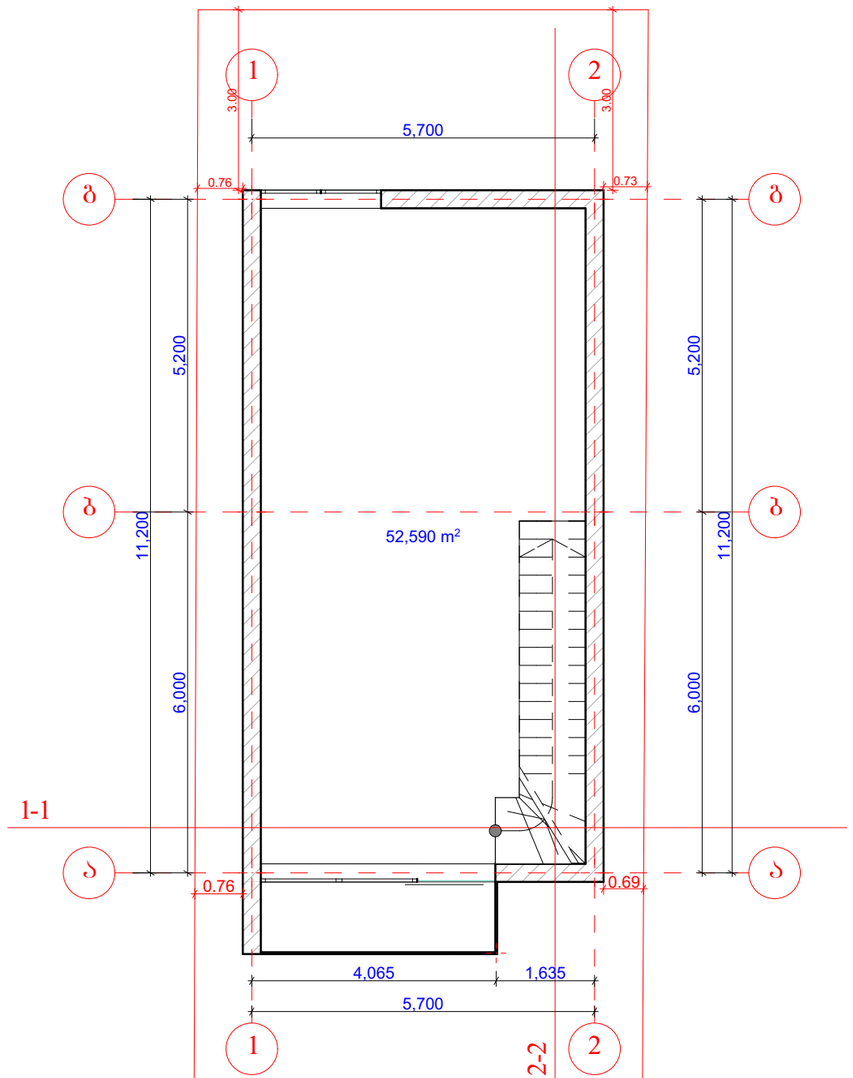

GEOco
CONSTRUCTION COMPANY

პროექტის ხელწოდება

ინდივიდუ ლური ს ცხოვრებელი ს ხლის პროექტი

სტ დი ესკიზი

რქიტექტურული ნ წილი

დირექტორი: ვ. ნიკოლ ვ

მთ. რქიტექტორი: ს. ბეგ შვილი

პტორი: ს. ბეგ შვილი

მ სშტ ბი 1:100	თბილისი 2014 წ.	ფურცელი
გეგმ 3.25 ნიშნულზე		გვერდი -5

სახურავის გეგმა

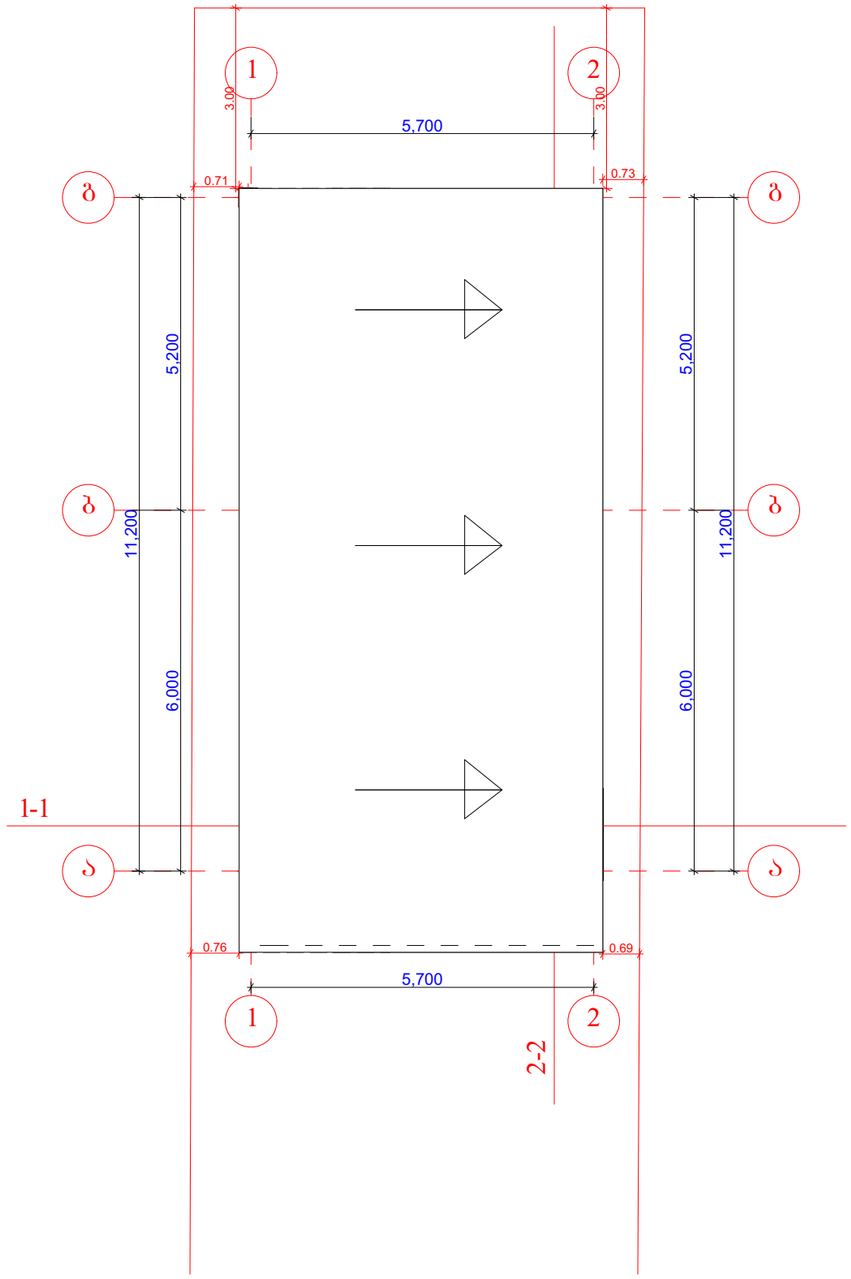

GEOco
CONSTRUCTION COMPANY

პროექტის ხელწოდება

ინდივიდუალური ცხოვრებელი სახლის პროექტი

სტადია ესკიზი

არქიტექტურული ნაწილი

დირექტორი: ვ. ნიკოლაშვილი

მთ. არქიტექტორი: ს. ბეგაშვილი

პტორი: ს. ბეგაშვილი

მასშტაბი 1:100	თბილისი 2014 წ.	ფურცელი
სახურავის გეგმა		გვერდი -6