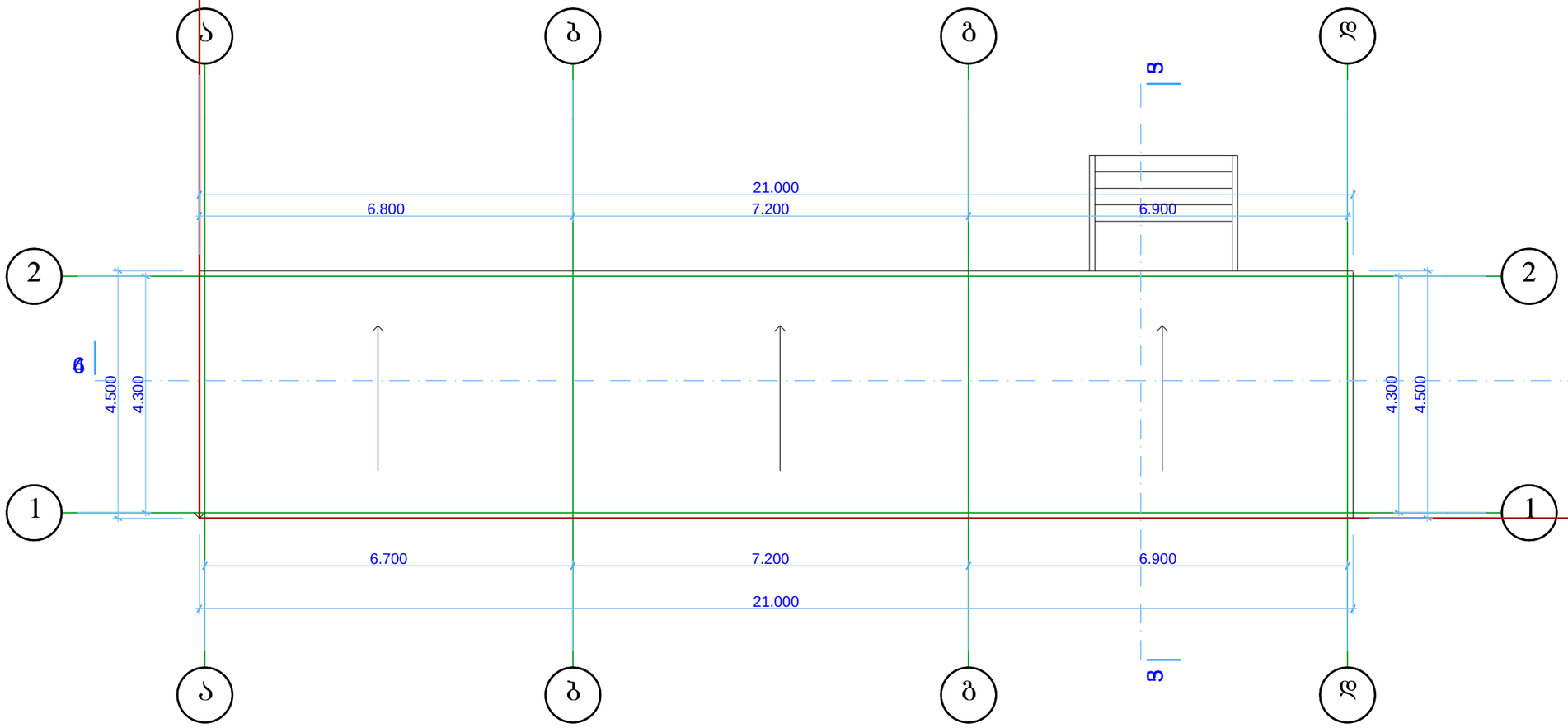

ფორმატი A-3

თბილისი 2014 წ.

ექსპლიკაცია

არსებული
გეგმა

პირობითი აღნიშვნები

შენიშვნები

დამკვეთი **ა.ჩიჩუა**

მისამართი: ქ. თბილისი წინანდლის 9

პროექტის დასახელება

თანამდებობა	გვარი	ხელმოწერა	თარიღი
დირექტორი	ბ. ხიზანიშვილი		
მთ.არქიტექტორი	ბ. ხიზანიშვილი		
არქიტექტორი	ბ. ხიზანიშვილი		
კონსტრუქტორი			
შეამოწმა			

არტ დიზაინი

მასშტაბი	1:100	
თარიღი		

სტადია	ფურცელი	სულ ფურცელი
პროექტი		

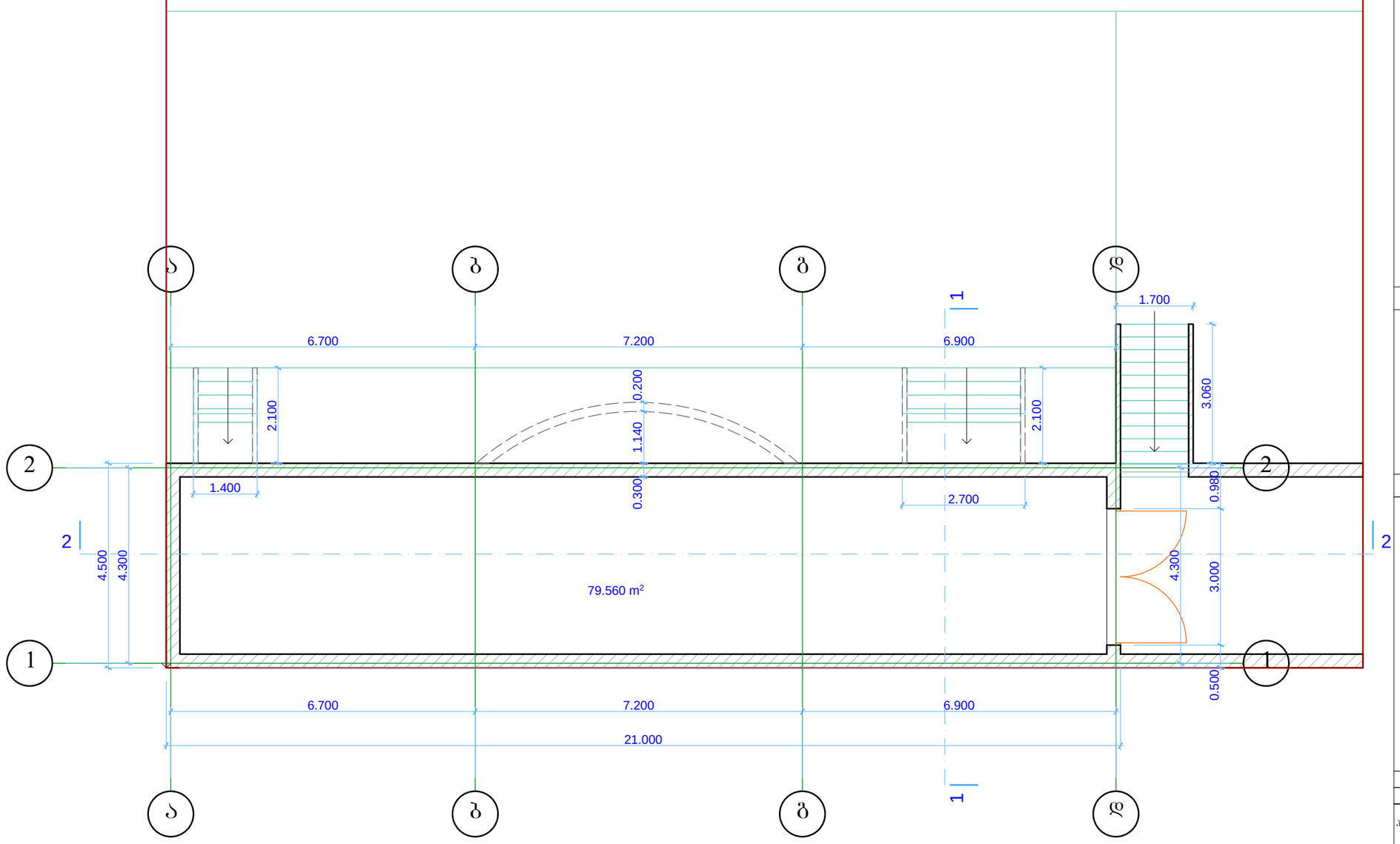

ფორმატი A-3	თბილისი 2014 წ.

ექსპლიკაცია

საპროექტო
გეგმა

პირობითი აღნიშვნები

შენიშვნები

დამკვეთი **ა.ჩიჩუა**

მისამართი: ქ. თბილისი წინანდლის 9

პროექტის დასახელება

თანამდებობა	გვარი	ხელმოწერა	თარიღი
დირექტორი	ბ. ხიზანიშვილი		
მთ.არქიტექტორი	ბ. ხიზანიშვილი		
არქიტექტორი	ბ. ხიზანიშვილი		
კონსტრუქტორი			
შეამოწმა			

არტ დიზაინი

მასშტაბი	1:100		
თარიღი			
სტადია		ფურცელი	სულ ფურცელი
პროექტი			

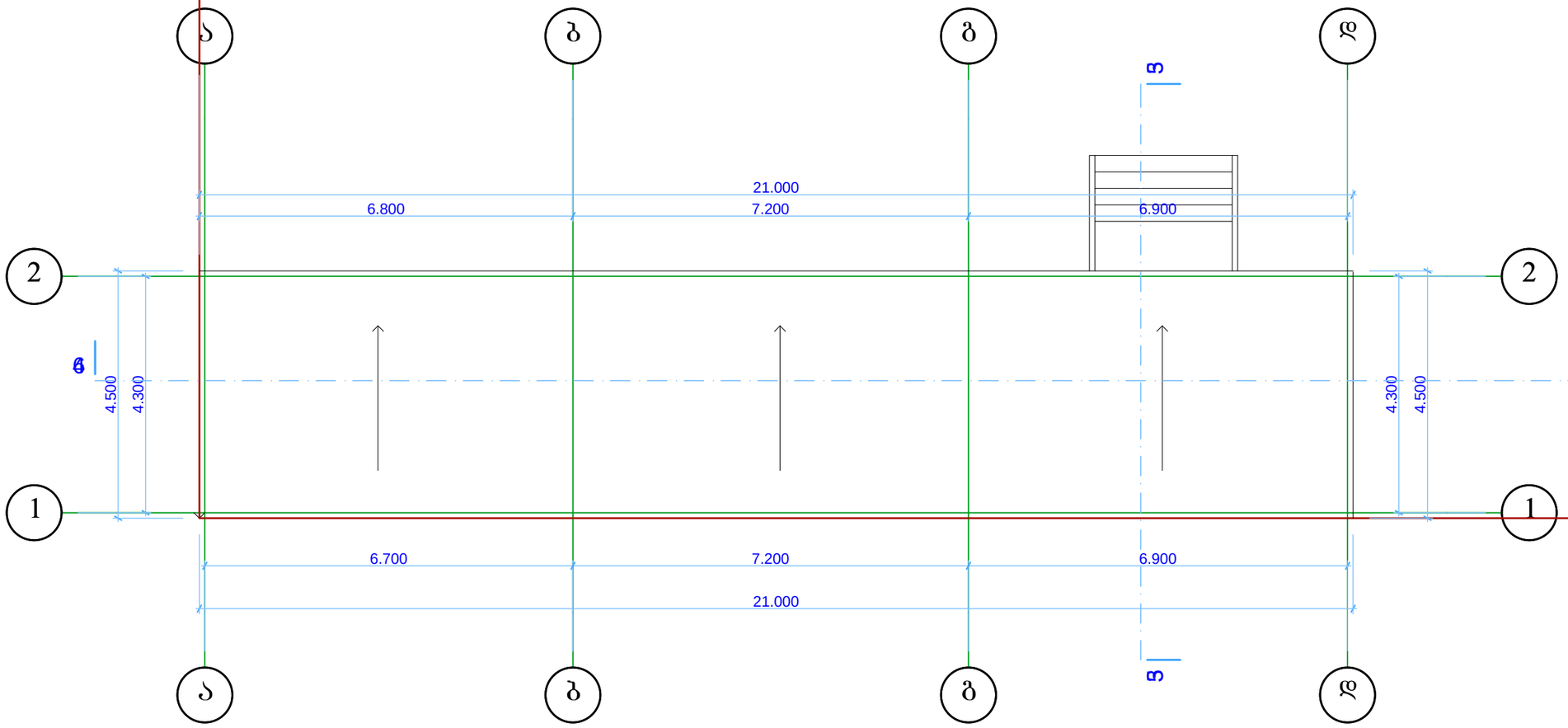

ფორმატი A-3

თბილისი 2014 წ.

ექსპლიკაცია

არსებული
გეგმა

პირობითი აღნიშვნები

შენიშვნები

დამკვეთი **ა.ჩიჩუა**

მისამართი: ქ. თბილისი წინანდლის 9

პროექტის დასახელება

თანამდებობა	გვარი	ხელმოწერა	თარიღი
დირექტორი	ბ. ხიზანიშვილი		
მთ.არქიტექტორი	ბ. ხიზანიშვილი		
არქიტექტორი	ბ. ხიზანიშვილი		
კონსტრუქტორი			
შეამოწმა			

არტ დიზაინი

მასშტაბი	1:100	
თარიღი		

სტადია	ფურცელი	სულ ფურცელი
პროექტი		

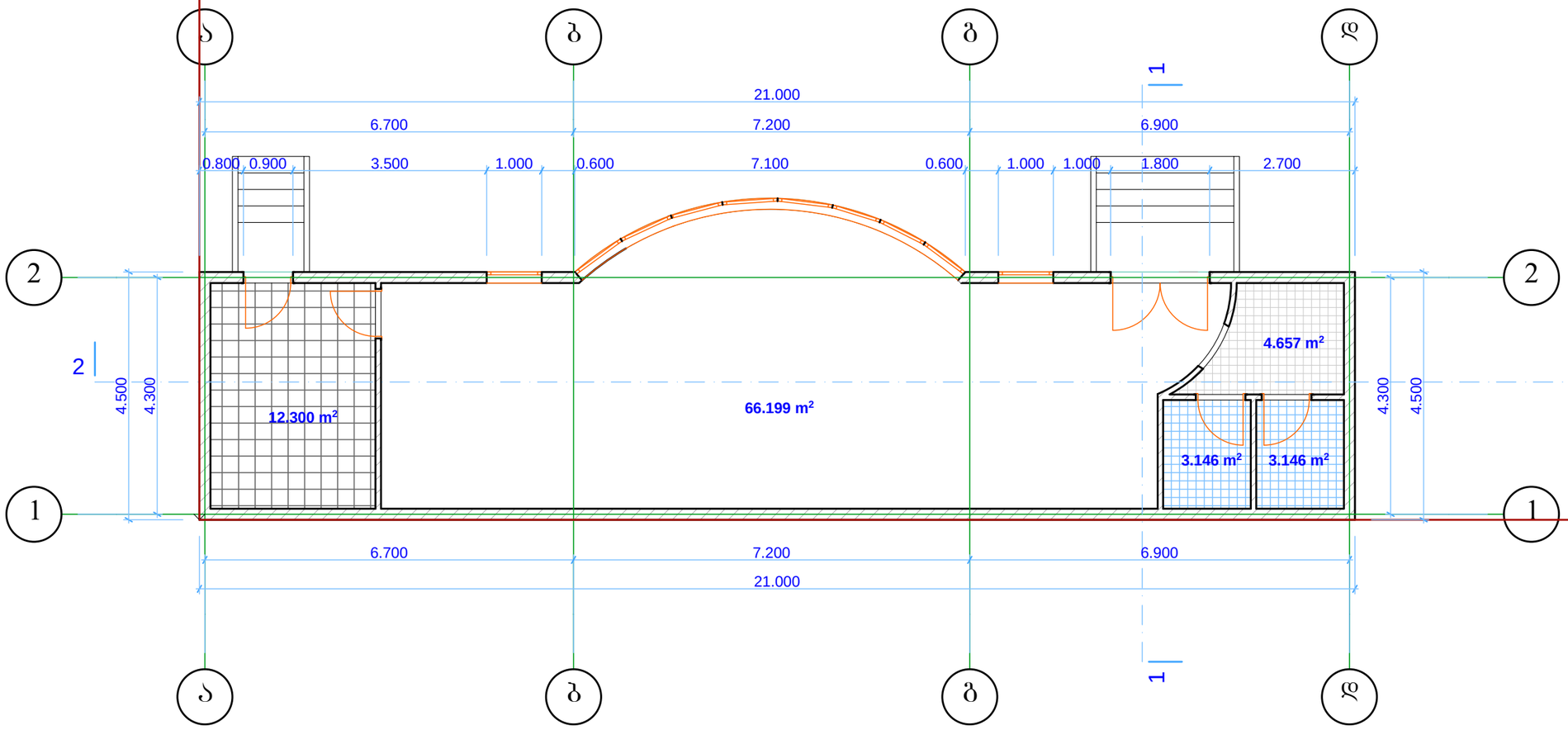

ფორმატი A-3 | თბილისი 2014 წ.

ექსპლიკაცია

საპროექტო გეგმა

პირობითი აღნიშვნები

შენიშვნები

დამკვეთი	**აჩიჩუა**
მისამართი:	ქ. თბილისი წინანდლის 9

პროექტის დასახელება

თანამდებობა	გვარი	ხელმოწერა	თარიღი
დირექტორი	ბ. ხიზანიშვილი		
მთ.არქიტექტორი	ბ. ხიზანიშვილი		
არქიტექტორი	ბ. ხიზანიშვილი		
კონსტრუქტორი			
შეამოწმა			

არტ დიზაინი

მასშტაბი	1:100
თარიღი	

სტადია	ფურცელი	სულ ფურცელი
პროექტი		

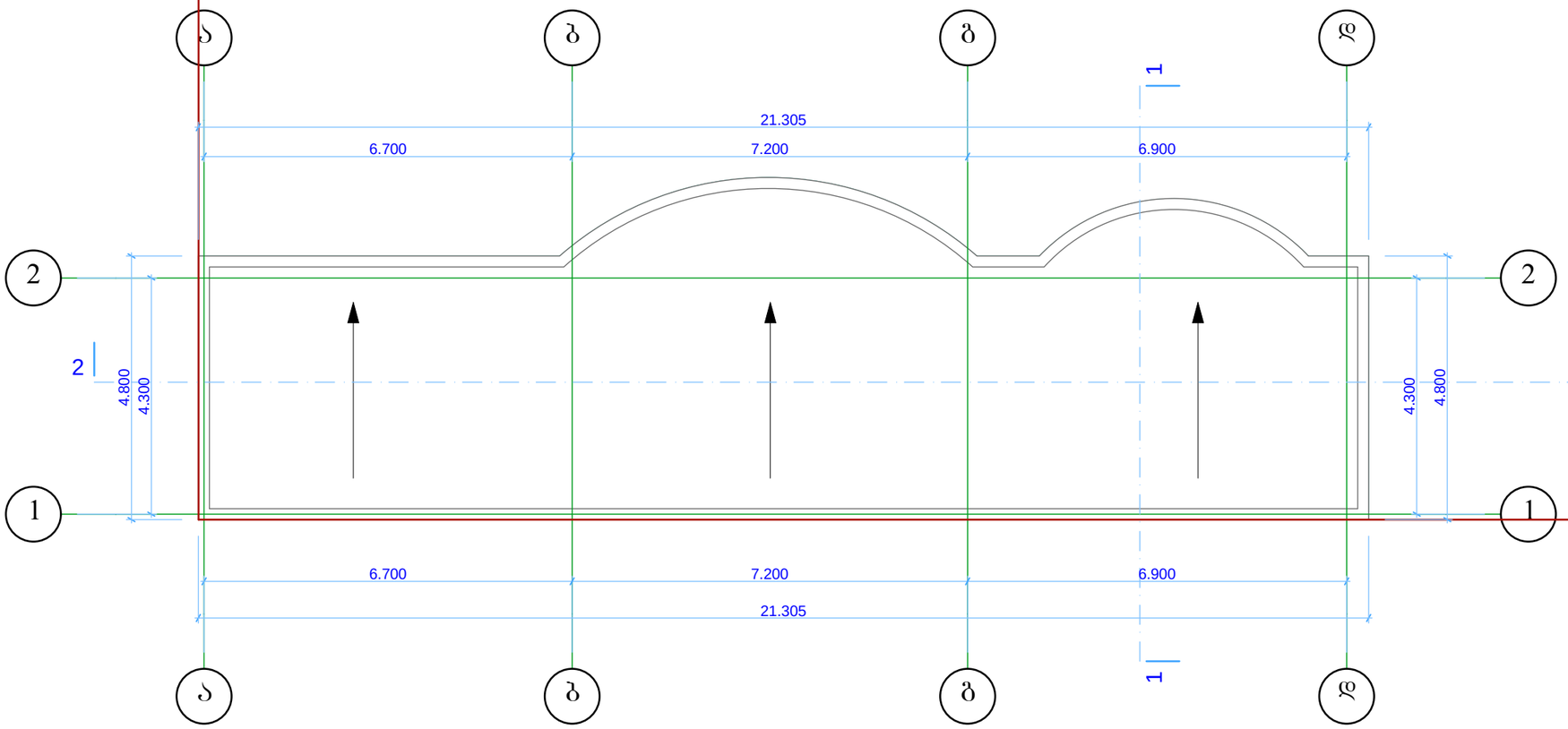

ფორმატი A-3	თბილისი 2014 წ.

ექსპლიკაცია

საპროექტო გეგმა

პირობითი აღნიშვნები

შენიშვნები

დამკვეთი **ა.ჩიჩუა**

მისამართი: ქ. თბილისი წინანდლის 9

პროექტის დასახელება

თანამდებობა	გვარი	ხელმოწერა	თარიღი
დირექტორი	ბ. ხოზანიშვილი		
მთ.არქიტექტორი	ბ. ხოზანიშვილი		
არქიტექტორი	ბ. ხოზანიშვილი		
კონსტრუქტორი			
შეამოწმა			

არქ დიზაინი

მასშტაბი	1:100
თარიღი	

სტადია	ფურცელი	სულ ფურცელი
პროექტი		