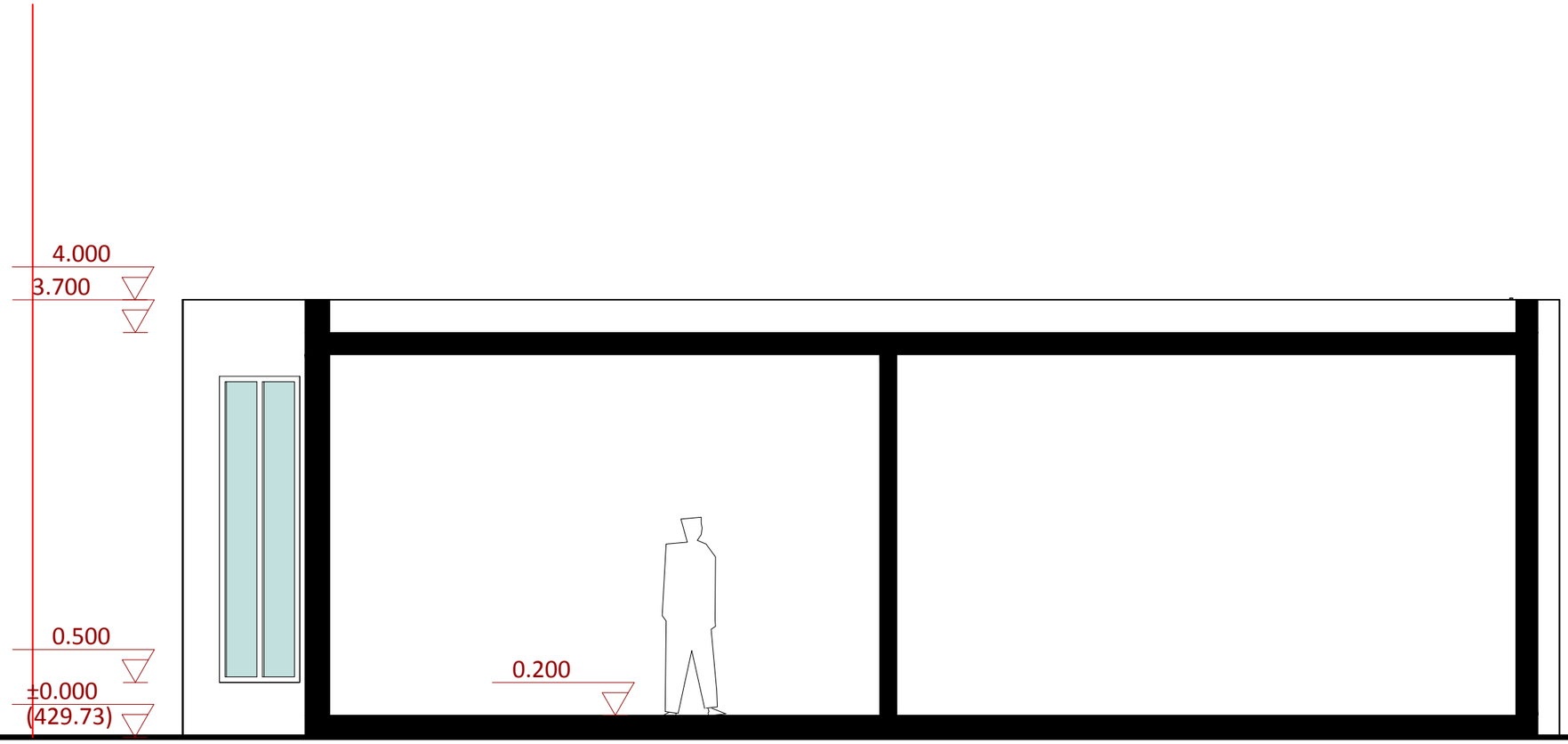

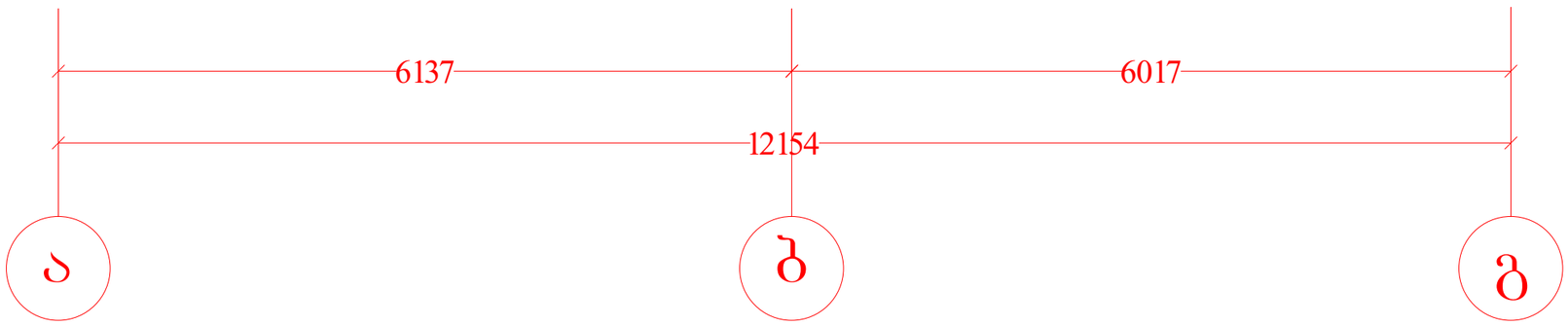

დამკვეთი:

"SOCAR GEORGIA PETROLEUM"

შემსრულებელი:

შ.პ.ს. "გააზუნი"

ავტომასაპარკო სადგური ქ. ობილისში, აწყურის ქუჩასა და კახეთის გზატკეცილის გაღაკვეთასთან ადმინისტრაციული შენობის რეკონსტრუქციის პროექტი.

დირექტორი		ზ. ფირანიშვილი
პროექტირების ხელმძღვანელი		გ. გოგიაშვილი
შესრულება		გ. გოგიაშვილი
შესამოწმა		ზ. ფირანიშვილი

ადმინისტრაციული შენობის ჭრილი (არსებული)

სტადია	მასშტაბი	ფურცელი	ფორმატი
	1:50		A-3

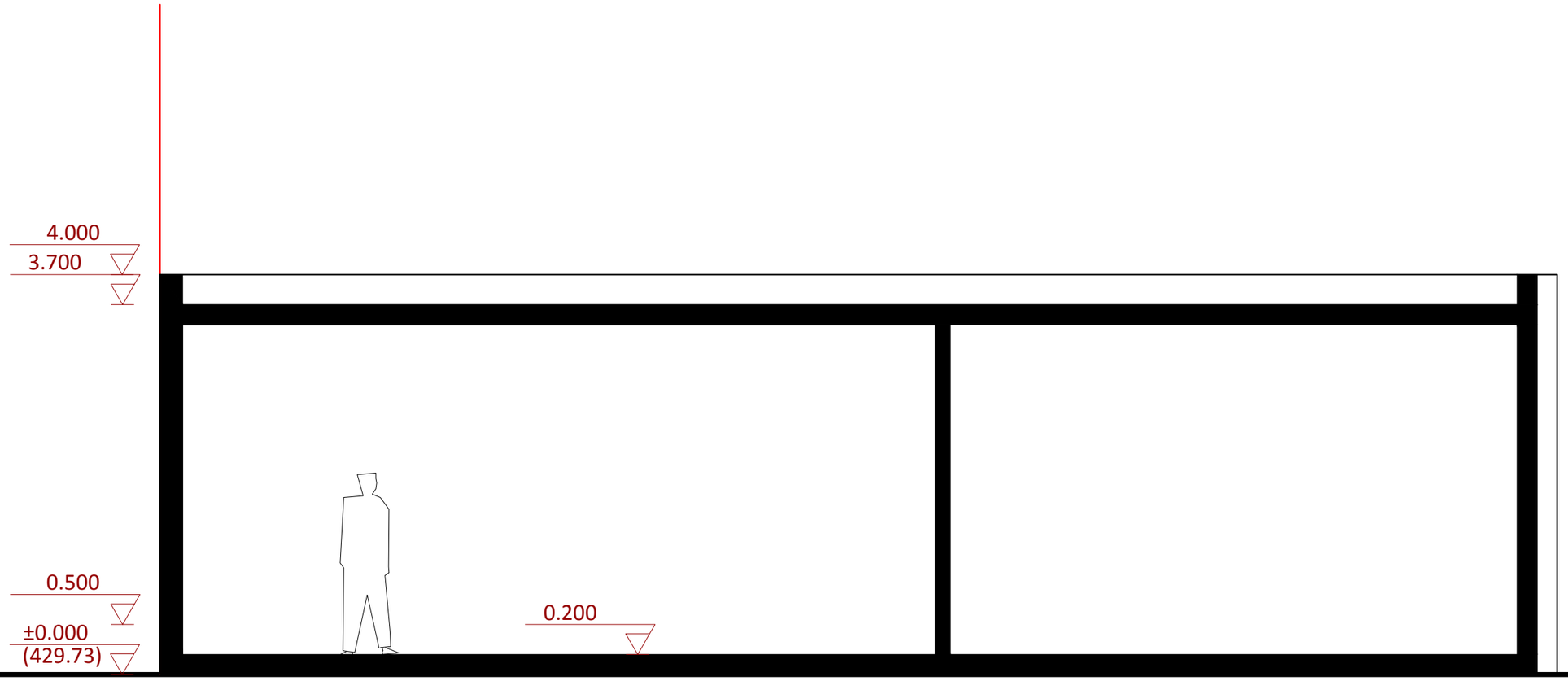

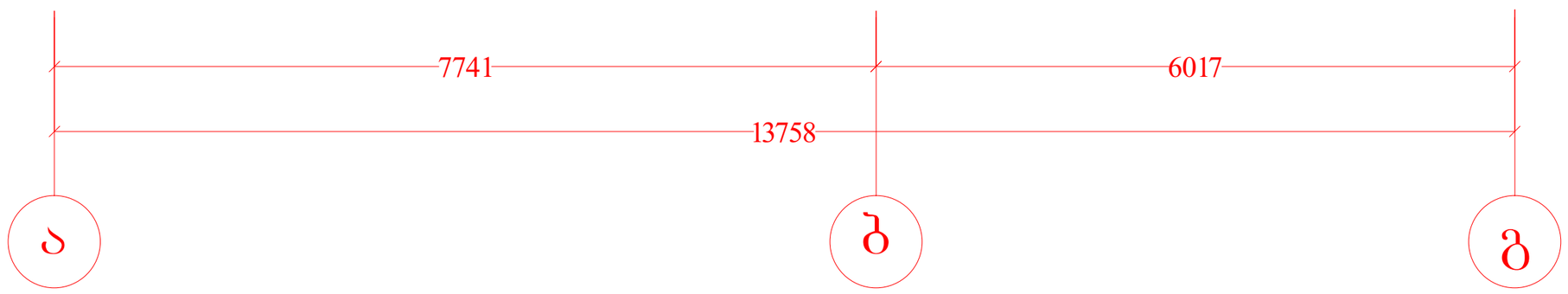

დამკვეთი:

"SOCAR GEORGIA PETROLEUM"

შემსრულებელი:

შ.პ.ს. "ბაბუნი"

ავტომასაპარმი სადგური ქ. ობილისში, აწყურის ქუჩასა და კახეთის გზატკეცილის გაღაკვეთასთან ადმინისტრაციული შენობის რეკონსტრუქციის პროექტი.

დირექტორი		ზ. ფირანიშვილი
პრემიარი არქიტექტორი		მ. ბარამიაშვილი
შესრულა		მ. ბარამიაშვილი
შეამოწმა		ზ. ფირანიშვილი

ადმინისტრაციული შენობის ჭრილი 1-1 (საარ(ე)ქტო)

სტადია	მასშტაბი	ფურცელი	ფორმატი
	1:50		A-3