ფასადი ღერძებში 1-2

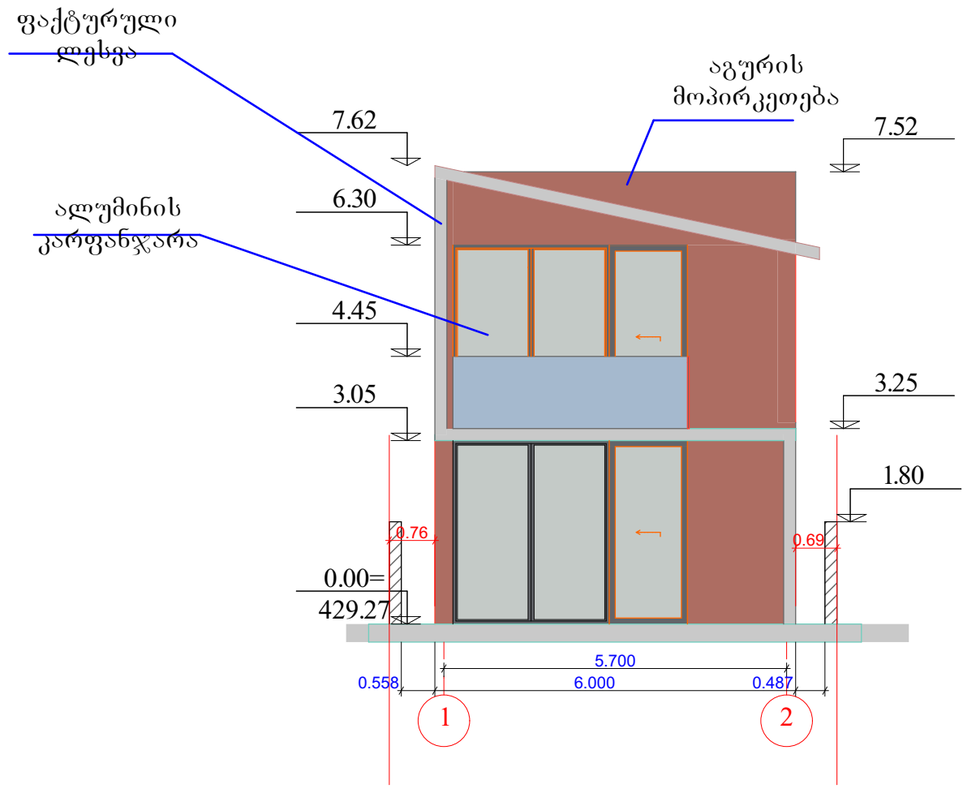

GEOco
CONSTRUCTION COMPANY

პროექტის სახელწოდება

ორსართულიანი ინდივიდუალური საცხოვრებელი სახლის პროექტი

სტადია ესკიზი

არქიტექტურული ნაწილი

დირექტორი: ვ. ნიკოლაძე

მთ. არქიტექტორი: ს. ბეგაშვილი

მასშტაბი 1:100	ფასადი ღერძებში 1-2	ფურცელი გვერდი ა-9
ავტორი: ს. ბეგაშვილი	თბილისი 2014 წ.	

ფასადი ღერძებში 2-1

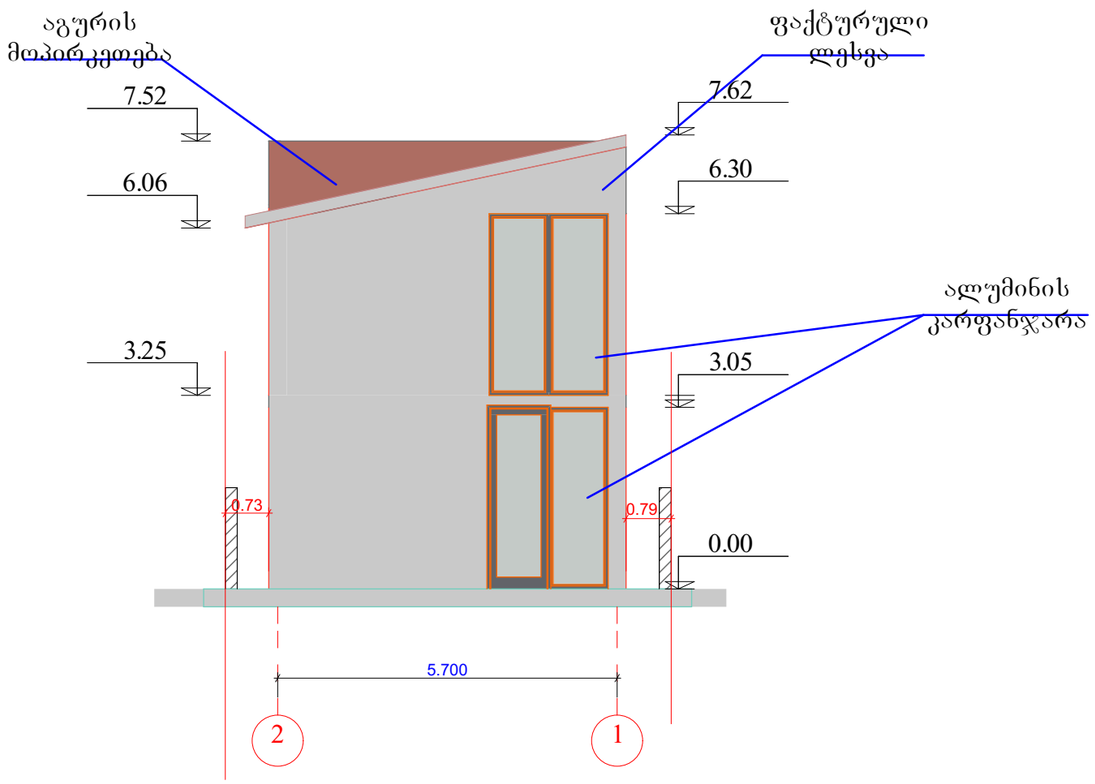

GEOco
CONSTRUCTION COMPANY

პროექტის სახელწოდება

ორსართულიანი ინდივიდუალური საცხოვრებელი სახლის პროექტი

სტადია ესკიზი

არქიტექტურული ნაწილი

დირექტორი: ვ. ნიკოლავა

მთ. არქიტექტორი: ს. ბეგაშვილი

მასშტაბ 1:100	თბილისი 2014 წ.	ფურცელი
ავტორი: ს. ბეგაშვილი	ფასადი ღერძებში 2-1	გვერდი ა-11

ფასადი ღერძებში ა-გ

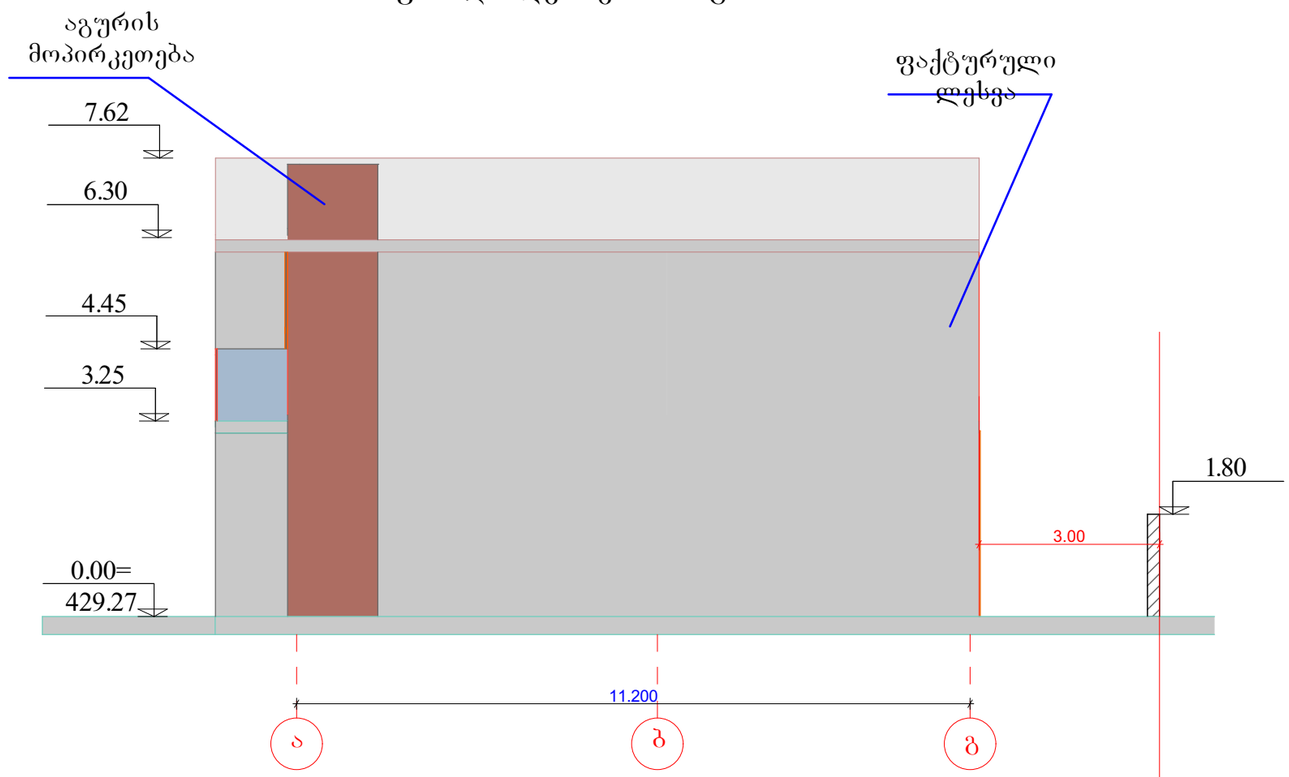

GEOco
CONSTRUCTION COMPANY

პროექტის სახელწოდება

ორსართულიანი ინდივიდუალური საცხოვრებელი სახლის პროექტი

სტადია ესკიზი

არქიტექტურული ნაწილი

დირექტორი: ვ. ნიკოლაძე

მთ. არქიტექტორი: ს. ბეგაშვილი

მასშტაბი 1:100	თბილისი 2014 წ.	ფურცელი
ავტორი: ს. ბეგაშვილი	ფასადი ღერძებში ა-გ	გვერდი ა-10

ფასადი ღერძებში გ-ა

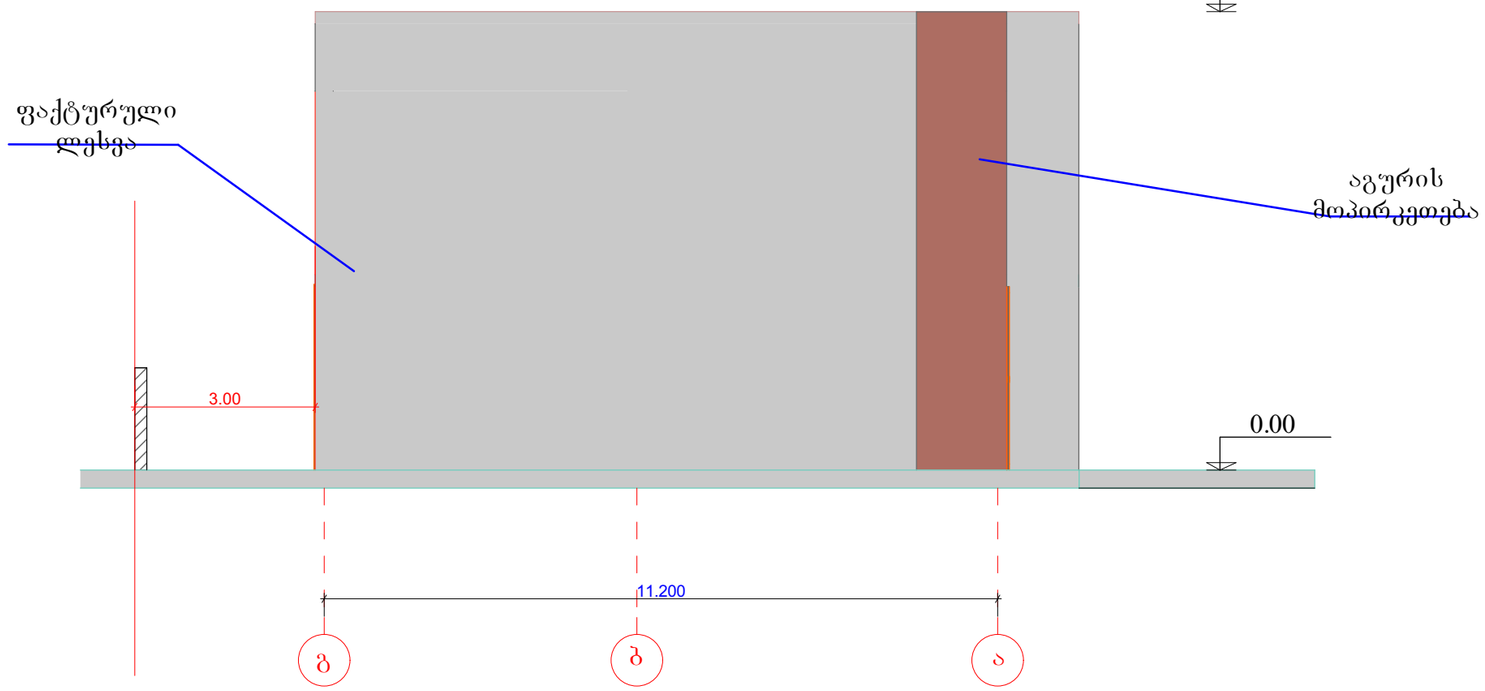

GEOco
CONSTRUCTION COMPANY

პროექტის სახელწოდება

ორსართულიანი ინდივიდუალური
საცხოვრებელი სახლის პროექტი

სტადია ესკიზი

არქიტექტურული ნაწილი

დირექტორი: ვ. ნიკოლაძე

მთ. არქიტექტორი: ს. ბეგაშვილი

მასშტაბი ავტორი: ს. ბეგაშვილი	თბილისი 2014 წ.	ფურცელი
1:100 ფასადი ღერძებში გ-ა		გვერდი ა-12