ადმინისტრაციული შენობის შუნძციონალური გეგმა
მ. 1:100

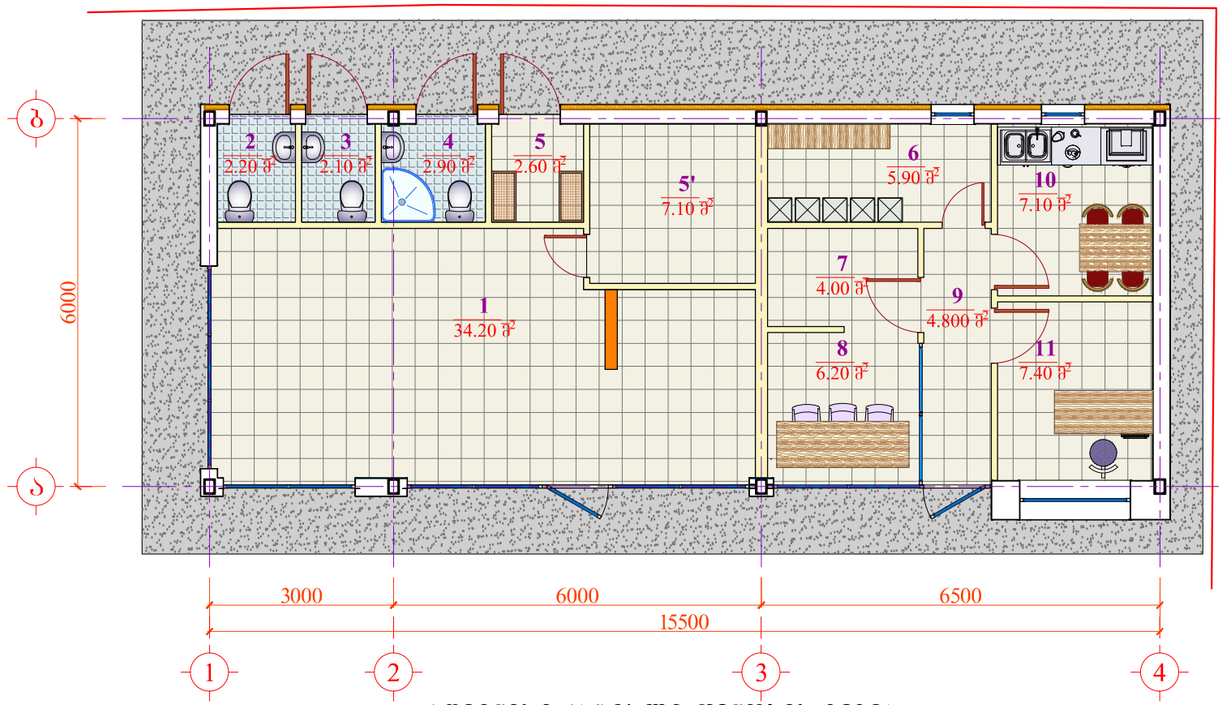

ადმინისტრაციული შენობის გეგმა
მ. 1:100

ექსპლიკაცია:

1.	მძღოლებისა და მგზავრების მომსახურების ობიექტი	34.20 მ².
2.	W.C.	2.20 მ².
3.	W.C.	2.10 მ².
4.	W.C.	2.90 მ².
5.	ინვენტარის საწყობი	2.60 მ².
5'.	ინვენტარის საწყობი	7.10 მ².
6.	გასახდელი	5.90 მ².
7.	ელ. შარის სათავსი	4.00 მ².
8.	საოპერატორო	6.20 მ².
9.	დერეფანი	4.80 მ².
10.	სამზარეულო-სასადილო	7.10 მ².
11.	ოფისი	7.40 მ².

სულ საერთო ფართი: -------- 86.50 მ².

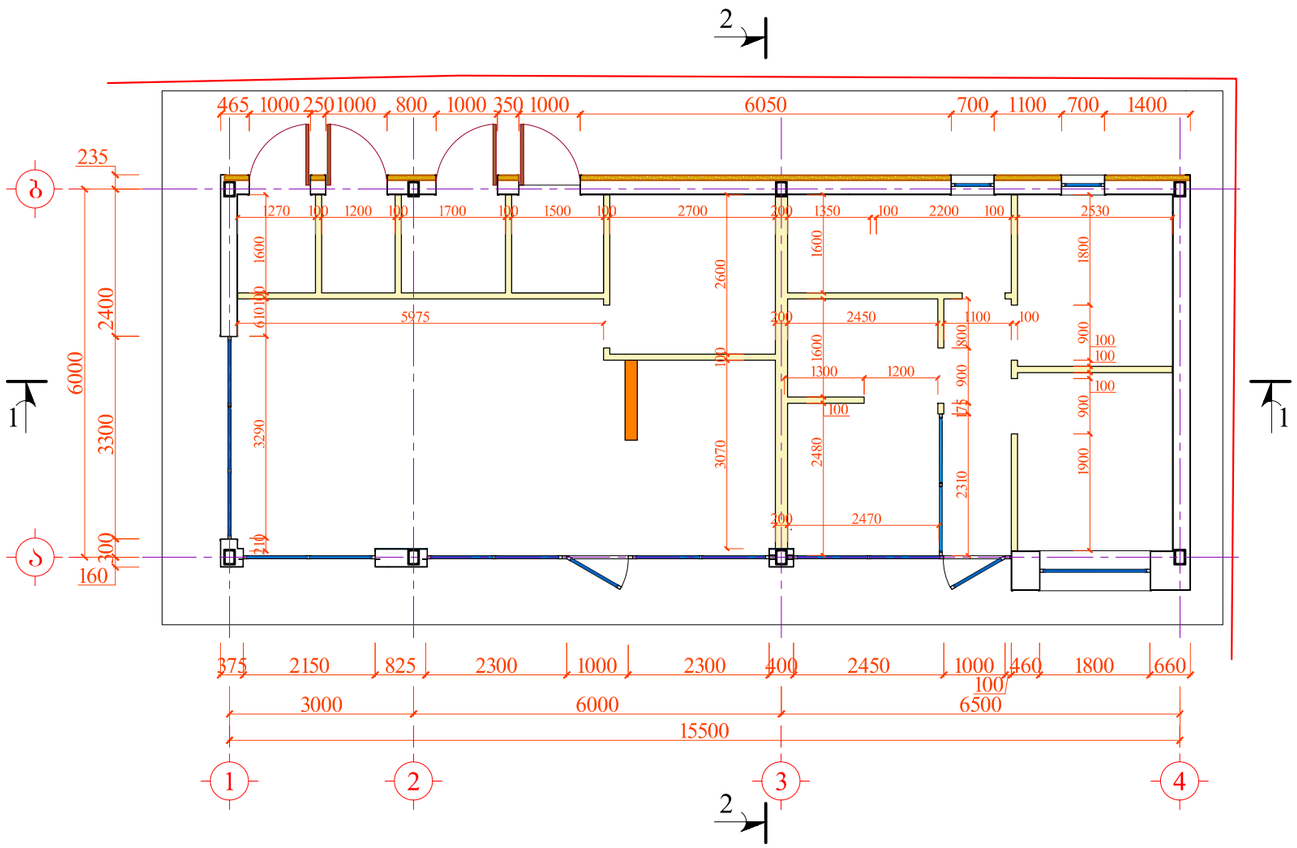

ადმინისტრაციული შენობის
ფართი გარე კონტურზე
102.30 მ²

დამკვეთი: "SOCAR GEORGIA PETROLEUM"		შემსრულებელი: შ.პ.ს. "არქ ლაინი" L.T.D. "ARCH LINE"		
არქიტექტურული ნაწილი	დირექტორი		დ. გოძსაძე	
ავტომგასამართი კომპლექსი ქ. ობილისში, სარკინიგზოს გამზირსა და დიდ დილომში მიმავალ გზის გაღაკვეთასთან	არქიტექტორი		ლ. ინასარიძე	
	შესრულა		დ. ჯურღულაშვილი	
ადმინისტრაციული შენობის გეგმა	სტადია	მასშტაბი	ფურცელი	ფორმატი
	მ.პ.	1:100	2	A-3

სახურავის გეგმა წყლის გადაყვანის სქემით
მ. 1:100

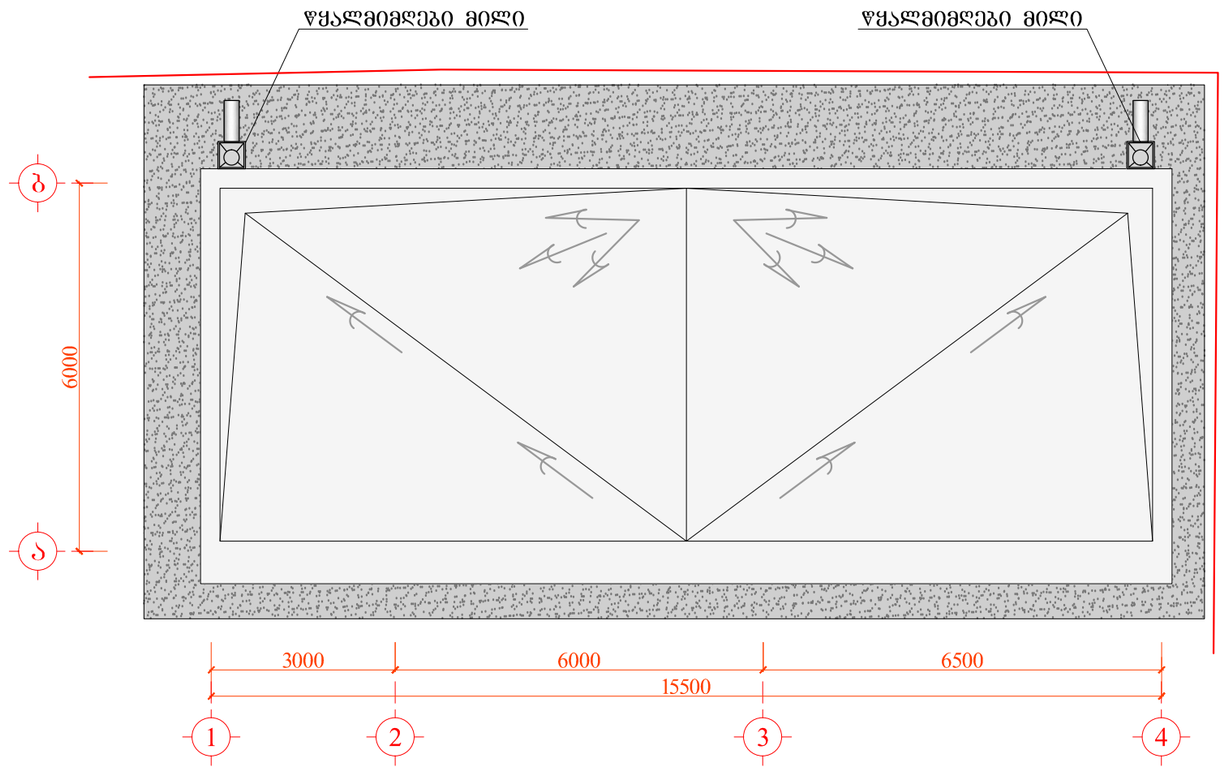

დამკვეთი: "SOCAR GEORGIA PETROLEUM"		შემსრულებელი: შ.პ.ს. "არქ ლაინი" L.T.D. "ARCH LINE"		
არქიტექტურული ნაწილი	დირექტორი		დ. გოძსაძე	
ავტომბასამართი კომპლექსი ქ. თბილისში, სარაჯიშვილის გამზირსა და დიდ დიღომში მიმავალ გზის გაღაკვეთასთან	არქიტექტორი		ლ. ონასარიძე	
	შესასრულა		დ. ჯუღულაშვილი	
ადმინისტრაციული შენობის სახურავის გეგმა	სტადია	მასშტაბი	წყრცელი	ფორმატი
	მ.პ.	1:100	3	A-3

ფარდულის გეგმა
მ. 1:100

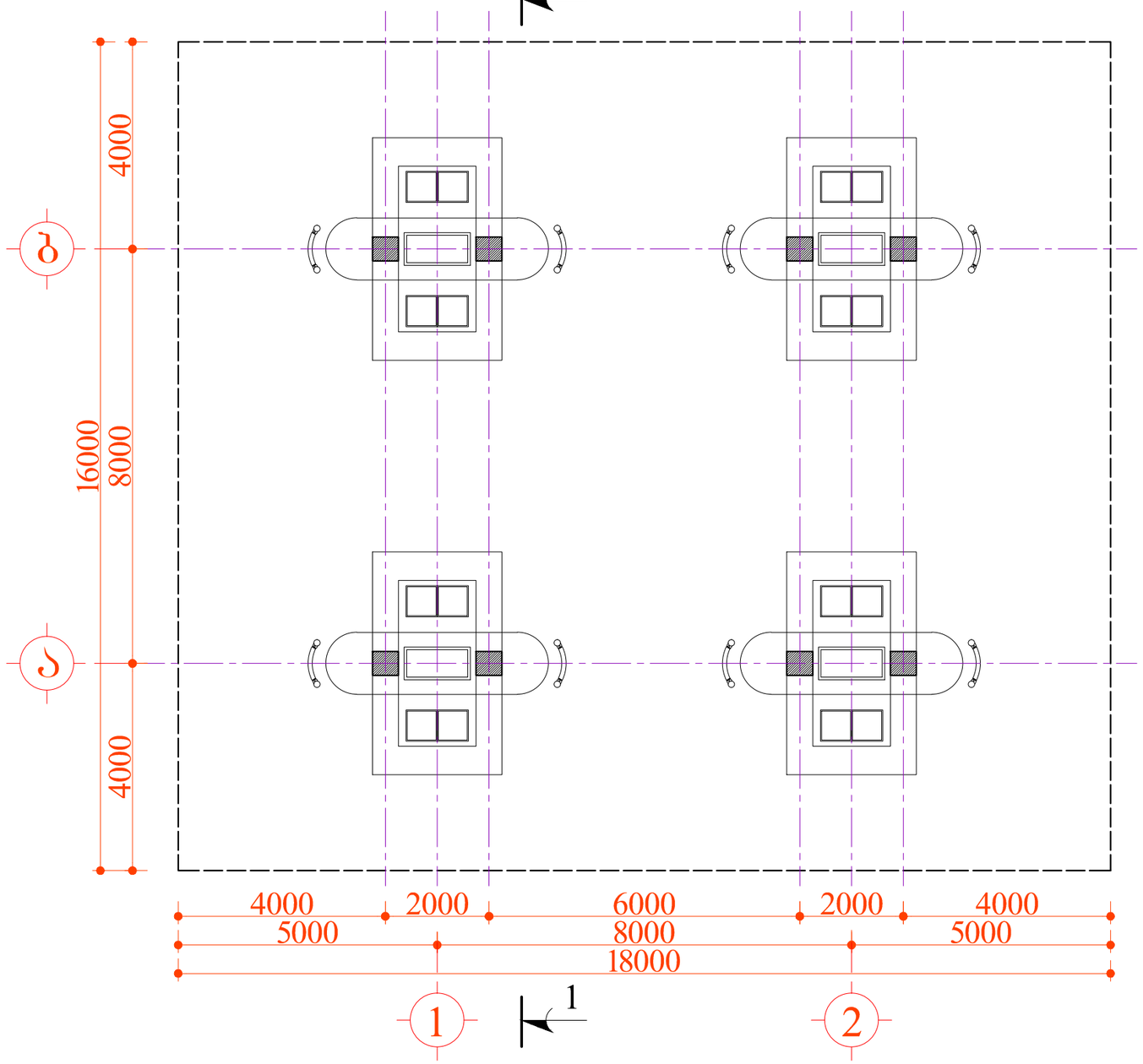

მარიგებელი სვეტების კუნძულის ფართი
4.90X4=112.90 მ²

დამკვეთი: "SOCAR GEORGIA PETROLEUM"		შემსრულებელი: შ.პ.ს. "არქ ლაინი" L.T.D. "ARCH LINE"	
არქიტექტურული ნაწილი	დირექტორი		დ. გოძსაძე
ავტომგასამართი კომპლექსი ქ. თბილისში, სარკინიგზოს გამზირსა და დიდ დიღომში მიმავალ გზის გალაკვეთასთან	არქიტექტორი		ლ. ინასარიძე
	შესასრულა		დ. ჭურღულაშვილი
ფარდულების გეგმა	სტადია	მასშტაბი	წყრცელი	ფორმატი
	მ.პ.	1:100	6	A-3

ფარდულის სახურავის გეგმა
მ. 1:100

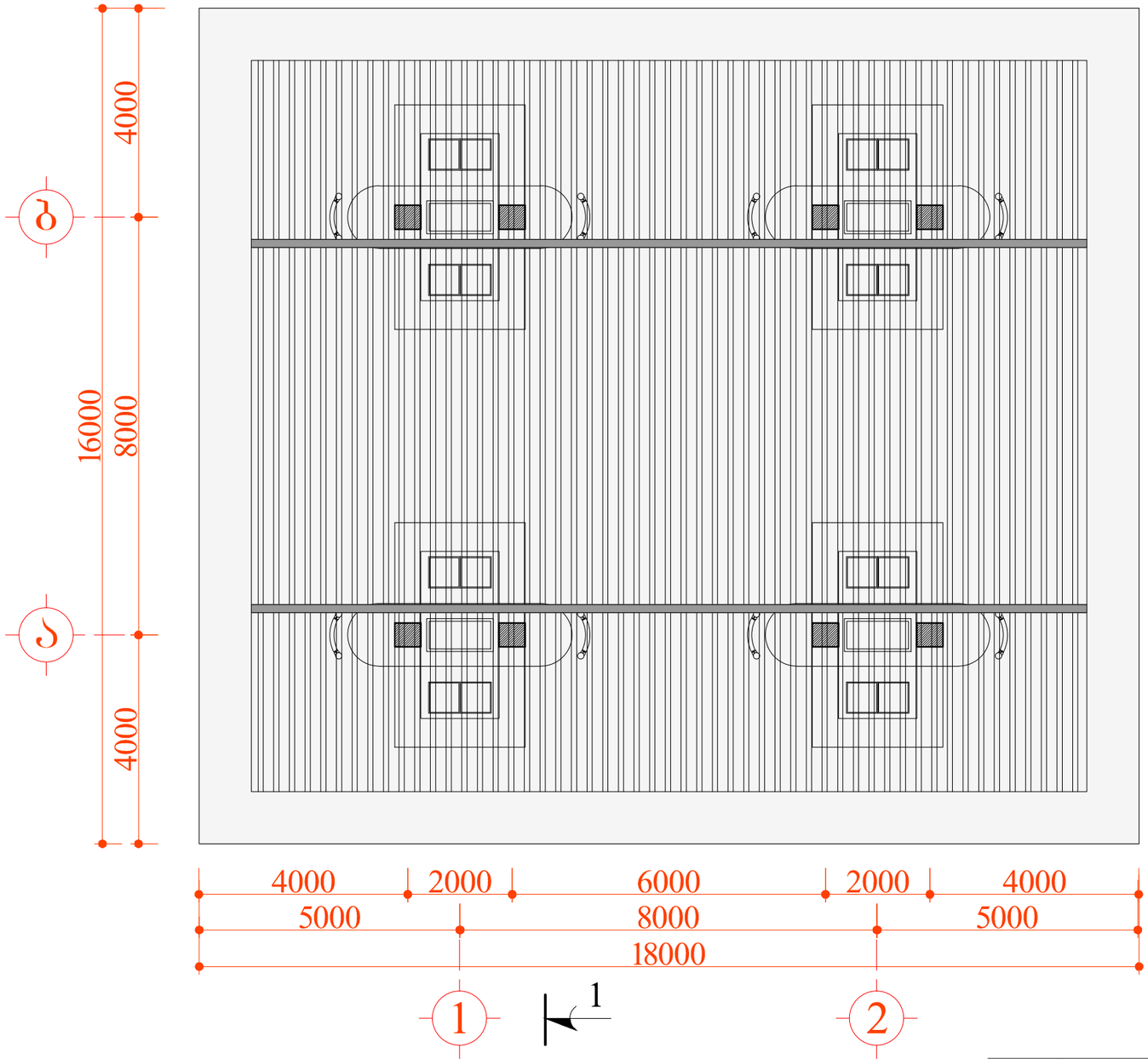

დამკვეთი: "SOCAR GEORGIA PETROLEUM"		შემსრულებელი: შ.პ.ს. "არქ ლაინი" L.T.D. "ARCH LINE"	
არქიტექტურული ნაწილი	დირექტორი		დ. გოძსაძე
ავტომასამართი კომპლექსი ქ. თბილისში, სარკინიგზოს გამზირსა და დიდ დილომში მიმავალ გზის გადაკვეთასთან	არქიტექტორი		ლ. ინასარიძე
	შესრულა		დ. ჯუღულაშვილი
ფარდულების სახურავის გეგმა	სტადია	მასშტაბი	ფურცელი	ფორმატი
	მ.პ.	1:100	7	A-3

ავტოსამრეცხაოს ბეტონის მოედნის გეგმა
მ. 1:100

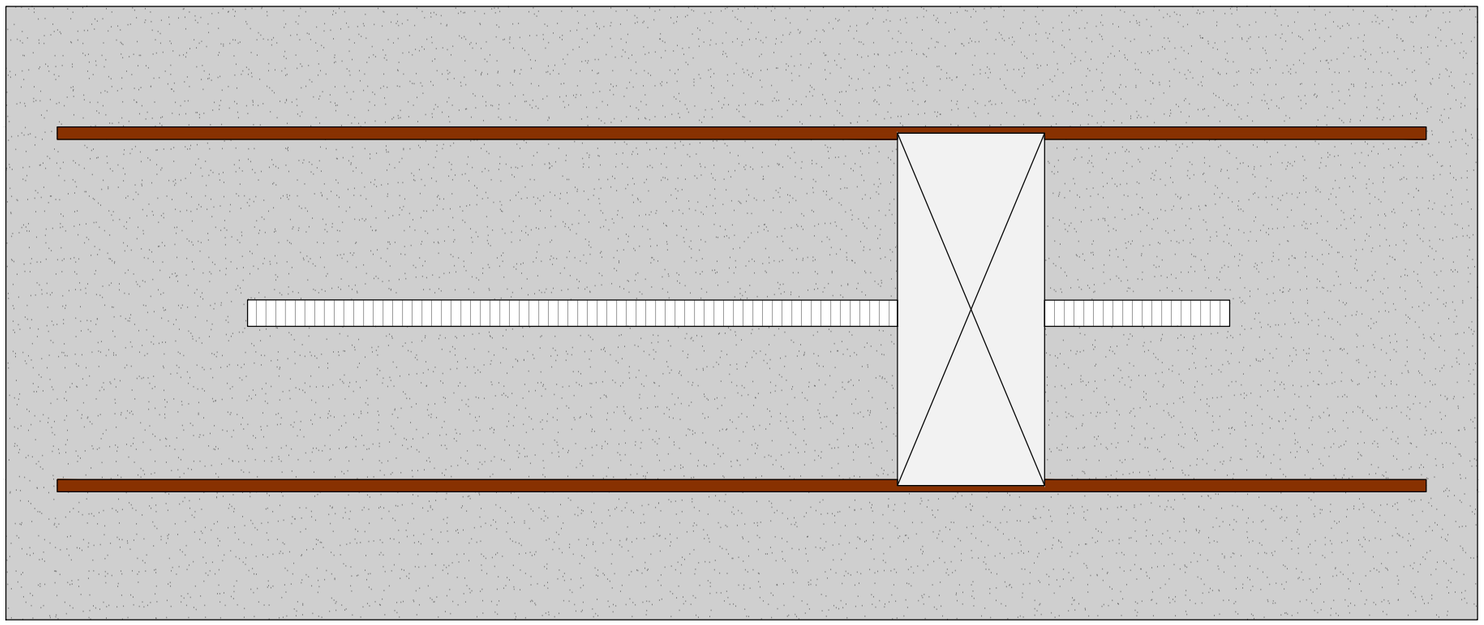

ფართი გარე კონტურზე
60.00 მ².

კომპრესორის ბეტონის მოედნის გეგმა
მ. 1:100

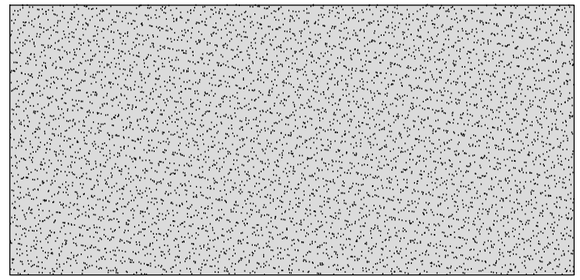

ფართი გარე კონტურზე
10.10 მ².

რესივერის ბეტონის მოედნის გეგმა
მ. 1:100

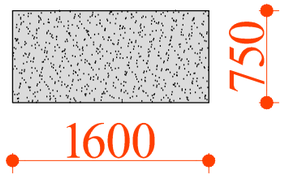

ფართი გარე კონტურზე
1.20 მ².

მოსაცდელის გეგმა
მ. 1:100

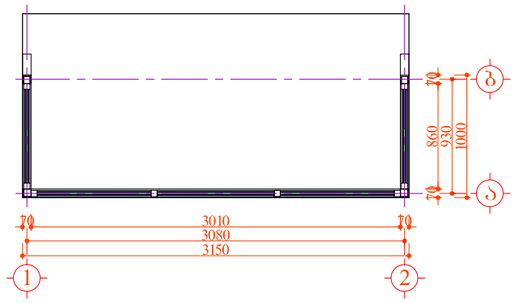

ფართი გარე კონტურზე
3.70 მ².

ბუნებრივი აირის საშრობის ნ ეტონის მოედნის გეგმა
მ. 1:100

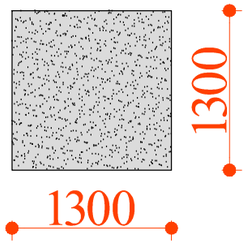

ფართი გარე კონტურზე
1.70 მ².

SOCAR დამკვეთი: "SOCAR GEORGIA PETROLEUM"			შემსრულებელი: ARCH LINE შ.პ.ს. "არქ ლაინი" L.T.D. "ARCH LINE"	
არქიტექტურული ნაწილი	დირექტორი		დ. გოძსაძე	
ავტომგასამართი კომპლექსი ქ. თბილისში, სარკინიგზო გამზირსა და დიდ დიღომში მიმავალ გზის გადაკვეთასთან	არქიტექტორი		ლ. ონასარიძე	
	შესასრულა		დ. ჯურღულაშვილი	
ავტოსამრეცხაოს, კომპრესორის, ბუნებრივი აირის რესივერების მოედნის და საშრობის გეგმები	სტადია	მასშტაბი	ფურცელი	ფორმატი
	მ.პ.	1:100	10	A-3