ჭრილი 1-1
მ. 1:50

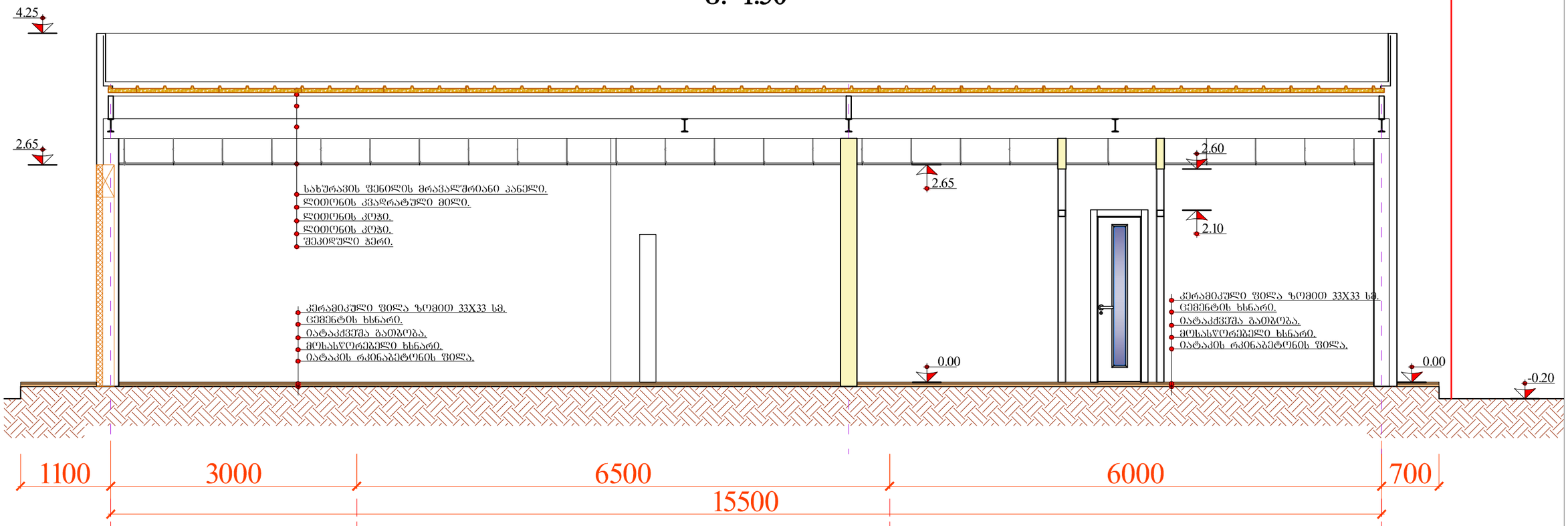

ჭრილი 2-2
მ. 1:50

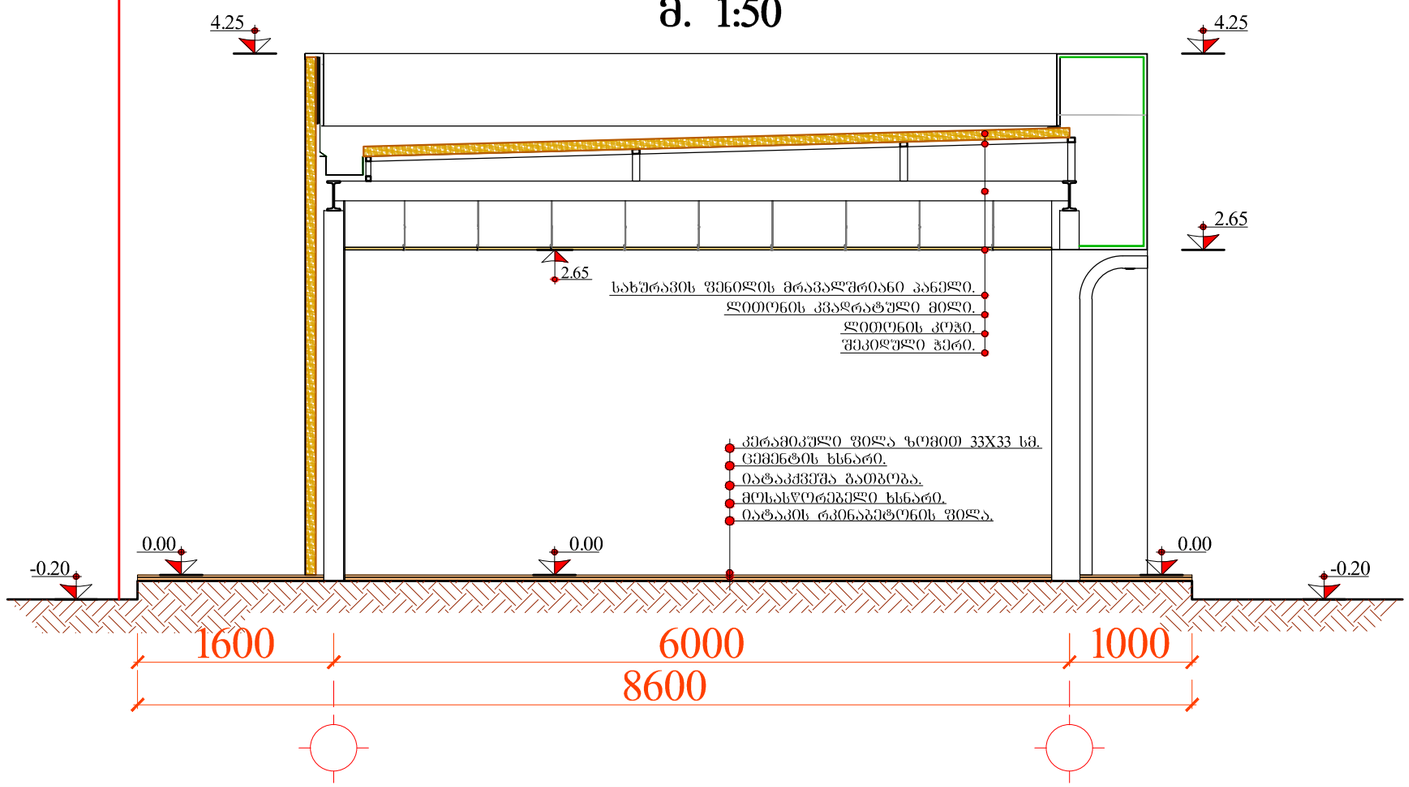

დამკვეთი: "SOCAR GEORGIA PETROLEUM"	შემსრულებელი: შ.პ.ს. "არქ ლაინი" L.T.D. "ARCH LINE"		
არქიტექტურული ნაწილი	დირექტორი		დ. გოძსაძე
ავტოგასამართი კომპლექსი ქ. ობილისში, სარკინიგზო გზის გაყვანისა და დიდ დილომში მიმავალ გზის გადაკვეთასთან	არქიტექტორი		ლ. ინასარიძე
	შესრულა		დ. ჭურღულაშვილი
ჭრილი 1-1, ჭრილი 2-2	სტადია	მასშტაბი	ფურცელი	ფორმატი
	მ.პ.	1:100	4	A-3

ჭრილი 1-1
მ. 1:100

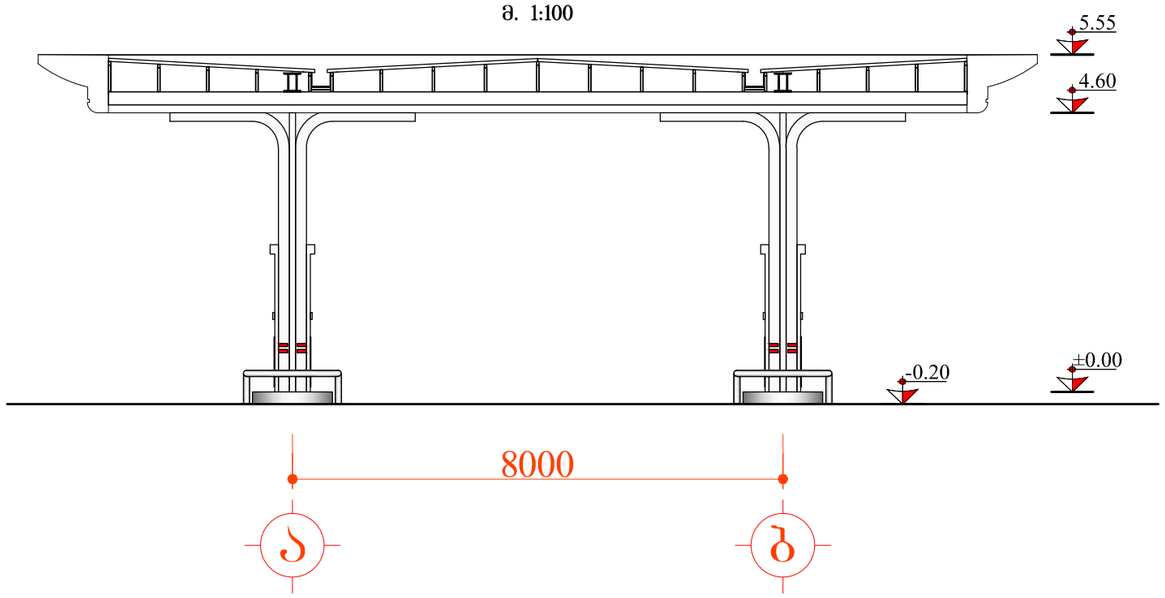

დამკვეთი: "SOCAR GEORGIA PETROLEUM"	შემსრულებელი: შ.პ.ს. "არქ ლაინი" L.T.D. "ARCH LINE"			
არქიტექტურული ნაწილი	დირექტორი		დ. გოძსაძე	
ავტოგასამართი კომპლექსი ქ. თბილისში, ხარაზიშვილის გამზირსა და დიდ დიღომში მიმავალ გზის გადაკვეთასთან	არქიტექტორი		ლ. ინასარიძე	
	შესრულა		დ. ჯუღლულაშვილი	
ჭრილი 1-1	სტადია	მასშტაბი	ფურცელი	ფორმატი
	მ.პ.	1:100	7'	A-3