I სართულის გეგმა

გეგმა 0.00 ნიშნულზე

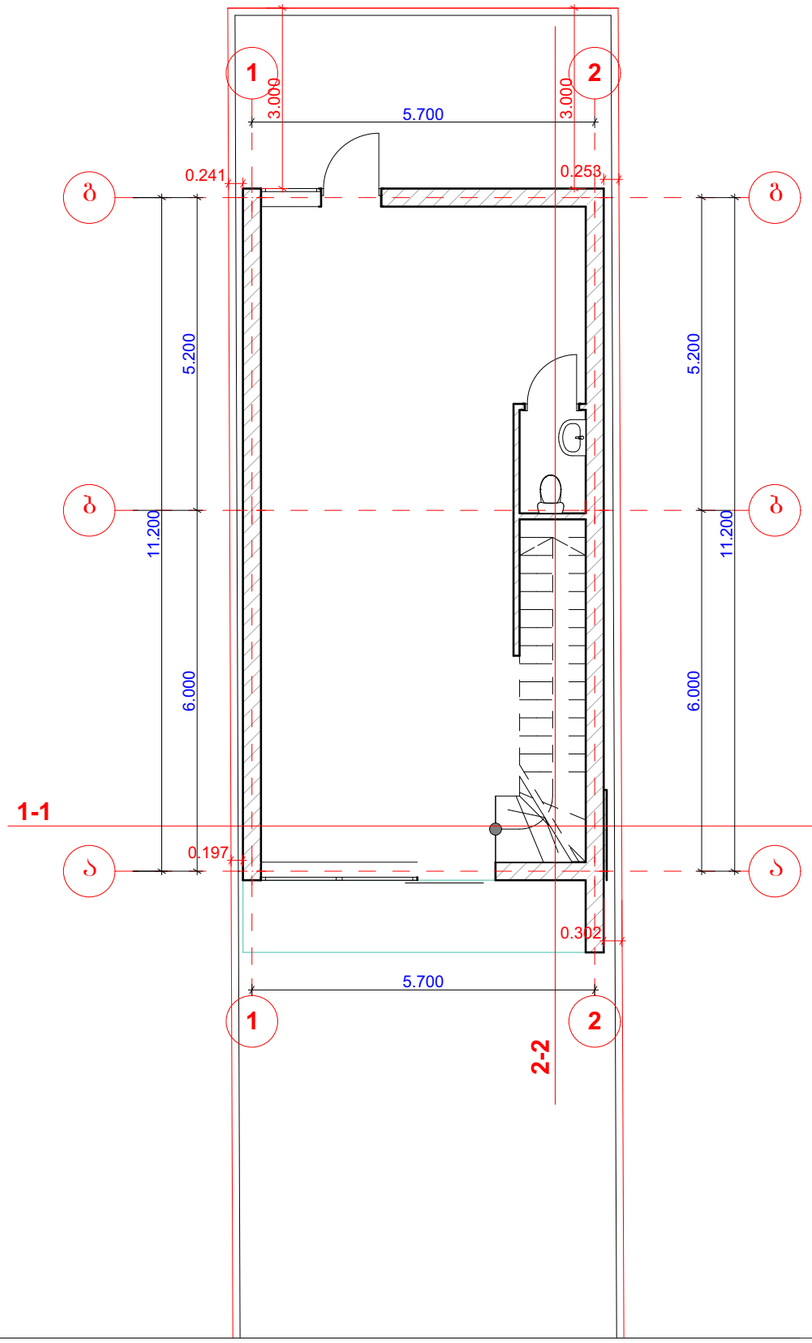

კ1-ის საანგარიშო კროკი

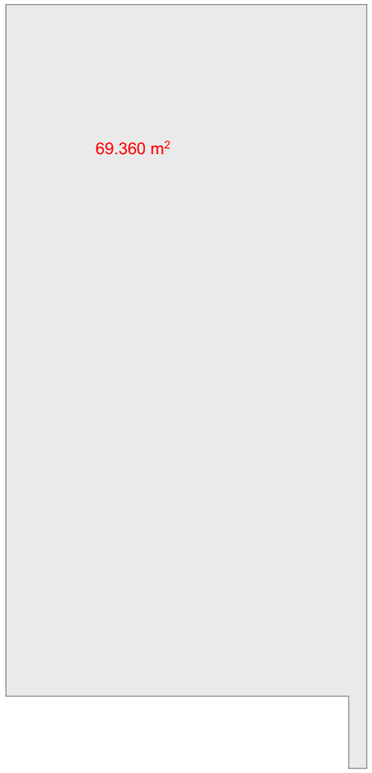

კ2-ის საანგარიშო კროკი

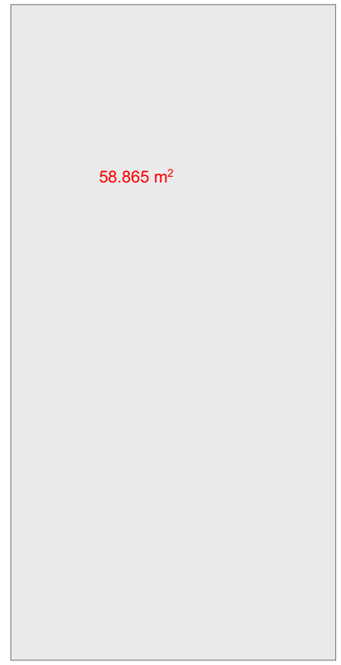

GEOco
CONSTRUCTION COMPANY

პროექტის სახელწოდება

ორსართულიანი ინდივიდუალური საცხოვრებელი სახლის პროექტი

სტადია ესკიზი

არქიტექტურული ნაწილი

დირექტორი: ვ. ნიკოლაძა

მთ. არქიტექტორი: ს.

გეგმაშვილი

მასშტაბი	თბილისი 2014 წ.	ფურცელი
1:100	გეგმა 0.00 ნიშნულზე	გვერდი ა-4

ავტორი: ს. გეგმაშვილი

გეგმა 3.25 ნიშნულზე

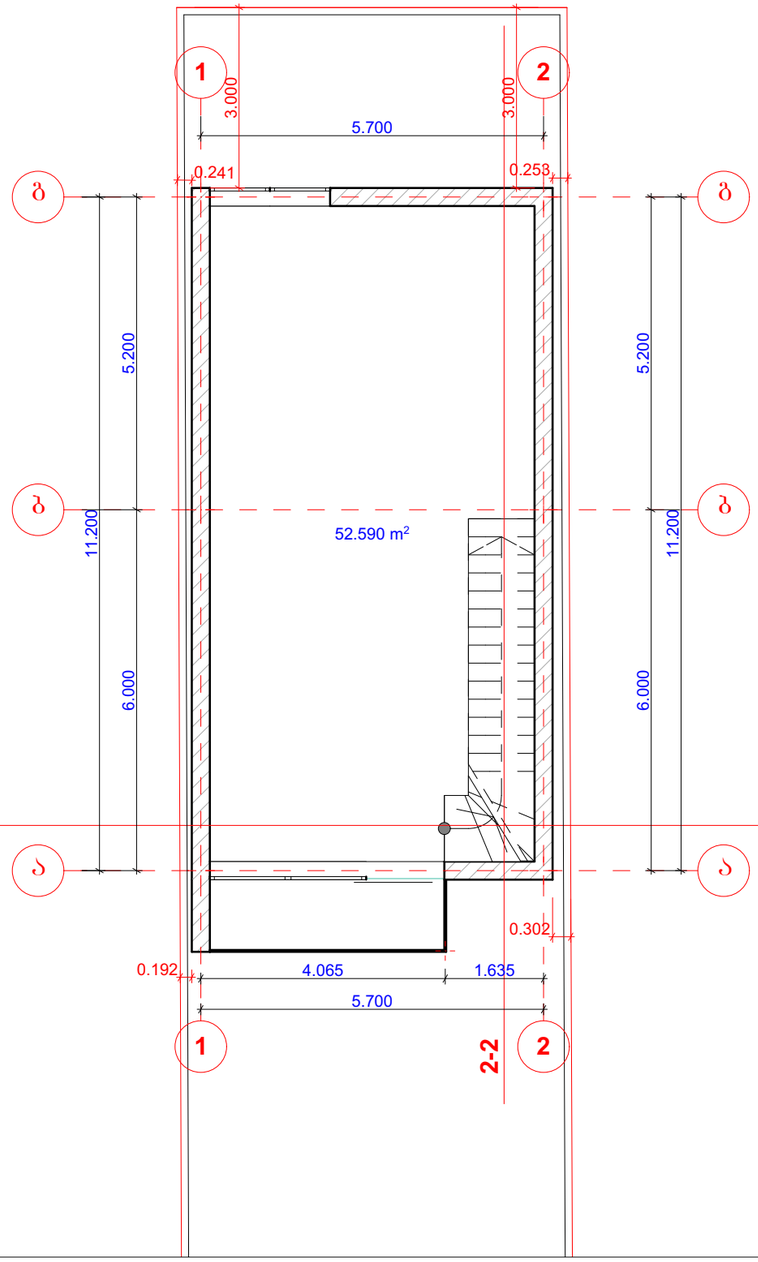

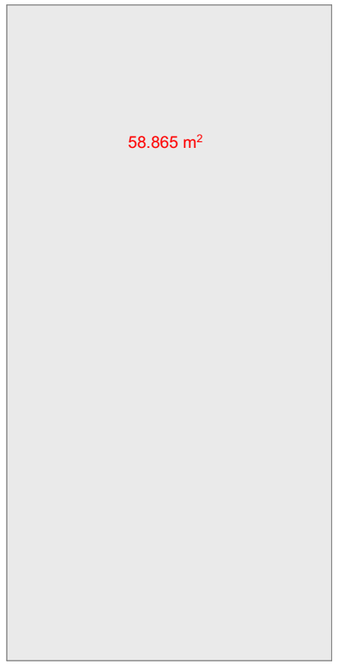

GEOco
CONSTRUCTION COMPANY

პროექტის სახელწოდება

ინდივიდუალური საცხოვრებელი სახლის პროექტი

სტადია ესკიზი

არქიტექტურული ნაწილი

დირექტორი: ვ. ნიკოლავა

მთ. არქიტექტორი: ს.

გეგმაშვილი

მასშტაბი 0	თბილისი 2014 წ.	ფურცელი
ავტორი: ს. გეგმაშვილი 1:100	გეგმა 3.25 ნიშნულზე	გვერდი ა-5

სახურავის გეგმა

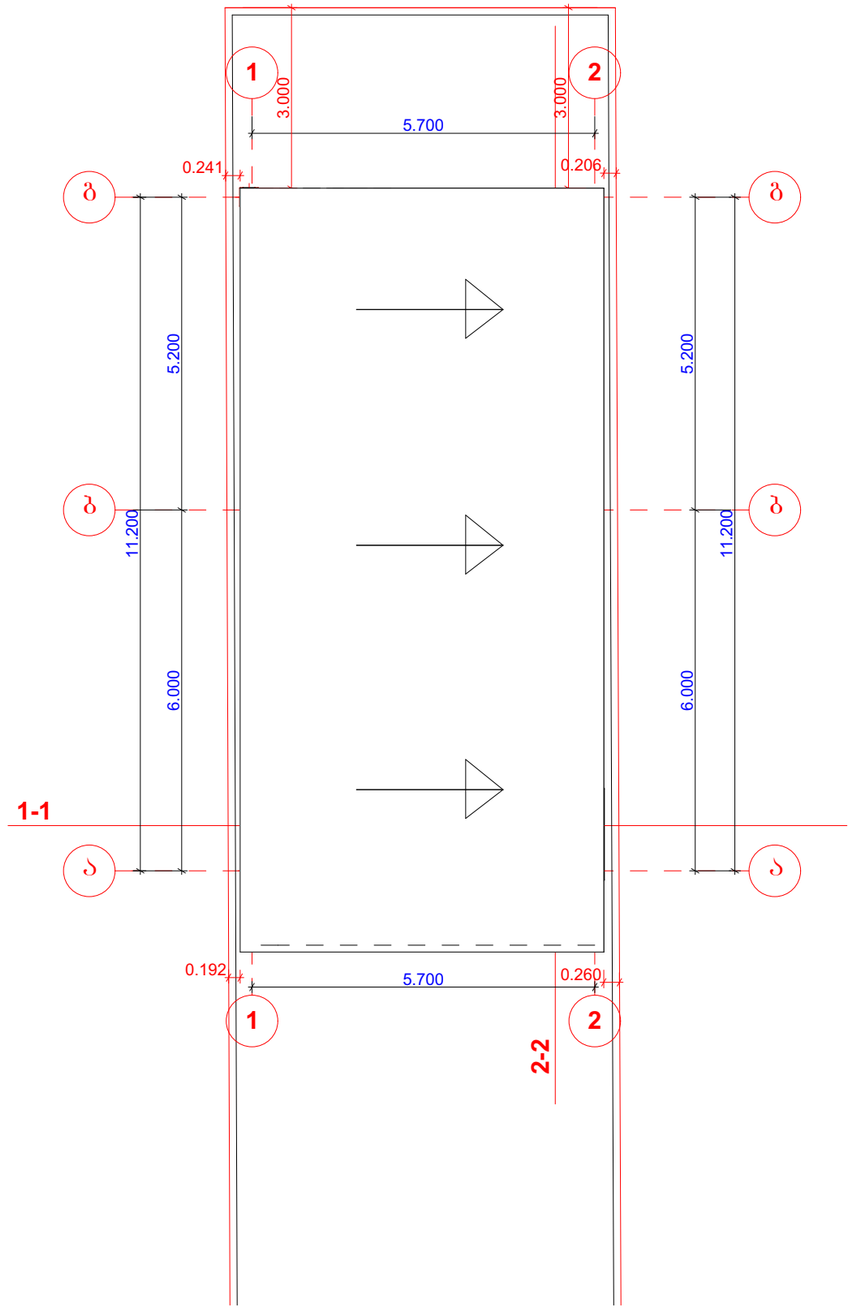

GEOco
CONSTRUCTION COMPANY

პროექტის სახელწოდება

ინდივიდუალური საცხოვრებელი სახლის პროექტი

სტადია ესკიზი

არქიტექტურული ნაწილი

დირექტორი: ვ. ნიკოლაძა

მთ. არქიტექტორი: ს. გეგაშვილი

მასშტაბი 1:100	თბილისი 2014 წ. ავტორი: ს. გეგაშვილი	ფურცელი
სახურავის გეგმა		გვერდი ა-6