კომპრესორის ხმის დამხშობი შენობა ნაგებობის
ჭრილი 1-1 მ. 1:100

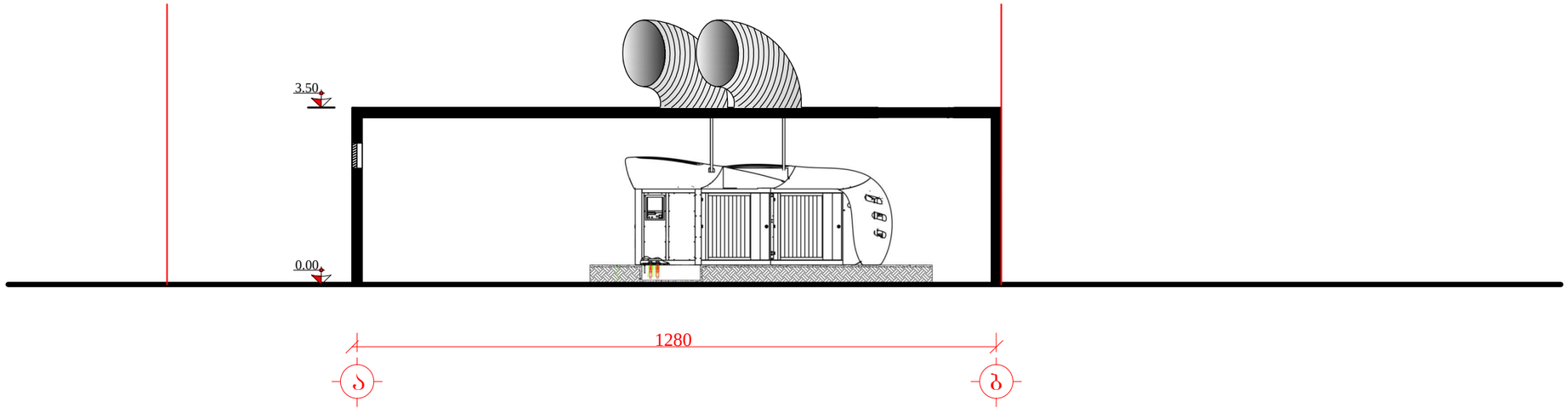

დამკვეთი:

"SOCAR GEORGIA PETROLEUM"

შემსრულებელი:

შ.პ.ს. "ბაბუნი"

ავტომბასამართი საწყობი ქ. თბილისში, ბოგდან ხმელნიცკის ქუჩის ბოლოს, კომპრესორის ხმის დამხშობი შენობის პროექტი.

დირექტორი		ზ. შიოლაშვილი
არქიტექტორი		ბ. ბარამაშვილი
შესრულა		ბ. ბარამაშვილი
შეამოწმა		ზ. შიოლაშვილი

ჭრილი

სტადია	მასშტაბი	ფურცელი	ფორმატი
	1:200		A-3