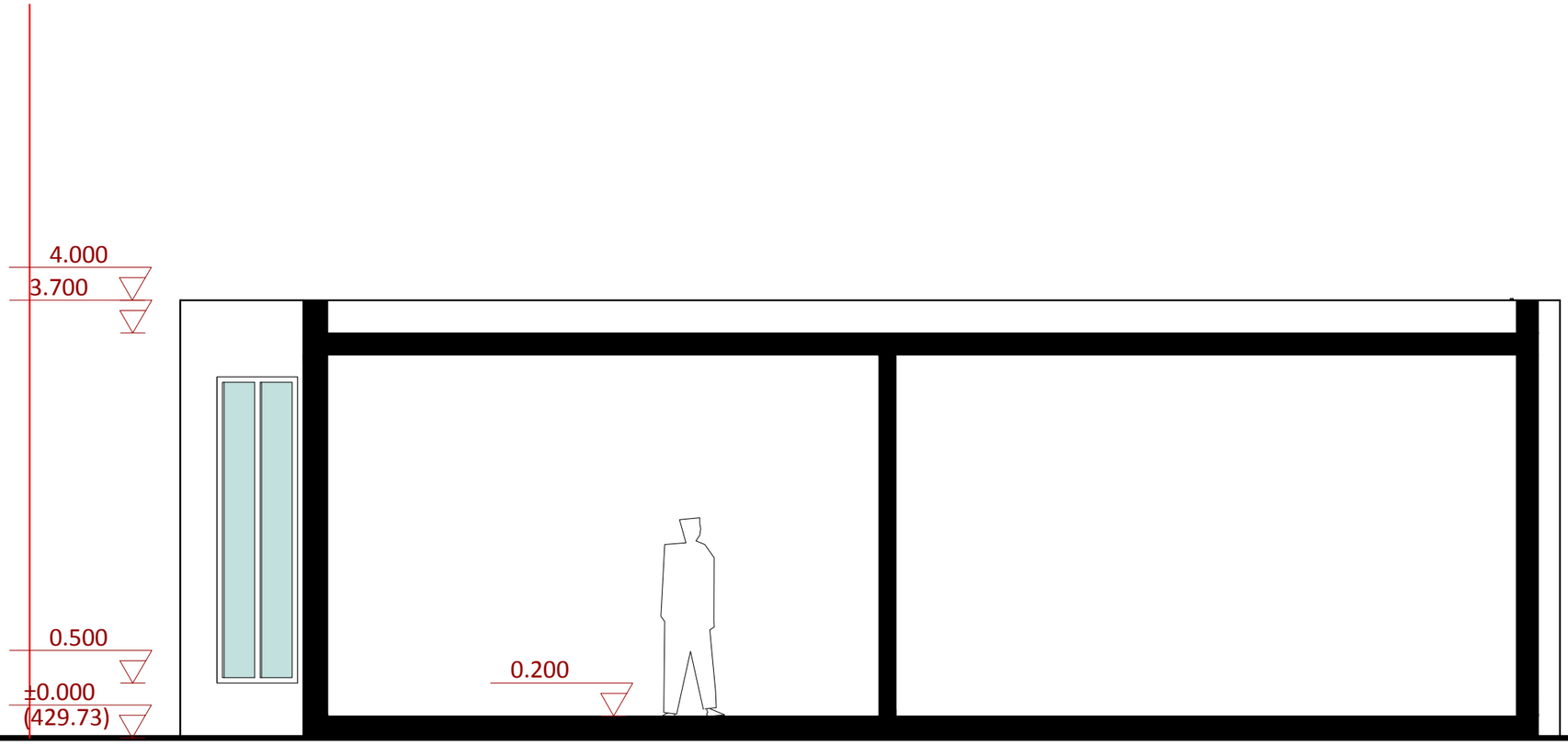

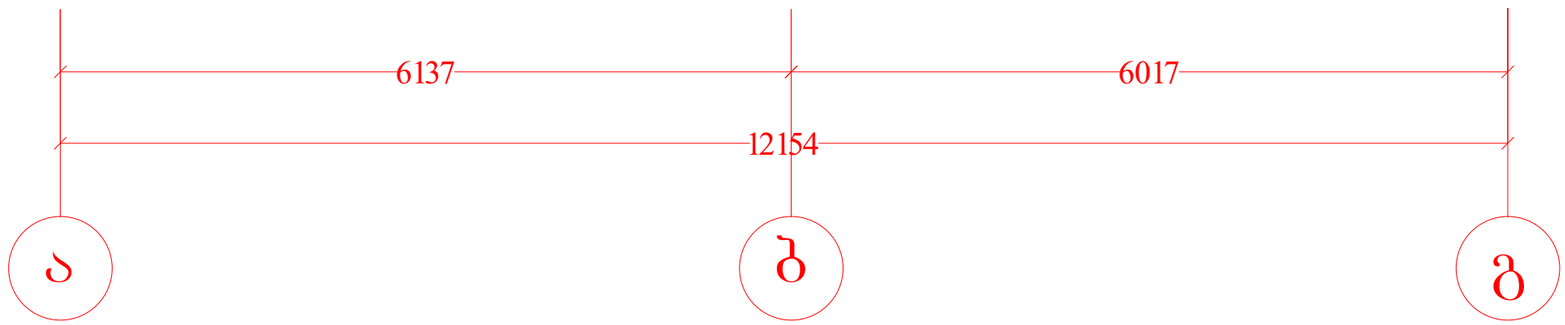

დამკვეთი:

"SOCAR GEORGIA PETROLEUM"

შემსრულებელი:

შ.პ.ს. "ბაბუნი"

ავტომბასამარეო სადგური ქ. ოზილისში, აღმ. ქუჩის ქუჩასა და კახეთის გზატკეცილის გაღაკვეთასთან
- ( )

დირექტორი		ზ. ფირანიშვილი
პრემიაცარი არქიტექტორი		ბ. ბარამაშვილი
შესრულა		ბ. ბარამაშვილი
შესამოწმა		ზ. ფირანიშვილი

ადმინისტრაციული შენობის ჭრილი (არსებული)

სტადია	მასშტაბი	ფურცელი	ფორმატი
	1:50		A-3

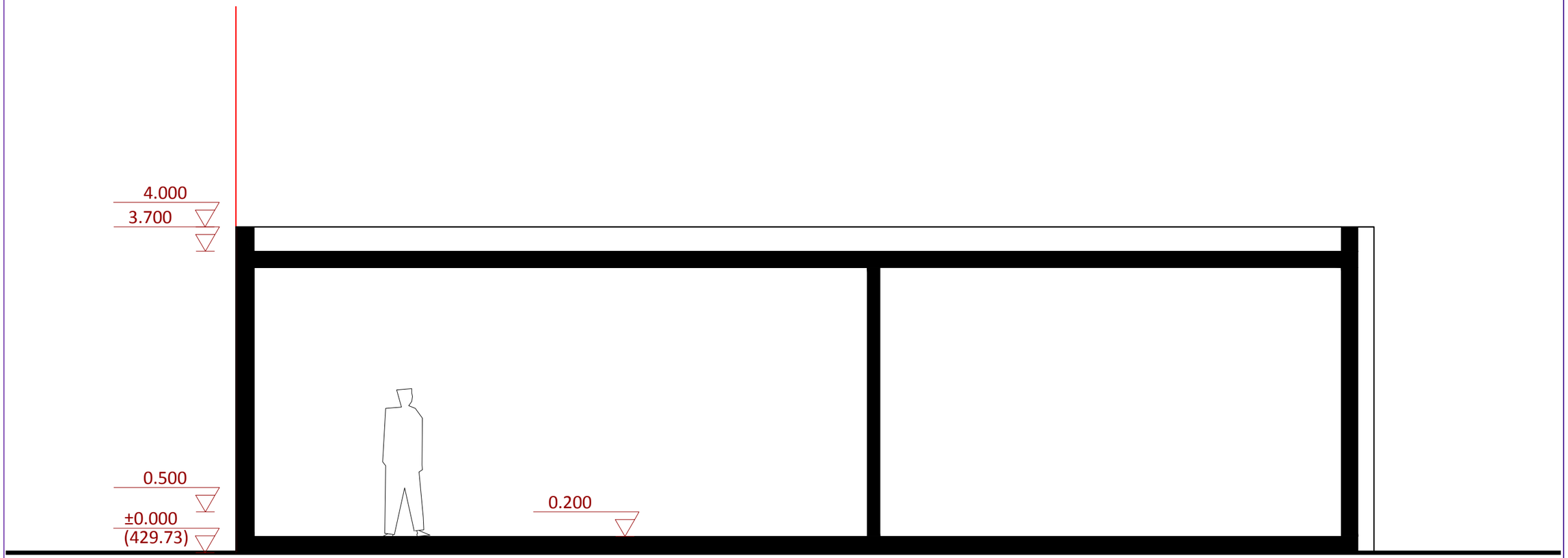

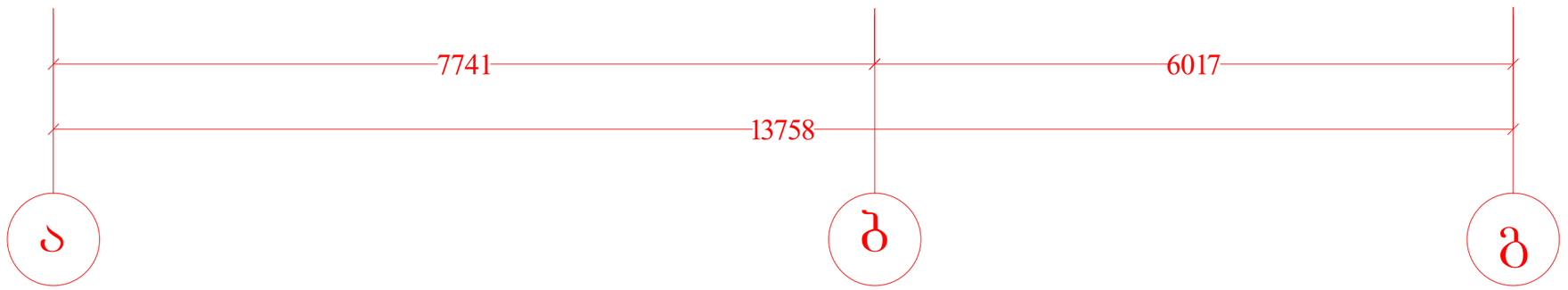

დამკვეთი:

"SOCAR GEORGIA PETROLEUM"

ავტომასამართი სადგური ქ. თბილისში, აღმ/შრის ქუჩასა და კახეთის გზატკეცილის გაღაკვეთასთან
- ( )

შემსრულებელი:

შ.პ.ს. "ბაბუნი"

დირექტორი		ზ. ფირანიშვილი
პროექტის არქიტექტორი		ბ. ბარამიაშვილი
შესრულა		ბ. ბარამიაშვილი
შეამოწმა		ზ. ფირანიშვილი

ადმინისტრაციული შენობის ჭრილი 1-1 (საპროექტო)

სტადია	მასშტაბი	ფურცელი	ფორმატი
	1:50		A-3