არსებული ჭრილი 1-1 მ. 1:100

(აზომვითი ნახაზი)

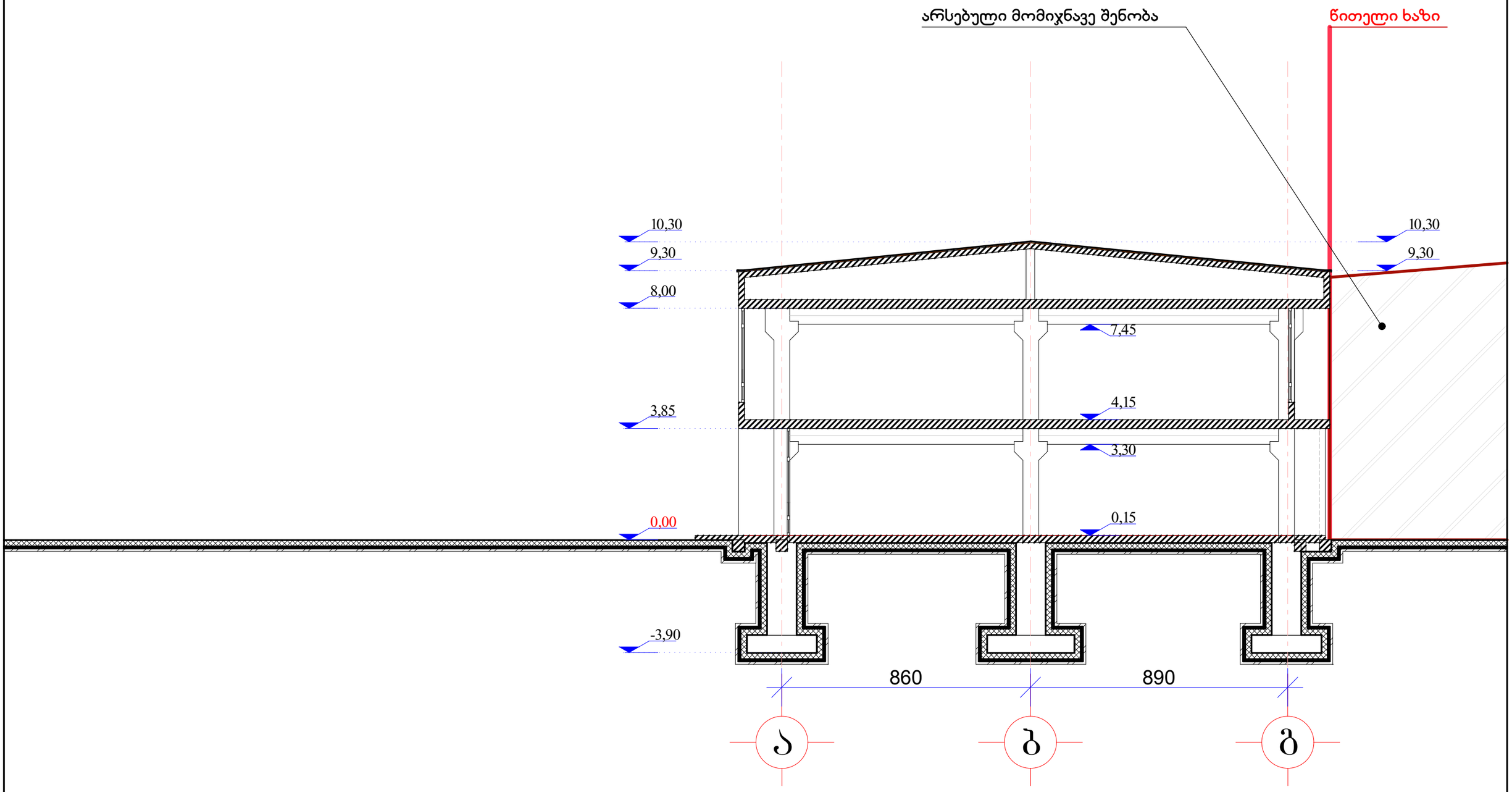

არიტექტორი		გ. გოგავა	არქ. გიორგი გოგავა	
შეასრულა		გ. გოგავა	ქ. თბილისი, ბელიაშვილის ქ. ნაკ. 4/11-ში შ.პ.ს. „ჰერი"-ს ჯუთვნილ საოფისე შენობაზე სართულის დაშენების პროექტი	სტადია: მ.პ.
				ფურც. ა-10
			არქიტექტურული ნაწილი (აზომვითი ნახაზი)	რაოდენ. 14
			არსებული ჭრილი 1-1	მ. 1:100

საპროექტო ჭრილი 1-1 მ. 1:100

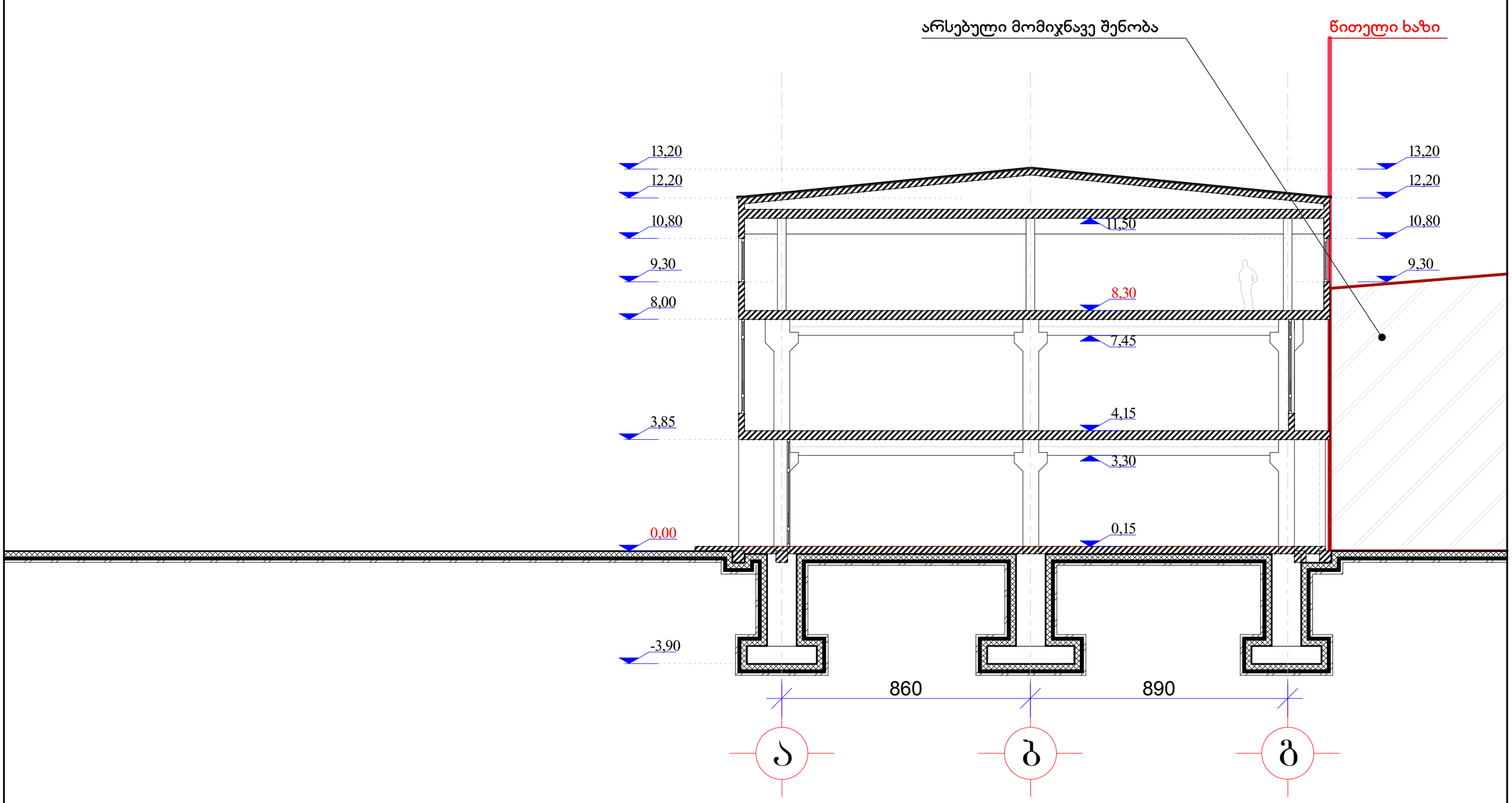

არიტექტორი		გ. გოგავა	არქ. გიორგი გოგავა	
შეასრულა		გ. გოგავა	ქ. თბილისი, ბელიაშვილის ქ. ნაკ. 4/11-ში შ.პ.ს. „ჰერი"-ს ჯუთვნილ საოფისე შენობაზე სართულის დაშენების პროექტი	სტადია: მ.პ.
				ფურც. ა-11
			არქიტექტურული ნაწილი	რაოდენ. 14
			საპროექტო ჭრილი 1-1	მ. 1:100