საკადასტრო კოდი: 01.14.03.042.139

## 1. სამუშაოთა ორგანიზაციის პროექტი.

სამუშაოთა ორგანიზაციის პროექტის შედგენას საფუძვლად დაედო ტოპოგეგმა, საკადასტრო რუკა და ამონაწერი საჯარო რეესტრიდან, აგრეთვე ტერიტორიის დათვალიერება და შესწავლა.

დასაშლელია საკადასტრო გეგმაზე დატანილი 7 შენობა.

შენობა-ნაგებობების საერთო ფართია: 413 კვ. მ.

დასაშლელი სამუშაოები წარიმართება სამშენებლო საწეველათი. დასაშლელი სამშენებლო მასალების და ნაგვის დასატვირთად გამოყენებული იქნას თვითმცლელი ავტოტრანსპორტი. ხოლო მასალების ნაწილი დაიტვირთება ხელით.

ადგილი ხასიათდება შემდეგი კლიმატური და სეისმური ფაქტორებით:

ქარის დაწოლა: 54-55 კგ/ კვ. მ.,

თოვლის საფარის წონა: 80 კგ/ კვ. მ.,

სეისმიურობა: 8 ბალი.

სადემონტაჟო სამუშაოების წარმოება მოხდება ხელით და ტექნიკით. სამშენებლო ნაგავი გატანილი იქნება ავტომტვირთავით.

დემონტაჟი დაიწყება 1/2 2/1, 3/1 და 4/1 შენობების დაშლით. რკინა-ბეტონის ნაწილები დაიშლება და დაიჭრება ელექტრო შემდუღებელი აპარატით. ასევე შესაძლებელია მოხდეს ხელით საჭრელი მექანიკური ტექნიკის გამოყენება.

ტერიტორიის სამშენებლო ნაგვის განგანთავისუფლების შემდეგ, მოხდება 5/1 შენობა-ნაგებობის დემონტაჟი და ბოლოს 7/1 და 9/1 შენობა–ნაგებობების დემონტაჟი.

დასაშლელი სამუშაოების წარმოების პერიოდში არსებული ტერიტორიის ფარგლებში მოხდება მასალა-ნაკეთობების ( აგურის, ბლოკის, ქვის, რ/ბეტონის, ლითონისდასხვა ) დაწყობა ( დაშტაბელება ) ახალ მშენებლობაში გამოყენების თვალსაზრისათ.

დაშლილი სამშენებლო მასალებისა და ნაგვის გატანა გათვალისწინებულია თვითმავალი ამწით და თვითმცვლელი ავტოტრანსპორტით.

სამუშაოთა წარმოების დროს აუცილებელია შრომის უსაფრთხოების წესების დაცვა, აგრეთვე შენობის დაშლის დროს სილიტების ზონაში მტვრის გაფანტვისგან დამცავი ღონისძიებების უზრუნველყოფა: დამცავი ბადე და ხის დამცავი ღობე, როგორც ნაჩვენებია გენგეგმებზე.

დაშლის სამუშაოებზე დამკვეთის მიერ დადგენილია გეგმიური ხანგრძლივობა.

**2. დასაშლელი ობიექტების დახასიათება.**

1/2, 2/1, 3/1, 4/1, 5/1, 7/1 და 9/1 შენობები წარმოადგენს აგურის წყობით აშენებულ დამხმარე შენობა–ნაგებობებს.

**3. მითითებები სამუშაოთა წარმოების თაობაზე:**

როგორც აღინიშნა ნახაზებზე დასაშლელი სამუშაოების წარმართვა უნდა მოხდეს ხელით და ტექნიკის გამოყენებით. სამუშაოები უნდა დაიწყოს შენობა 1/2, 2/1, 3/1, 4/1 შენობების დემონტაჟით, გადახურვის ( სახურავის) მოხსნით და შემდეგ კედლების დაშლით.

მოხსნილი მასალები გასუფთავდეს, გაიწმინდოს, დახარისხდეს და შტაბელებათ დაეწყოს არსებული ტერიტორიის ფარგლებში.

**4. მოთხოვნილება კადრებზე და დროებით შენობა-ნაგებობებზე:**

შენობის დაშლის პერიოდში მუშათა რაოდენობას ხვა და სხვა იქნება.

საჭიროა პერსონალისთვის მოეწყოს დროებითი გასახდელი, საშხაპე, ტუალეტი.

შენობის დაშლის პროცესში დამატებით საყოფაცხოვრებო სათავსოების მოწყობის მიზანშეწონილობა დამოკიდებულია სამუშაოთა მწარმოებელზე.

აგრეთვე შენობის დაშლის პერიოდში უსაფრთხოების მიზნით სადემონტაჟო შენობების ტერიტორია უნდა შემოიღობოს.

**5. მოთხოვნილება სამშენებლო ავტოტრანსპორტზე:**

ავტოტრანსპორტი ანგარიშდება 1მლნ/ლარ. სამშენებლო სამონტაჟო სამუშაოთა ღირებულების წლიური მოცულობის მიხედვით.

თანამედროვე პირობებში მანქანების დაქირავება წარმოებს მოთხოვნილების მომენტისთვის.

სამშენებლო მანქანების, მექანიზმების, დანადგარების და ინსტრუმენტების ჩამონათვალი:

| #/# | დასახელება | რაოდენობა |
|---|---|---|
| 1 | თვითმცვლელი ძარიანი და სპეცდანიშნულების ავტოტრანსპორტი სამშენებლო ტვირთის გადასატანად. | 3 |
| 2 | გადასატანი კომპრესსორი | 4 |
| 3 | ელექტრო შესადუღებელი საჭრელი აგრეგატი | 3 |
| 4 | ავტოგენური შედუღების დაჭრის აპარატი | 3 |
| 5 | მობილური ამწეები ავტოსვლაზე | 2 |
| 6 | პნევმატიური ინსტრუმენტები ( საბურღი, ძრაძნდამჭერი და სხვა ) | 6 |

მითითება: აღნიშნულ ტექნიკას შეიძლება დაემატოს თანამედროვე ან სხვა მანქანა-მექანიზმები და ინვენტარი.

**6. მუშათა შორის უსაბრთხოების წესების დაცვის თაობაზე:**

მომუშავეთა შრომის უსაფრთხოების პირობების დაცვა შენობათა დაშლის ცალკეულ ეტაპზე აუცილებელია სნწ III-4-80* ''უსაბრთხოების ტექნიკა მშენებლობაზე'' და სხვა ნორმატიულ საკანონმდებლო შესაბამისობით.

მათგან ყურადღებას ვამახვილებთ შემდეგზე:

13.1 სამუშაო ადგილები მუშაობის პირობებისა და ტექნოლოგიურობი სგათვალისწინებით უზრუნველყოფილი უნდა იყოს კოლექტიური დაცვისა და სიგნალიზაციის საშუალებით.

13.2 ელექტრო უსაბრთხოების წესები ჩამოყალიბებულია სახ. სტ. 12. 013-88, ელექტრო კარადა ყოველთვის უნდა იყოს ჩაკეტილ მდგომარეობაში, ელექტროკაბელები, ელეკტროსადენები და ელეკტრომოწყობილობები კი იზოლირებული.

13.3 ამწეების მუშაობის პირობებში დაუშველებელია უცხოპირთა, ასევე დაშლის ოპერაციებში დაუსაქმებელ მუშა-მოსამსახურეთა ყოფნა გენგეგმაზე შემოხაზულ ამწეთა მოქმედების სახიფათოზონის ფარგლებში . ასეთი ზონები

შესაძლებელია სცილდებოდეს შემოღობილ ტერიტორიის ფარგლებსაც, რისგამოც აუცილებელია შემომზღუდავი ღონისძიებების განხორციელება.

იკრძალება ისრის ტრიალი დასაშლელი შენობის გარეთ.

დაშლილი კონსტრუქციის ჩამოშვება უნდაგანხორციელდეს შენობის ვერტიკალის გასწვრივ, მათი ავტო–სატრანსპორტო საშუალებებში პირდაპირი ჩატვირთვით.

კონსტრუქციიდან მარყუჟების ჩახსნაზე გამოყოფილი მუშები შორიდან ხელმძღვანელობე ნჩამოშვების პროცესს. შემდეგ უახლოვდებიან და ასრულებენ მანქანაში ჩატვირთვას უსაბრთხოების წესების დაცვითა და მარყუჟების შესხნით.

იკრძალება ამწის ისარზე ამოკიდებული ტვირთით ისრის შემობრუნებ მოედნისა ან ქუჩის მხარეს, ცხადია ისრის ტრიალიც ღერძის გარშემო.

აუცილებელია ტერიტორიაზ ეგაიკრას ამწის მოქმედების სახიფათო ზონების აღმნიშვნელი პირნიშნები ღობის გარეთა რადიუსების მითითებით მეტრებში.

ღამის პერიოდში უსაბრთხოების ზონის ეს ნიშნები აუცილებელია განათდეს.

**7. ბუნების დაცვითი და ჰაერის დაბინძურების საწინააღმდეგო ღონისძიებები.**

შენობის დაშლის პერიოდში აუცილებელია შემდეგი ღონისძიებების დაცვა:

- ✓ გარემოს დაცვის სამსახურის ნებართვის გარეშე იკრძალება მრავალწლიანი ხეების და ნარგავების მოჭრა, ამოძირკვა და განადგურება.
- ✓ კედლების, ტიხრების, იატაკის ფილის დაშლის პროცესში მოსალოდნელია მტვრის გაფანტვა გარესივრცეში, რის გამოც შენობას უნდა ჩამოეფაროს ფარდა ან სამუშაოები განხორციელდეს დახურულ სივრცეში ვენტილაციის მოწყობით.
- ✓ იკრძალება სამშენებლო ნაგვისა და ნარჩენების ღიაწესით ჩამოყრა. სასურველია სამშენებლო ნაგვის ჩამოყრა პირდაპირ თვითმცვლელი მანქანების ძარებში. დიდი ზომის სამშენებლო ნარჩენები ან მოხსნილი ნაკეთობები ( მაგ. გისოსები ) უნდა ჩამოუშვას ამწის საშუალებით. აქაც სასურველია მაშინვე მოხდეს მათი ავტომანქანების ძარებში ატვირთვა ან დამკვეთის მიერ მითითებულ ადგილზე ტრანსპორტირება.
- ✓ დაუშვებელია ამოსახაპი ორმოების მოწყობა.

დაშლით სამუშაოებში დასაქმებული პერსონალი დაცული უნდა იყოს თავის დამცავი ჩაფხუტებით ( კასკებით ).

დაუშვებელია მანქანების, ხელსაწყოების და მოწყობილობების დატოვება ჩართულ მდგომარეობაში, ზედამხედველობის გარეშე. ცხადია მათი მომსახურებაც უნდა მოხდეს ძრავის გამორთვის შემდეგ.

ლითონის ელემენტების ჩაჭრა სელექტროანაიროვანი აპარატებით ქვედა იარუსზე 5 მრადიუსში ფართობები უნდა გავანთავისუფლოდ წვადი მასალებისგან. ხოლო 10 მრადიუსში ფართობები უნდა გავანთავისუფლოდ ასაფეთქებელი მასალებისგან.

დასაშლელ სამუშაოებზე დასაქმებულმა პერსონალმა ( როგორც მუშამ ასევე მოსამსახურემ ) უნდა შეისწავლოს შრომის უსაბრთხოების წესები, გაიაროს ინსტრუკტაჟი, ჩააბაროს გამოცდა სპეციალურ ჟურნალში ხელმოწერების დაფიქსირებით.

## გენერალური გეგმა

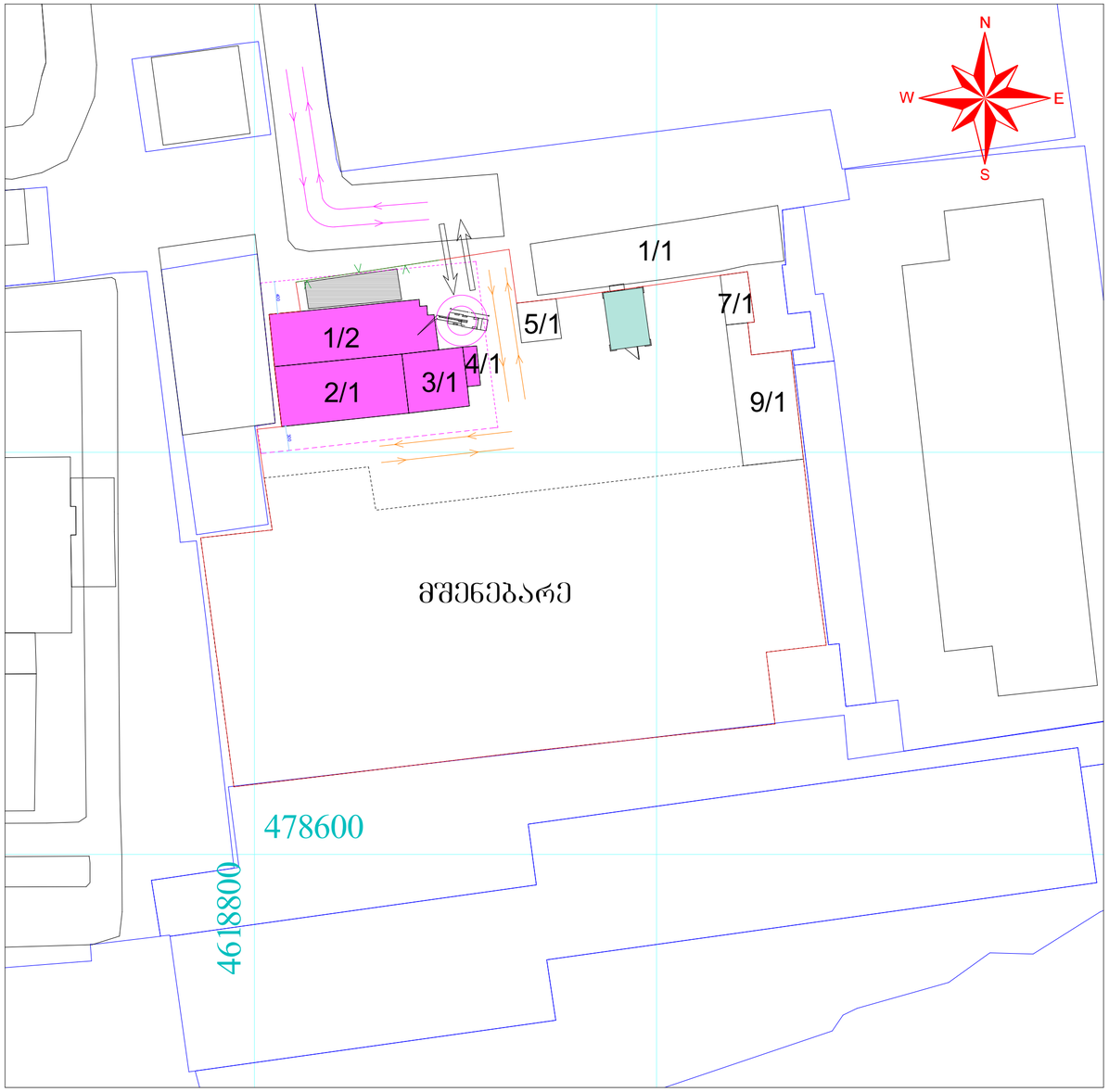


სადემონტაჟო შენობის საკადასტრო საზღვარი

მომიჯნავე მიწის ნაკვეთების საკადასტრო საზღვარი

## პირობითი აღნიშვნები:

სახიფათო საზღვარი

მუშების მოძრაობის მიმართულება

ტრანსპორტის მოძრაობის მიმართულება

ტექნიკის განთავსების ადგილი

ტექნიკის შესასვლელი

სადემონტაჟო შენობა-ნაგებობა

სამშენებლო ნაგვის დასაყრელი ადგილი

დროებითი შენობა-ნაგებობის განთავსების ადგილი

ხის დამცავი ღობე

## სადემონტაჟო შენობა-ნაგებობის მოშენების ფართი:

1/2 --- 131 კვ.მ.
2/1 --- 118,4 კვ.მ.
3/1 --- 56,2 კვ.მ.
4/1 --- 8,3 კვ.მ.

| | | | | | | |
|---|---|---|---|---|---|---|
| IMEDI - R | | | მისამართი: ქ. თბილისი, ალ. ყაზბეგის ბაზრის №34 | | | |
| დირექტორი | | რ. ხუციშვილიანი | პროექტის სახელწოდება: დემონტაჟის პროექტი | | | |
| მთ. არქიტექტორი | | რ. ბიბუაშვილი | ნახაზის სახელწოდება: ბენ-გეგმა | | | |
| დაკვეთა | | ამხანაგობა „მარსი" | ფურცელი 1 | რაოდენობა 3 | მასშტაბი 1:500 | თარიღი 2014 წ. |

# გენერალური გეგმა

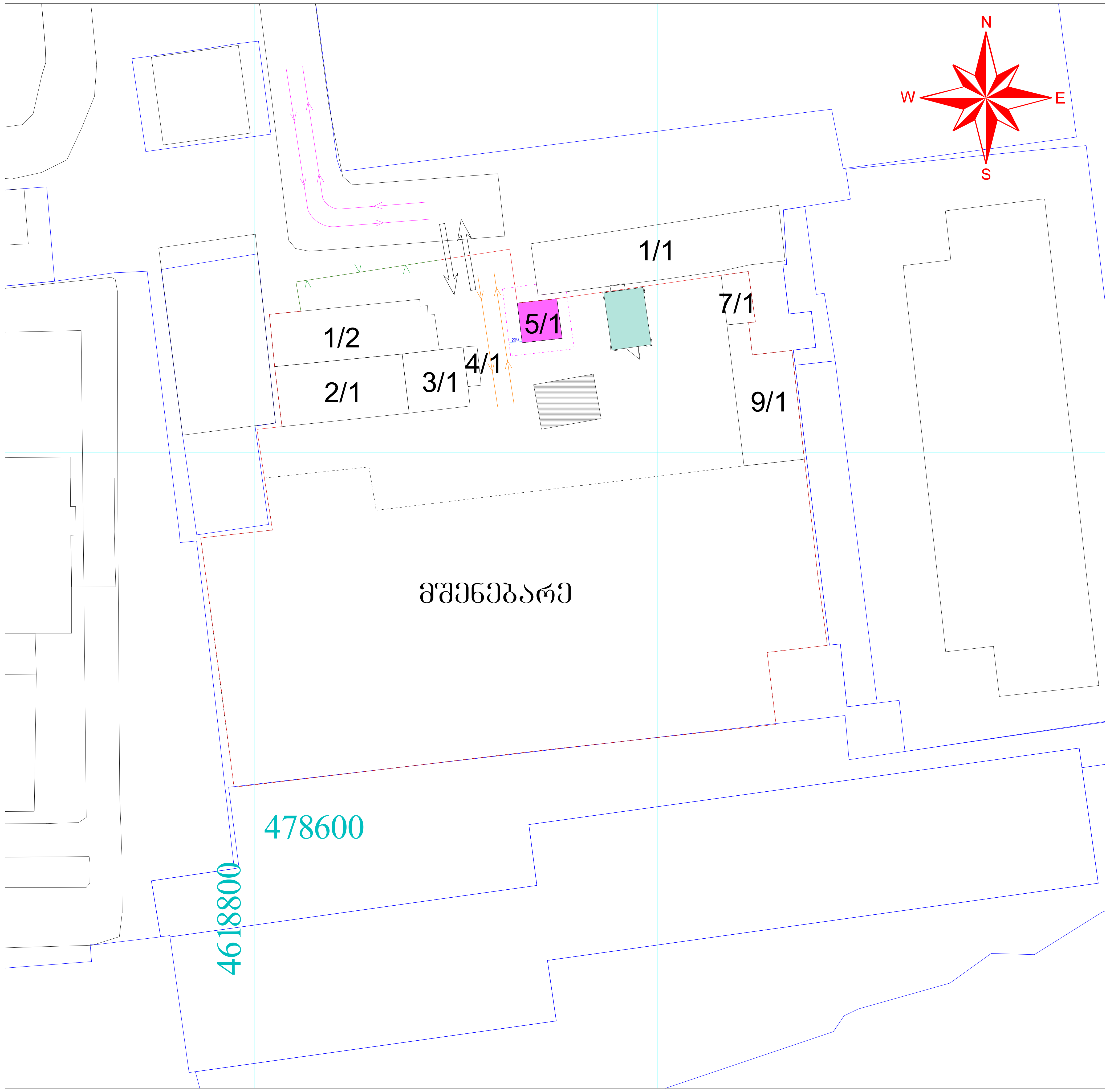


სადემონტაჟო შენობის საკადასტრო საზღვარი

მომიჯნავე მიწის ნაკვეთების საკადასტრო საზღვარი

## პირობითი აღნიშვნები:

- სახიფათო საზღვარი
- მუშების მოძრაობის მიმართულება
- ტრანსპორტის მოძრაობის მიმართულება
- ტექნიკის შესასვლელი
- სადემონტაჟო შენობა-ნაგებობა
- სამშენებლო ნაგვის დასაყრელი ადგილი
- დროებითი შენობა-ნაგებობის განთავსების ადგილი

## სადემონტაჟო შენობა-ნაგებობების მოშენების ფართი:

1/2 --- 131 კვ.მ.
2/1 --- 118,4 კვ.მ.
3/1 --- 56,2 კვ.მ.
4/1 --- 8,3 კვ.მ.

| | | | | | |
|---|---|---|---|---|---|
| IMEDI - R<br>საქართველო, ქ. თბილისი, ქ. შარტავას ქუჩა №14ა. | | | მისამართი: ქ. თბილისი, ალ. ყაზბეგის გამზირი №34 | | |
| დირექტორი | | რ. ხვედელიძე | პროექტის სახელწოდება: ***დემონტაჟის პროექტი*** | | |
| მთ. არქიტექტორი | | რ. გიგუაშვილი | ნახაზის სახელწოდება: ***გენ-გეგმა*** | | |
| დამკვეთი | | ამხანაგობა „მარსი" | ფურცელი<br>2 | რაოდენობა<br>3 | მასშტაბი<br>1:500 | თარიღი<br>2014 წ. |

# გენერალური გეგმა

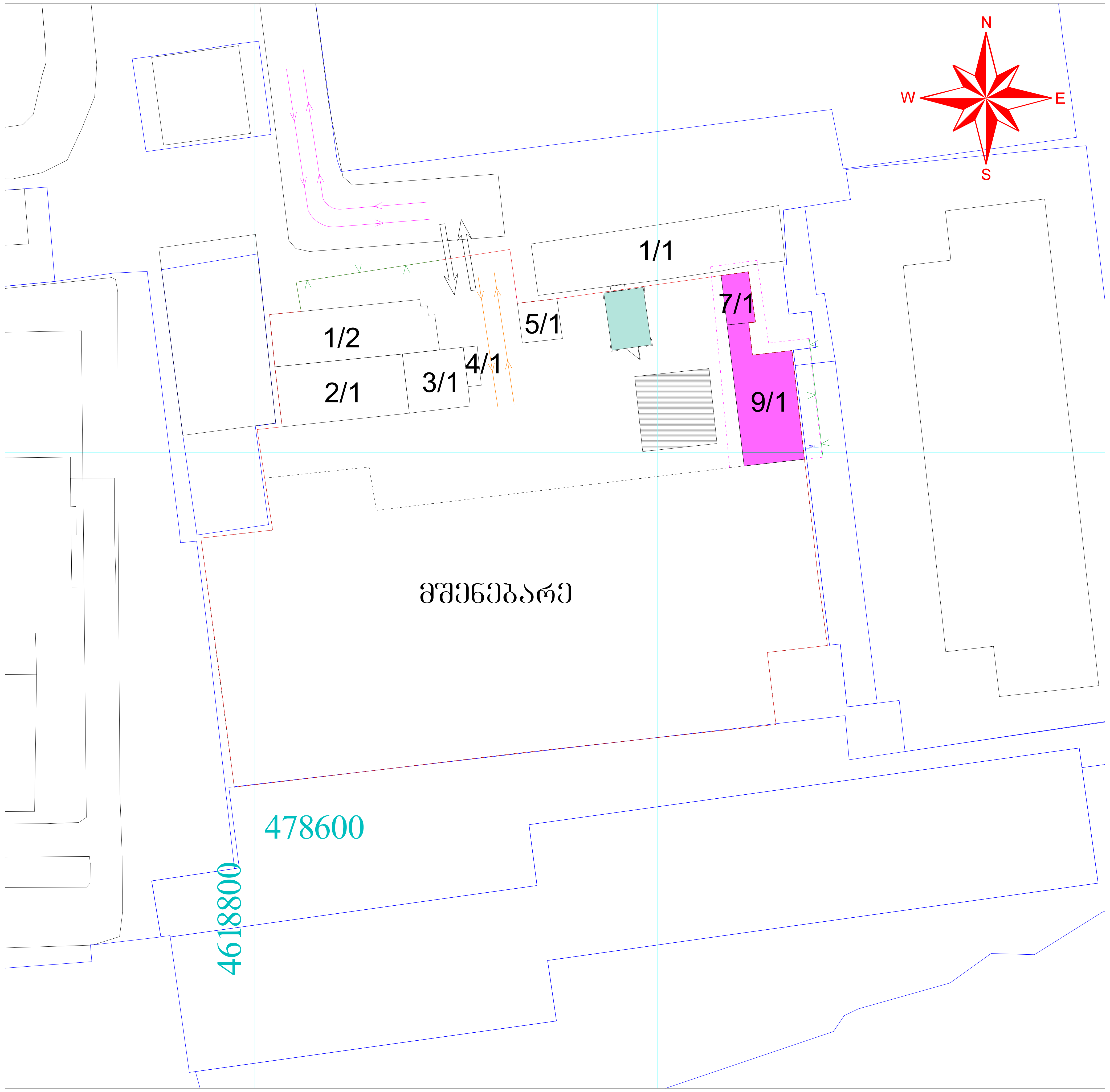


## პირობითი აღნიშვნები:

- სახიფათო საზღვარი
- მუშების მოძრაობის მიმართულება
- ტრანსპორტის მოძრაობის მიმართულება
- ტექნიკის შესასვლელი
- სადემონტაჟო შენობა-ნაგებობა
- სამშენებლო ნაგვის დასაყრელი ადგილი
- დროებითი შენობა-ნაგებობის განთავსების ადგილი
- ხის დამცავი ღობე

## სადემონტაჟო შენობა-ნაგებობის მოშენების ფართი:

1/2 --- 131 კვ.მ.
2/1 --- 118,4 კვ.მ.
3/1 --- 56,2 კვ.მ.
4/1 --- 8,3 კვ.მ.

- სადემონტაჟო შენობის საკადასტრო საზღვარი
- მომიჯნავე მიწის ნაკვეთების საკადასტრო საზღვარი

| IMEDI - R | | | მისამართი: ქ. თბილისი, ალ. ყაზბეგის გამზირი №34 | | | |
|---|---|---|---|---|---|---|
| დირექტორი | | რ. ხვედელიძე | პროექტის სახელწოდება: დემონტაჟის პროექტი | | | |
| მთ. არქიტექტორი | | რ. გიგუაშვილი | ნახაზის სახელწოდება: გენ-გეგმა | | | |
| დამკვეთი | | ამხანაგობა „მარსი" | ფურცელი 3 | რაოდენობა 3 | მასშტაბი 1:500 | თარიღი 2014 წ. |

# ამწე ტექნიკა

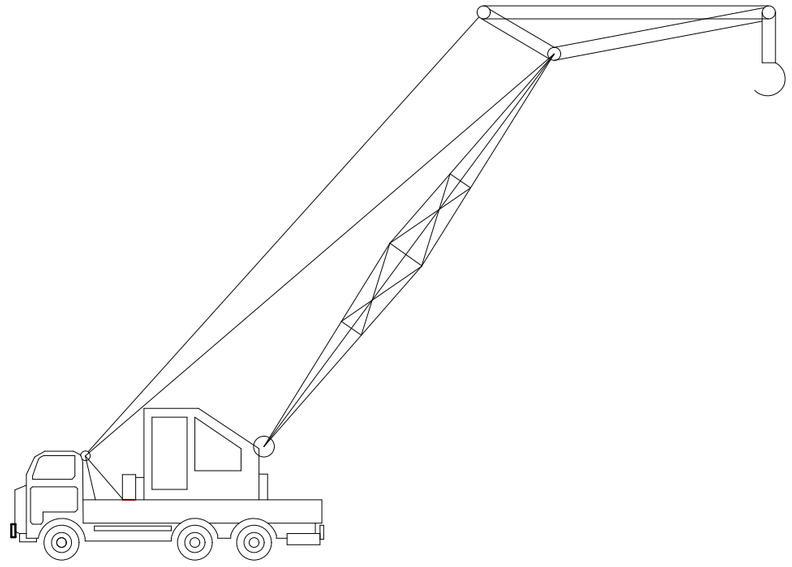

ამწე საავტომობილო გზა-6.3 ტნ. (KC – 2561)

1. ტვირთამწეობა - 6,3 ტნ.
2. კაკვის აწევის შემცირესი სიმაღლე -8 მ.
3. შემოსაბრუნებელი ნაწილის ბრუნვის სიჩქარე -0,39-2,74 ბრ/წთ
4. ტვირთის აწევა-დაწევის სიჩქარე 2,2-13,1 მ/წთ
5. ამწის კონსტრუქციის წონა -8,7 ტნ.

შენიშვნა"

1. სამშენებლო-სამონტაჟო სამუშაოები უნდა განხორციელდეს „ს.ნ დაწ" მოთხოვნათა მკაცრი დაცვით, განსაკუთრებით შრომათხოვების მოთხოვნების დაცვით „ს.ნ და წ"-III-4.80"-სა
2. მ.მ.პ.-ში მითითებული ამწე შეიძლება შეიცვალოს სხვა ამწე მექანიზმით.

ხის დამცავი ღობე

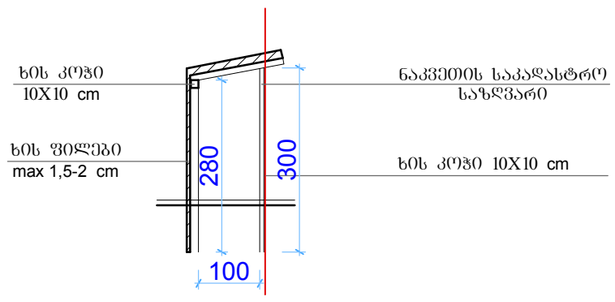


| | | | | | | |
|---|---|---|---|---|---|---|
| IMEDI - R<br>საქართველო, ქ. თბილისი, ქ. ზარიანის ქუჩა №14ა. | | | მისამართი: ქ. თბილისი, ალ. ყაზბეგის ბამზირი №34 | | | |
| დირექტორი | | რ. ხვედელიძე | პროექტის სახელწოდება:<br>დემონტაჟის პროექტი | | | |
| მთ. არქიტექტორი | | რ. გიგუაშვილი | ნახაზის სახელწოდება: | | | |
| დამკვეთი | | ამხანაგობა „მარსი" | ფურცელი<br>1 | რაოდენობა<br>1 | მასშტაბი | თარიღი<br>2014 წ. |

# №1/2, 2/1, 3/1, 4/1 შენობების I სართულის გეგმა

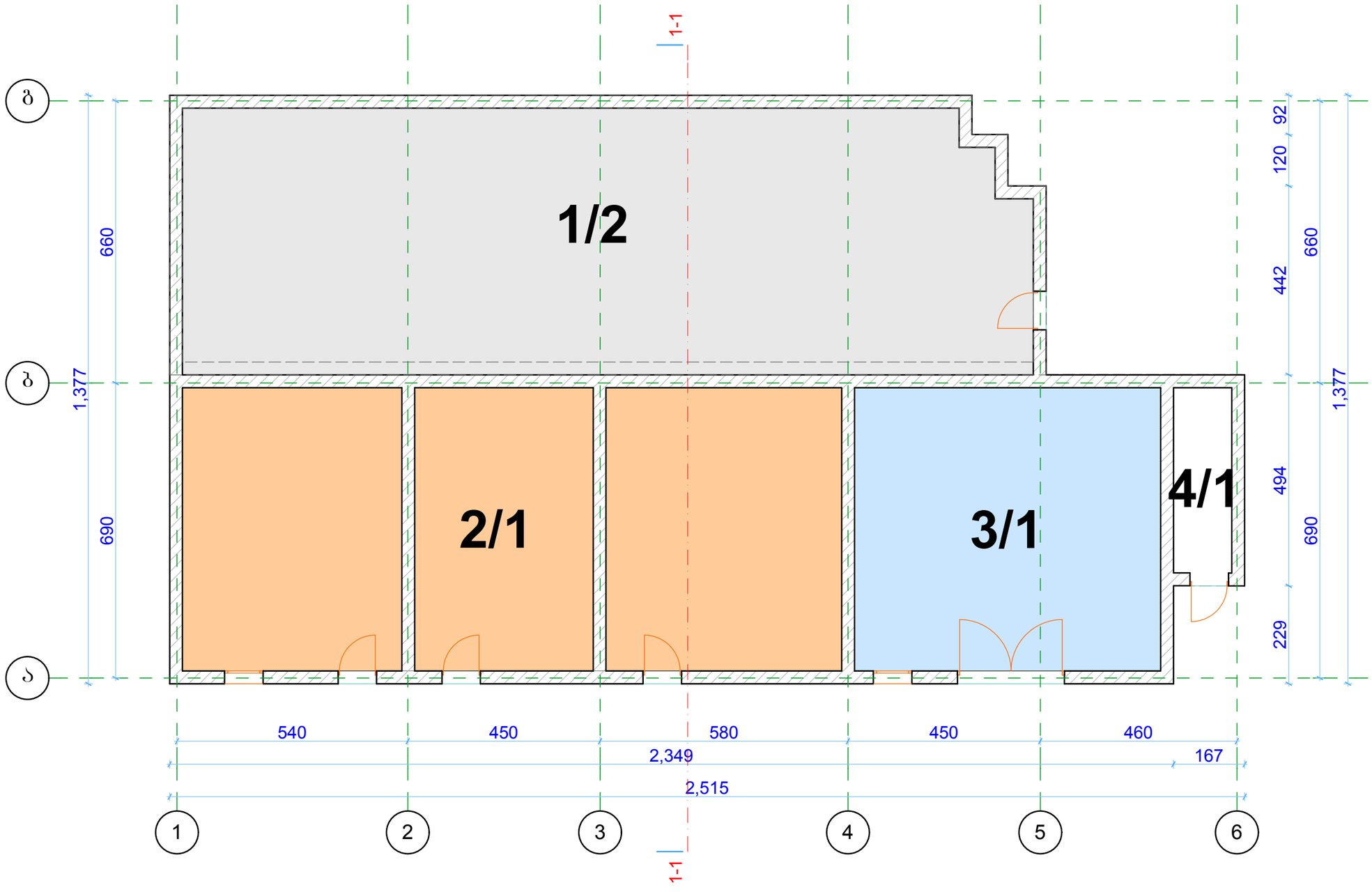


| | | | | | | |
|---|---|---|---|---|---|---|
| IMEDI - R<br>საქართველო, ქ. თბილისი, ქ. შარტავას ქუჩა №14ა. | | | მისამართი: ქ. თბილისი, ალ. ყაზბეგის გამზირი №34 | | | |
| დირექტორი | | თ. ხვედელიძე | პროექტის სახელწოდება:<br>*დემონტაჟის პროექტი* | | | |
| მთ. არქიტექტორი | | რ. ბიბაშვილი | ნახაზის სახელწოდება: *გეგმა* | | | |
| დამკვეთი | | ამხანაგობა „მარსი" | ფურცელი<br>1 | რაოდენობა<br>1 | მასშტაბი<br>1:100 | თარიღი<br>2014 წ. |

# №1/2 შენობის II სართულის გეგმა

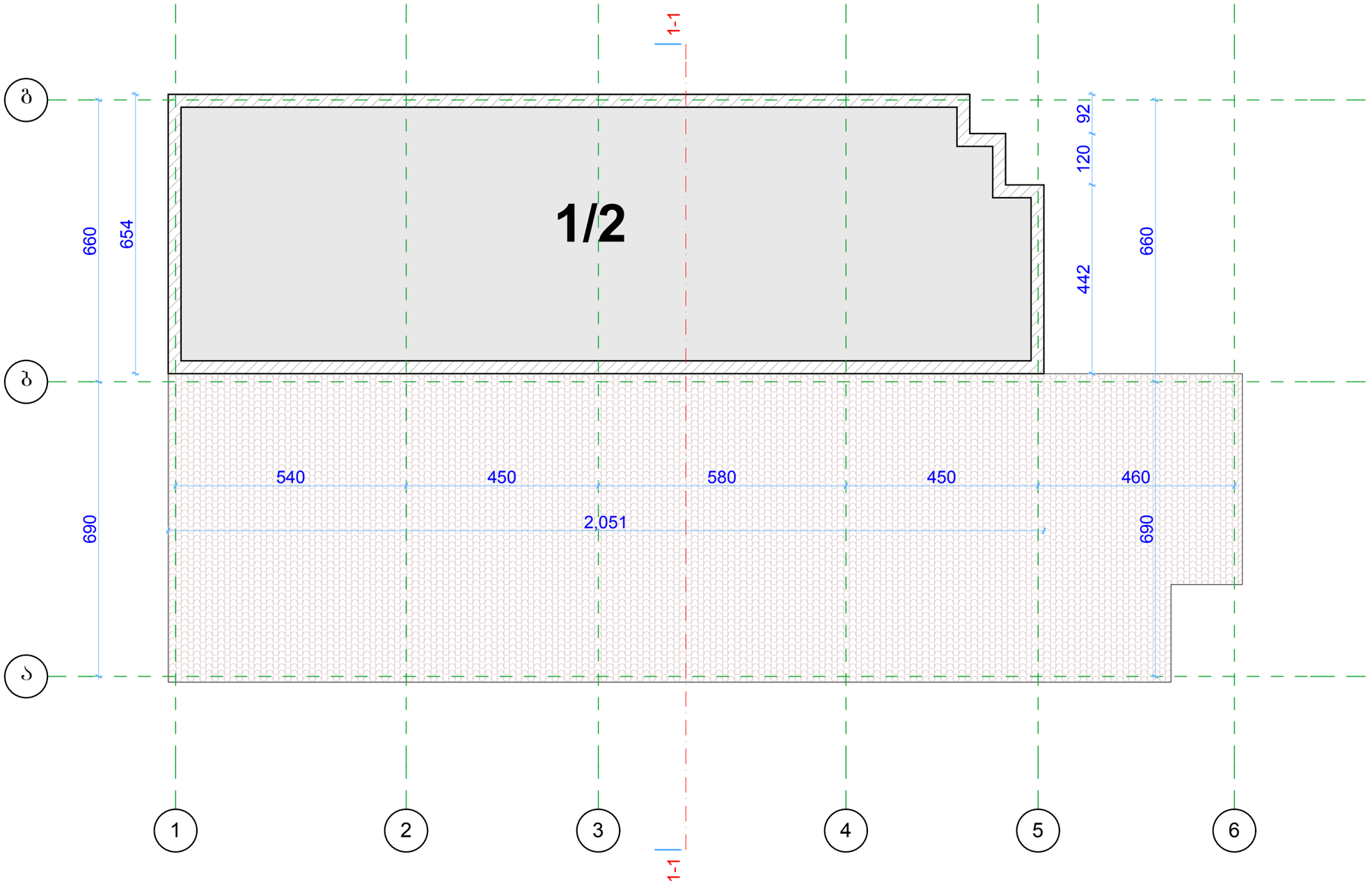


| | | | | | | |
|---|---|---|---|---|---|---|
| IMEDI - R<br>საქართველო, ქ. თბილისი, ქ. შარტავას ქუჩა №14ა. | | | მისამართი: ქ. თბილისი, ალ. ყაზბეგის გამზირი №34 | | | |
| დირექტორი | | თ. ხვედელიძე | პროექტის სახელწოდება:<br>დემონტაჟის პროექტი | | | |
| მთ. არქიტექტორი | | რ. ბიბაშვილი | ნახაზის სახელწოდება: გეგმა | | | |
| დამკვეთი | | ამხანაგობა „მარსი" | ფურცელი<br>1 | რაოდენობა<br>1 | მასშტაბი<br>1:100 | თარიღი<br>2014 წ. |

# №1/2, 2/1, 3/1, 4/1 შენობების ჭრილი

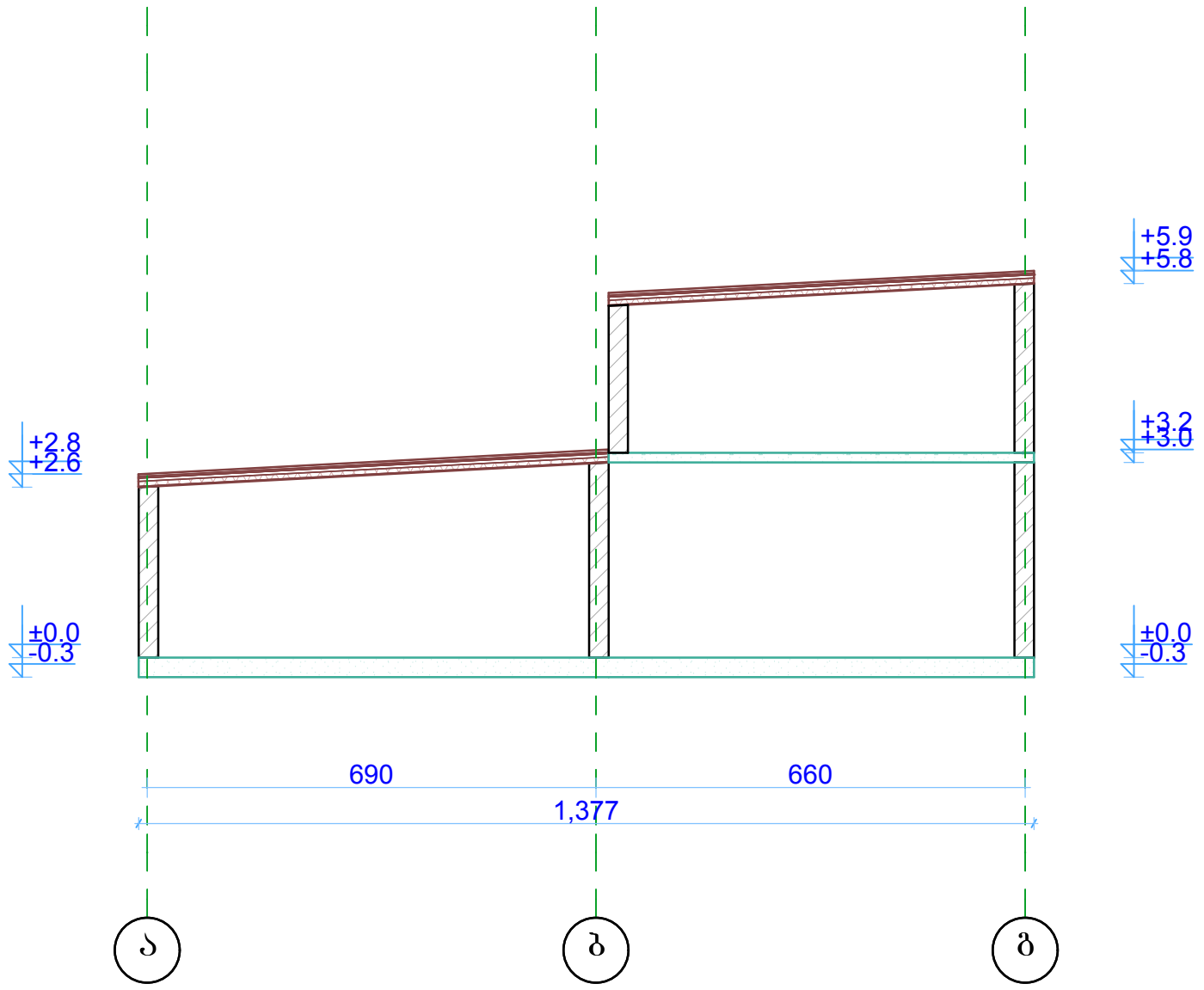


| | | | | | | |
|---|---|---|---|---|---|---|
| IMEDI - R<br>საქართველო, ქ. თბილისი, ქ. შარტავას ქუჩა №14ა. | | | მისამართი: ქ. თბილისი, ალ. ყაზბეგის გამზირი №34 | | | |
| დირექტორი | | თ. ხვედელიძე | პროექტის სახელწოდება:<br>***დემონტაჟის პროექტი*** | | | |
| მთ. არქიტექტორი | | რ. გიგაშვილი | ნახაზის სახელწოდება: ***ჭრილი*** | | | |
| დამკვეთი | | ამხანაგობა „მარსი" | ფურცელი<br>**1** | რაოდენობა<br>**1** | მასშტაბი<br>**1:100** | თარიღი<br>**2014 წ.** |

# №1/2, 2/1, 3/1, 4/1 შენობების ფასადი
# 1-6 ღერძებში

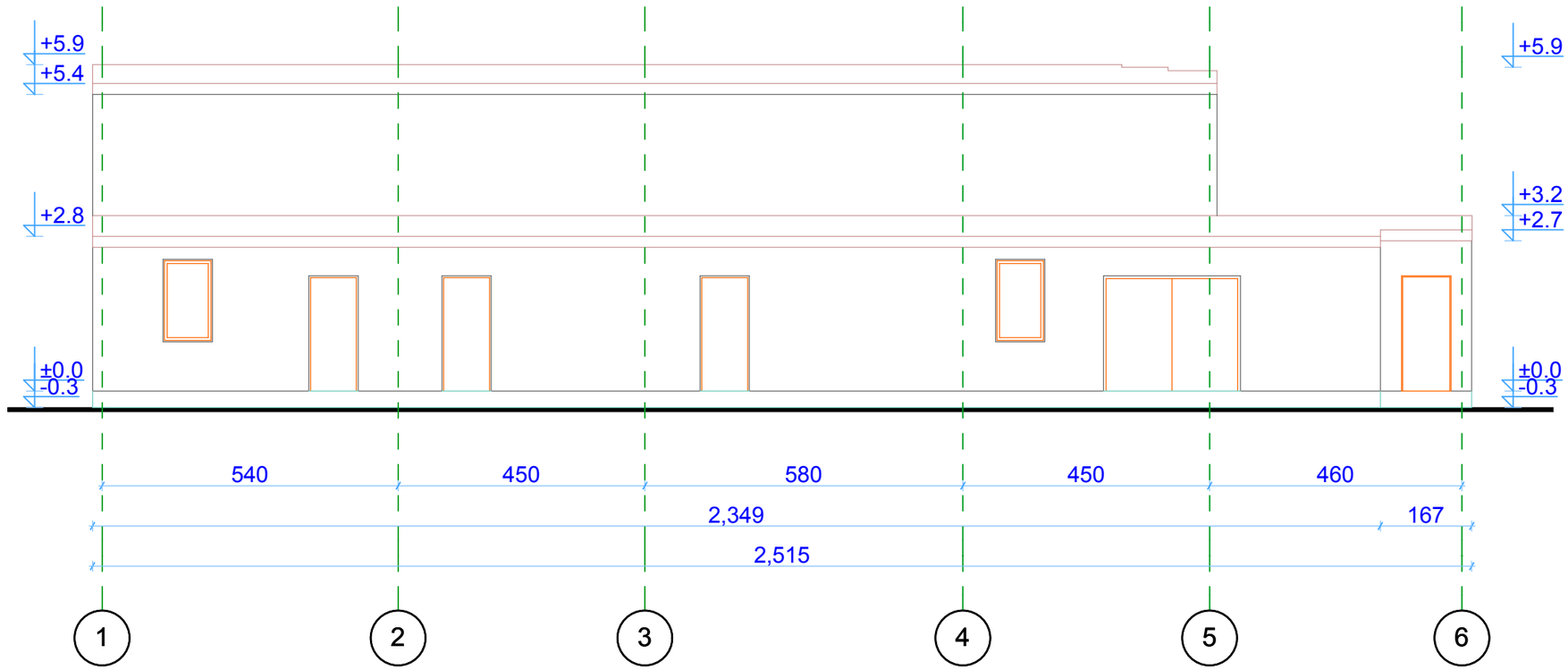


| | | | | | | |
|---|---|---|---|---|---|---|
| IMEDI - R<br>საქართველო, ქ. თბილისი, ქ. შარტავას ქუჩა №14ა. | | | მისამართი: ქ. თბილისი, ალ. ყაზბეგის გამზირი №34 | | | |
| დირექტორი | | თ. ხვედელიძე | პროექტის სახელწოდება:<br>დემონტაჟის პროექტი | | | |
| მთ. არქიტექტორი | | რ. გიგუაშვილი | ნახაზის სახელწოდება: ფასადი | | | |
| დამკვეთი | | ამხანაგობა „მარსი" | ფურცელი<br>1 | რაოდენობა<br>1 | მასშტაბი<br>1:100 | თარიღი<br>2014 წ. |

# №1/2, 2/1, 3/1, 4/1 შენობების ფასადი
# 6-1 ღერძებში

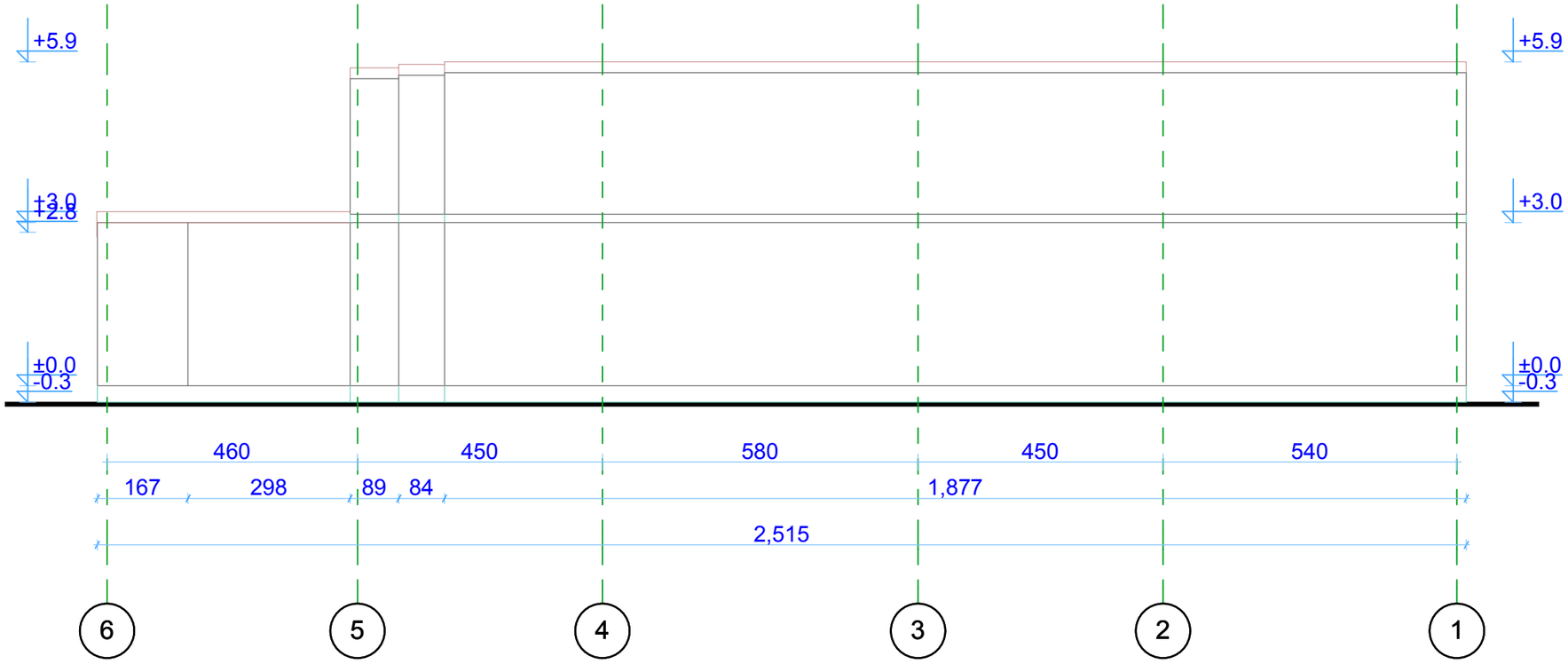


| | | | | | | |
|---|---|---|---|---|---|---|
| IMEDI - R<br>საქართველო, ქ. თბილისი, ქ. შარტავას ქუჩა №14ა. | | | მისამართი: ქ. თბილისი, ალ. ყაზბეგის გამზირი №34 | | | |
| დირექტორი | | თ. ხვედელიძე | პროექტის სახელწოდება:<br>*დემონტაჟის პროექტი* | | | |
| მთ. არქიტექტორი | | რ. გიგაშვილი | ნახაზის სახელწოდება: *ფასადი* | | | |
| დამკვეთი | | ამხანაგობა „მარსი" | ფურცელი<br>1 | რაოდენობა<br>1 | მასშტაბი<br>1:100 | თარიღი<br>2014 წ. |

# №5/1, 7/1, 9/1 შენობების გეგმა

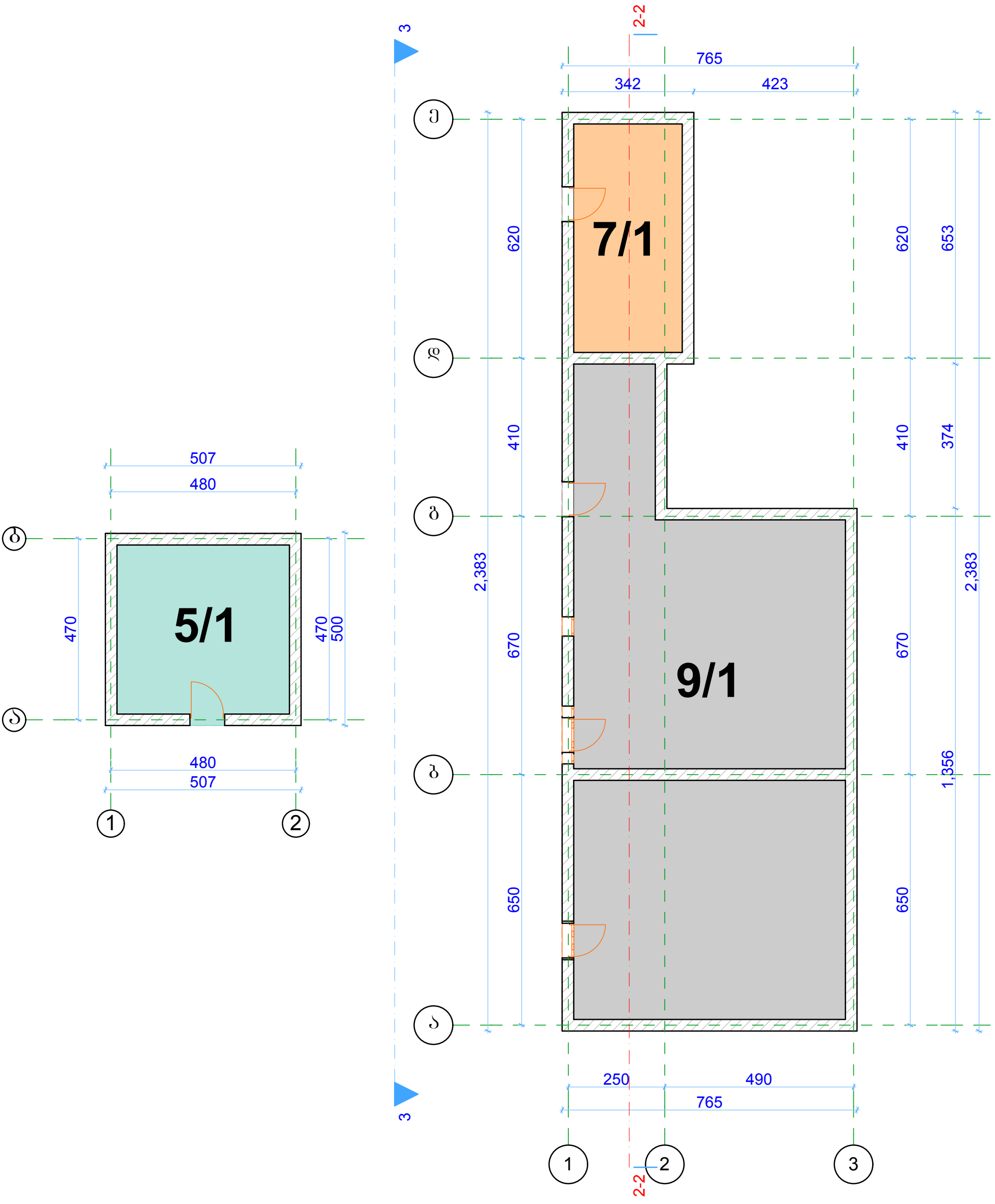


| | | | | | | |
|---|---|---|---|---|---|---|
| IMEDI - R<br>საქართველო, ქ. ობილისი, ქ. შარტავას ქუჩა №14ა. | | | მისამართი: ქ. ობილისი, თელეთი | | | |
| დირექტორი | | თ. ხვედელიძე | პროექტის სახელწოდება:<br>*ინდივიდუალური საცხოვრებელი სახლი* | | | |
| მთ. არქიტექტორი | | რ. ბიბუაშვილი | ნახაზის სახელწოდება: *ფოტომონტაჟი* | | | |
| დამკვეთი | | ლ. ჭუჭნიაშვილი | ფურცელი<br>1 | რაოდენობა<br>1 | მასშტაბი | თარიღი<br>2014 წ. |

# №7/1, 9/1 შენობების ჭრილი

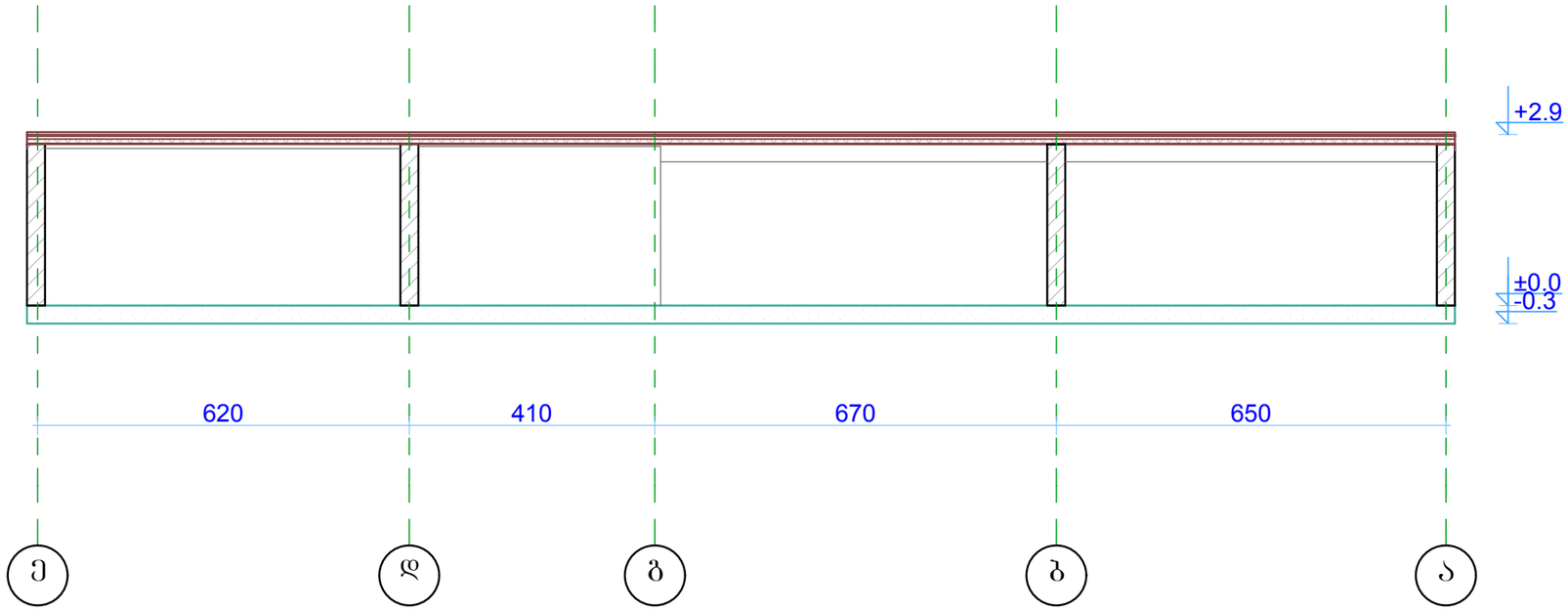


| | | | | | | |
|---|---|---|---|---|---|---|
| IMEDI - R<br>საქართველო, ქ. თბილისი, ქ. შარტავას ქუჩა №14ა. | | | მისამართი: ქ. თბილისი, ალ. ყაზბეგის გამზირი №34 | | | |
| დირექტორი | | თ. ხვედელიძე | პროექტის სახელწოდება:<br>*დემონტაჟის პროექტი* | | | |
| მთ. არქიტექტორი | | რ. ბიბუაშვილი | ნახაზის სახელწოდება: *ჭრილი* | | | |
| დამკვეთი | | ამხანაბობა „მარსი" | ფურცელი<br>1 | რაოდენობა<br>1 | მასშტაბი<br>1:100 | თარიღი<br>2014 წ. |

# №7/1, 9/1 შენობების ფასადი ე-ა ღერძებში

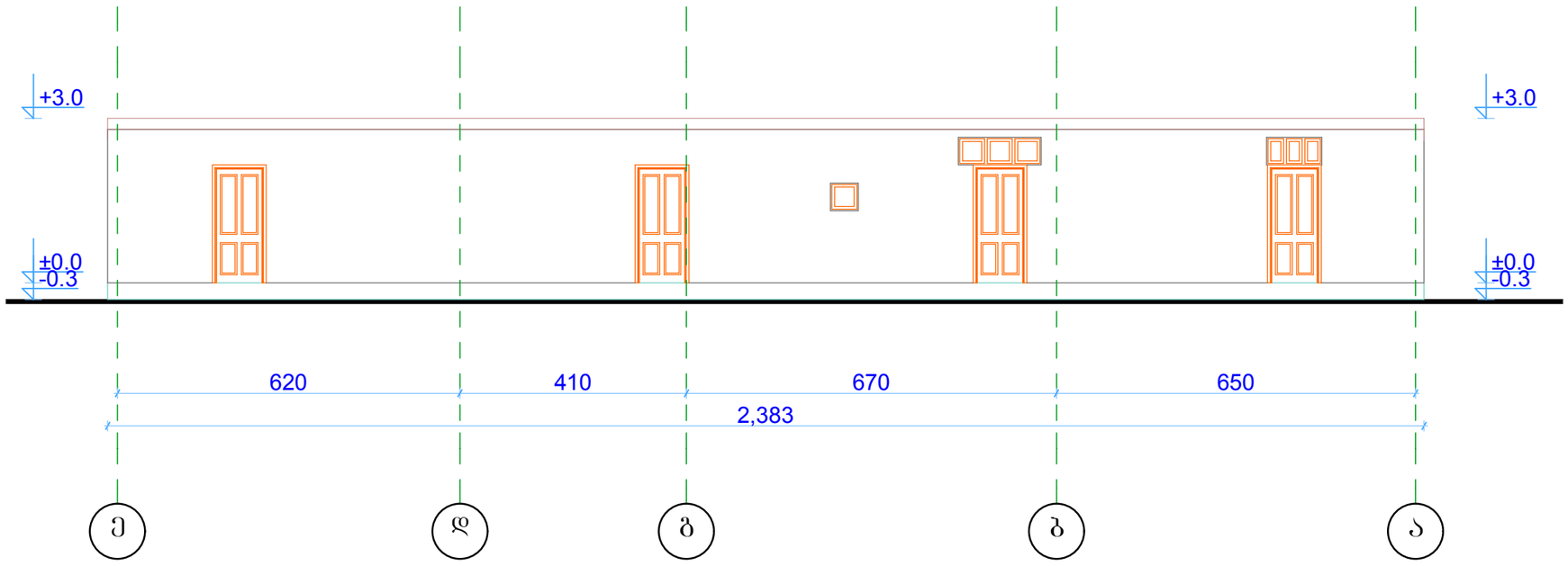


| | | | | | | |
|---|---|---|---|---|---|---|
| IMEDI - R<br>საქართველო, ქ. თბილისი, ქ. შარტავას ქუჩა №14ა. | | | მისამართი: ქ. თბილისი, ალ. ყაზბეგის გამზირი №34 | | | |
| დირექტორი | | თ. ხვედელიძე | პროექტის სახელწოდება:<br>*დემონტაჟის პროექტი* | | | |
| მთ. არქიტექტორი | | რ. გიბაშაშვილი | ნახაზის სახელწოდება: *ფასადი* | | | |
| დამკვეთი | | ამხანაგობა „მარსი" | ფურცელი<br>1 | რაოდენობა<br>1 | მასშტაბი<br>1:100 | თარიღი<br>2014 წ. |

# №5/1 შენობის ფასადი 1-2
# ღერძებში

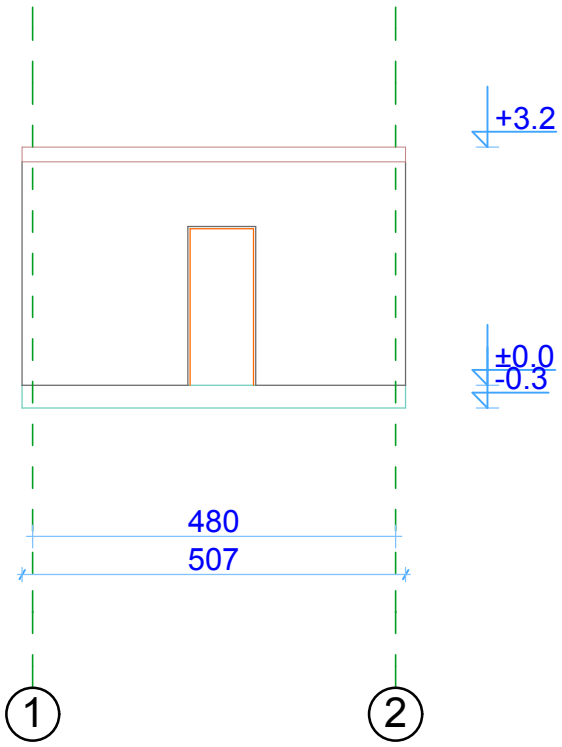


| | | | | | | |
|---|---|---|---|---|---|---|
| IMEDI - R | | | მისამართი: ქ. თბილისი, ალ. ყაზბეგის გამზირი №34 | | | |
| დირექტორი | | თ. ხვედელიძე | პროექტის სახელწოდება: დეპრესიის პროექტი | | | |
| მთ. არქიტექტორი | | რ. გიგაშვილი | ნახაზის სახელწოდება: ფასადი | | | |
| დამკვეთი | | ამხანაგობა „მარსი" | ფურცელი 1 | რაოდენობა 1 | მასშტაბი 1:100 | თარიღი 2014 წ. |

# მშენებლობის ორგანიზების კალენდარული გრაფიკი

| | სამუშაოთა ჩამონათვალი | I-თვე | | | II-თვე | | | III-თვე | | | IV-თვე | | | V-თვე | | | VI-თვე | | | VII-თვე | | | VIII-თვე | | | IX-თვე | | | X-თვე | | |
|---|---|---|---|---|---|---|---|---|---|---|---|---|---|---|---|---|---|---|---|---|---|---|---|---|---|---|---|---|---|---|---|
| | | 10 | 20 | 30 | 10 | 20 | 30 | 10 | 20 | 30 | 10 | 20 | 30 | 10 | 20 | 30 | 10 | 20 | 30 | 10 | 20 | 30 | 10 | 20 | 30 | | | | | | |
| | შენობა №1/2, 2/1, 3/1 და 4/1 | | | | | | | | | | | | | | | | | | | | | | | | | | | | | | |
| | გადახურვის ფილის მოჭრა | | | | | | | | | | | | | | | | | | | | | | | | | | | | | | |
| | გადახურვის ფილის დემონტაჟი | | | | | | | | | | | | | | | | | | | | | | | | | | | | | | |
| | II სართულის გადახურვის ფილის მოჭრა | | | | | | | | | | | | | | | | | | | | | | | | | | | | | | |
| | II სართულის გადახურვის ფილის დემონტაჟი | | | | | | | | | | | | | | | | | | | | | | | | | | | | | | |
| | II სართულის კედლების დემონტაჟი | | | | | | | | | | | | | | | | | | | | | | | | | | | | | | |
| | I სართულის გადახურვის ფილის მოჭრა | | | | | | | | | | | | | | | | | | | | | | | | | | | | | | |
| | I სართულის გადახურვის ფილის დემონტაჟი | | | | | | | | | | | | | | | | | | | | | | | | | | | | | | |
| | I სართულის კედლების დემონტაჟი | | | | | | | | | | | | | | | | | | | | | | | | | | | | | | |
| | ტერიტორიის გასუფთავება | | | | | | | | | | | | | | | | | | | | | | | | | | | | | | |
| | შენობა №5/1 | | | | | | | | | | | | | | | | | | | | | | | | | | | | | | |
| | გადახურვის ფილის მოჭრა | | | | | | | | | | | | | | | | | | | | | | | | | | | | | | |
| | გადახურვის ფილის დემონტაჟი | | | | | | | | | | | | | | | | | | | | | | | | | | | | | | |
| | კედლების დემონტაჟი | | | | | | | | | | | | | | | | | | | | | | | | | | | | | | |
| | ტერიტორიის გასუფთავება | | | | | | | | | | | | | | | | | | | | | | | | | | | | | | |
| | შენობა №7/1 და 9/1 | | | | | | | | | | | | | | | | | | | | | | | | | | | | | | |
| | გადახურვის ფილის მოჭრა | | | | | | | | | | | | | | | | | | | | | | | | | | | | | | |
| | გადახურვის დემონტაჟი | | | | | | | | | | | | | | | | | | | | | | | | | | | | | | |
| | კედლების დემონტაჟი | | | | | | | | | | | | | | | | | | | | | | | | | | | | | | |
| | ტერიტორიის სრული გასუფთავება სამშენებლო ნარჩენებისგან | | | | | | | | | | | | | | | | | | | | | | | | | | | | | | |

| | | | | | |
|---|---|---|---|---|---|
| IMEDI - R | | მისამართი: ქ. თბილისი, ალ. ყაზბეგის გამზირი №34 | | | |
| დირექტორი | | რ. ხუციშვილი | პროექტის სახელწოდება: დემონტაჟის პროექტი | | |
| მთ. არქიტექტორი | | რ. გიგუაშვილი | ნახაზის სახელწოდება: მშენებლობის გრაფიკი | | |
| დამკვეთი | | ამხანაგობა „მარსი" | ფურცელი 1 | რაოდენობა 1 | მასშტაბი | თარიღი 2014 წ. |