

განმარტებითი ბარათი

1. მშენებლობის ორგანიზების პროექტი დამუშავებულია შემოკლებულ ვარიანტში.
2. სამშენებლო მოედანი მდებარეობს ქ.თბილისში, ნუცუბიძის ქ.№126-ში. პროექტით გათვალისწინებულია Iსართულიანი შენობის დემონტაჟი.
3. ობიექტის დემონტაჟის ხანგძლივობა განისაზღვრება სამშენებლო ნორმებისა და წესების СНиП-1.04.03-85 მიხედვით. აღნიშნული სამუშაოების გათვალისწინებით მშენებლობის ხანგძლივობა განისაზღვრება 1 თვით.
4. ძირითადი სამუშაოები სრულდება მუშის ძალით. გამოყენებული იქნას არსებული ინფრასტრუქტურა. პირველ ეტაპზე მოხდება ტერიტორიის შემოღობვა . შემდეგ მოხდება ჯერ სახურავის, ხოლო მოგვიანებით კედლების დემონტაჟი.
5. სამშენებლო ნაგავი გატანილ იქნას მოედნიდან.
6. მშენებლობის ორგანიზაციის პროექტში მომუშავეთა შრომის უსაფრთხოება და სანიტარულ-ჰიგიენიური მომსახურების საკითხებზე მთავარ წყაროდ წარმოდგენილია სამშენებლო ნორმებისა და წესების СНиП-III -4-80* [უსაფრთხოების ტექნიკა მშენებლობაში].

მშენებლობის კალენდარული გრაფიკი

№	ობიექტის და სამუშაოთა დასახელება	თვე	1					
		დღე	5	10	15	20	25	30
1	ტერიტორიის შემოღობვა,	5	1 5					
2	სახურავის დემონტაჟი	5		1 5				
3	კედლების დემონტაჟი	15			1 15			
4	ტერიტორიის დასუფთავება	5						1 5

მითითება: სამშენებლო პერიოდის ათვლა დაიწყება მშენებლობის ნებართვის გაცემის დღიდან

მითითებანი

1. დაცული იქნეს უსაფრთხოების ზომები;
2. აკრძალულ იქნეს უცხო პირთა მოხვედრა სამშენებლო მოედანზე;
3. მშენებლობაზე უნდა განხორციელდეს ხარისხის კონტროლი;

დამკვეთი	შპს "სპეცავტომეურნეობა"		UNITED GEORGIA
პროექტის ავტორი	დ.ფირუზიანი		
მშენებლობა			
ნუცუბიძის ქ.№129			საპროექტო განყოფილება
შემსრულა	დ.ფირუზიანი		

სამშენებლო სახელი	ფაზა	დერეფანი	ფურც.
	მ.პ.	ა-ა	
საპროექტო განყოფილება	ზომები	დიდები	
	1:250		

საერთო ფართი 66.54მ²

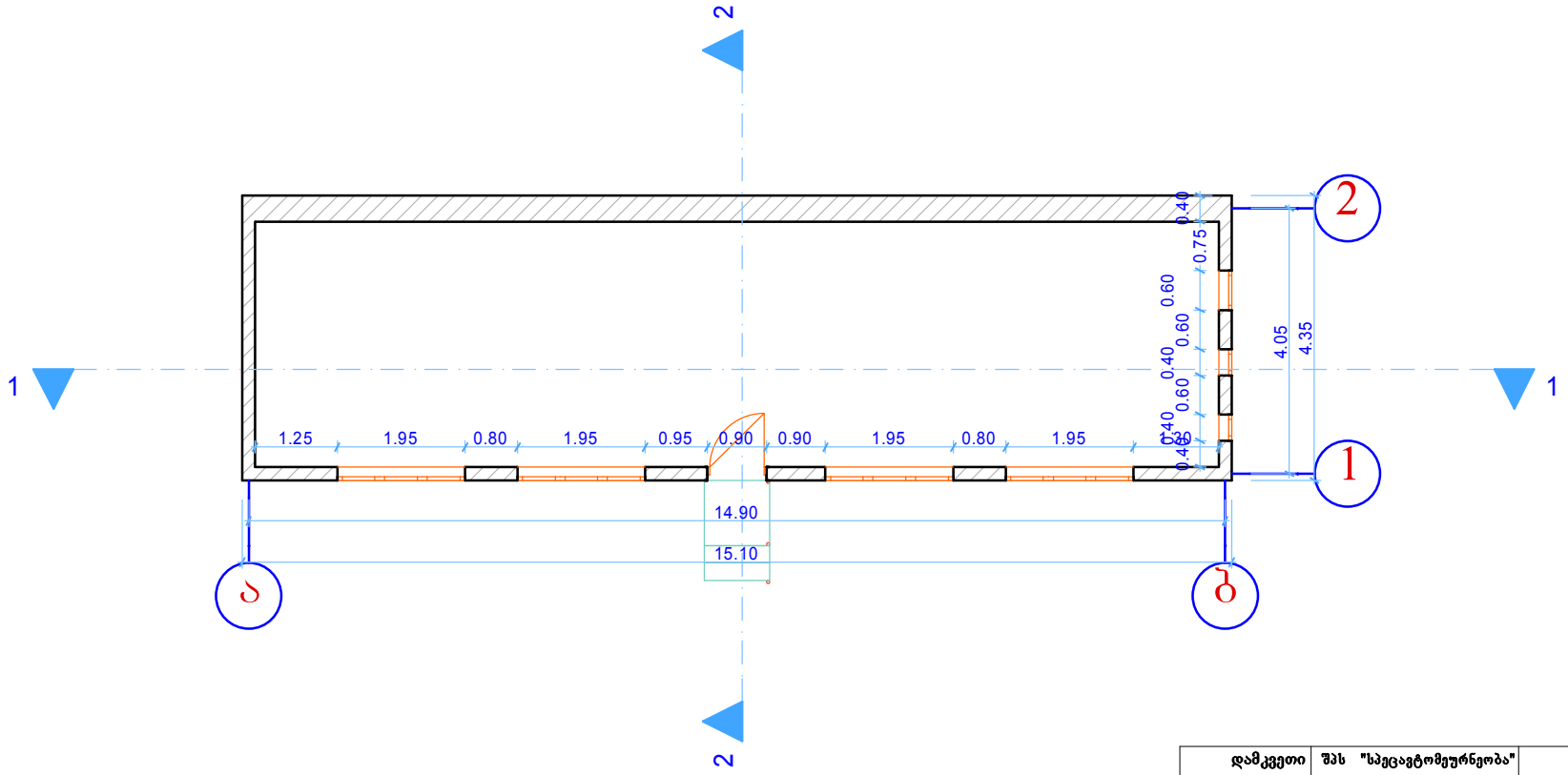

დამკვეთი	შპს "საეცავტომეურნეობა"		UNITED GEORGIA			
პროექტის ავტორი	დ.ვერულავა					
მისამართი	ნუცუბიძის ქ.№129		არასაცხოვრებელი ფართი	სტადია	ფურცელი	რაოდ.
				მ. პ.	ა -4	
შეასრულა	დ.ვერულავა		გეგმა	მაშტაბი 1 : 100	დიაგრამა	

1-1 ჭრილი ბ-ა ღერძზე 1:100მ



2-2 ჭრილი 1-2 ღერძზე 1:100მ

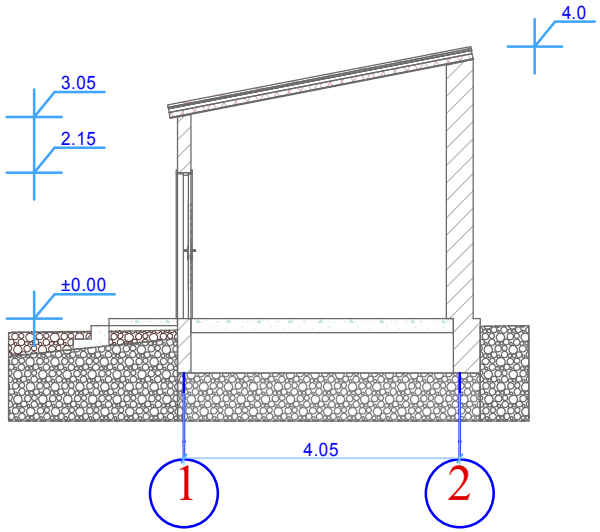

დამკვეთი	შპს "სპეცავტომეურნეობა"		UNITED GEORGIA		
პროექტის ავტორი	დ.ვერულავა				
მისამართი	ნუცუბიძის ქ№129		არასაცხოვრებელი ფართი	სტადია: მ. პ.	ფურცელი: ა –4
				მასშტაბი: 1 : 100	დათვლა:
შეასრულა	დ.ვერულავა		ჭრილი		

ფასადი ა-ბ ღერძზე 1:100მ

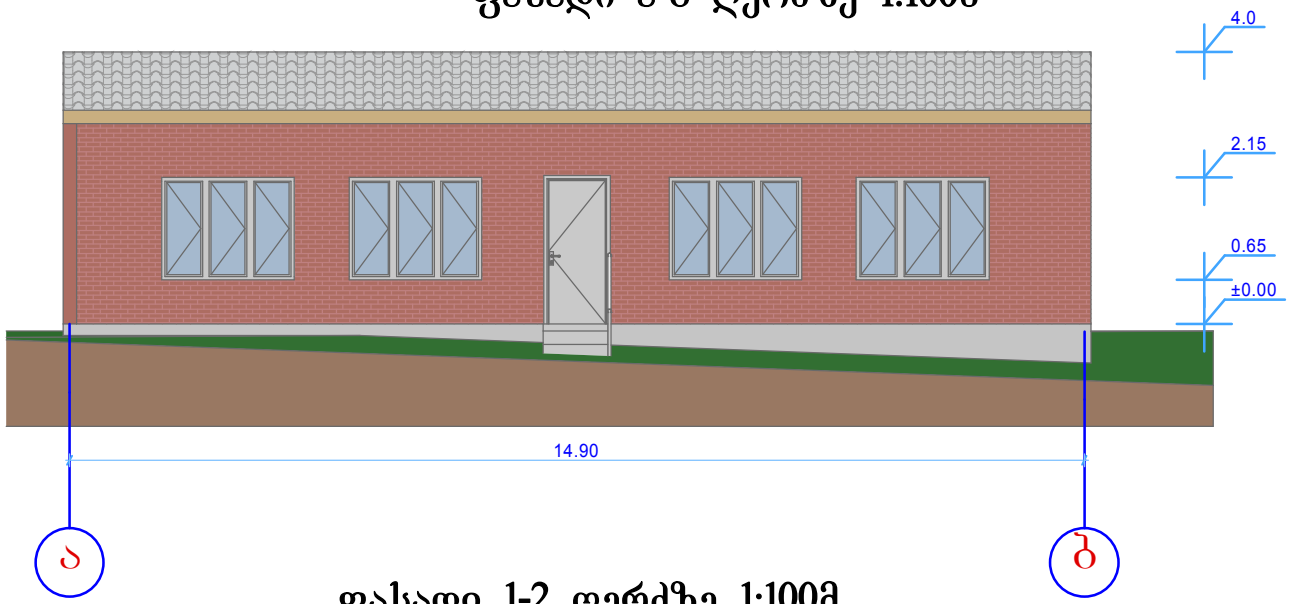

ფასადი 1-2 ღერძზე 1:100მ

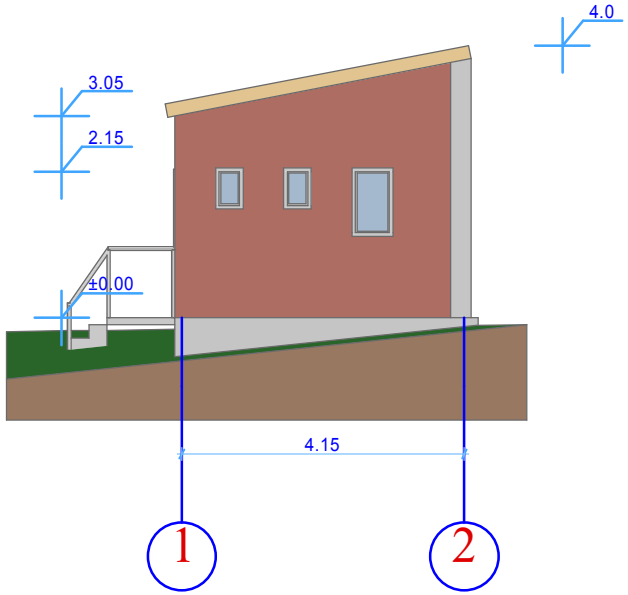

დამკვეთი	შპს "სპეცავტომეურნეობა"		UNITED GEORGIA		
პროექტის ავტორი	დ.ვერულავა				
მისამართი	ნუცუბიძის ქ№129		არასაცხოვრებელი ფართი	სტადია: მ. პ.	ფურცელი: ა –4	რაოდ.
შესრულა	დ.ვერულავა		ფასადი	მასშტაბი: 1 : 100	დიაგრამა:	