# ი/მ „რევაზ მახვილაძე, მშენებლობა, დაპროექტება და ექსპერტიზა”

## დემონტაჟის ორგანიზაციის პროექტი



ქ. თბილისში, სოლოლაკში, კოჯრის ახალი
გზის №1ბ, საკადასტრო ბეგმით №01.15.07.007/006
ნაკვეთზე მდებარე №1, №2 და №3
შენობა-ნაგებობის დემონტაჟზე

თბილისი
2014 წ

# ი/მ „რევაზ მახვილაძე, მშენებლობის ტექნიკური ზედამხედველობა, დაპროექტება და ექსპერტიზა”

## დემონტაჟის ორგანიზაციის პროექტი

ქ. თბილისში, სოლოლაკში, კოჯრის ახალი გზის №1ბ, საკადასტრო კოდით №01.15.07.007/006 ნაკვეთზე მდებარე №1, №2 და №3 შენობა-ნაგებობის დემონტაჟზე

დირექტორი რ. მახვილაძე

შეადგინა ნ. ქერჯიკნელი

თბილისი
2014 წ

# სარჩევი


| | | |
|---|---|---|
| 1. | ობიექტის დახასიათება . . . . . | 4 |
| 2. | სამუშაოთა განხორციელების კალენდარული გეგმა. . . | 8 |
| 3. | კალენდარული გრაფიკი ერთსართლიანი სარდაფით საცხოვრებელი სახლის (ობიექტი №1) დასაშლელ-სადემონტაჟო სამუშოთა ცალკეულ ეტაპებზე. . . . . | 9 |
| 4. | კალენდარული გრაფიკი ერთსართლიანი საცხოვრებელი სახლის (ობიექტი №2) სადემონტაჟო სამუშოთა ცალკეულ ეტაპებზე. . . . . | 10 |
| 5. | კალენდარული გრაფიკი დახურული ავტოფარეხის (ობიექტი №3) დასაშლელ-სადემონტაჟო სამუშოთა ცალკეულ ეტაპებზე. . . . . | 11 |
| 6. | მოთხოვნილება კადრებზე და დროებით შენობა-ნაგებობებზე. . . . . | 11 |
| 7. | მოთხოვნილებები ენერგორესურსებზე, წყალზე, კომპრესორებზე და ჟანგბადზე . . . . . | 12 |
| 8. | მოთხოვნილება სამშენებლო ავტოტრანსპორტზე . . . | 13 |
| 9. | დაშლა-დემონტაჟის სამუშაოთა საინჟინრო მომზადება და მათი წარმოების ცალკეული ეტაპები. . . . . | 13 |
| 10. | დაშლა-დემონტაჟის სამუშაოთა წარმოების წესები და მეთოდები . . . . . | 14 |
| 11. | დასაშლელ სამუშაოთა წარმოების ტექნოლოგიური ნორმალი. . . . . | 16 |
| 12. | ამწეებისა და მანქანა-მექანიზმების შერჩევა. . . . . | 18 |
| 13. | მომუშავთა შრომის, ელექტრო და ხანძარ-უსაფრთხოების წესების დაცვა . . . . . | 19 |
| 14. | ბუნების დაცვითი და ჰაერის გაბინძურების საწინააღმდეგო ღონისძიებები . . . . . | 20 |
| 15. | დაშლით სამუშაოთა წარმოებაზე ნორმატული ლიტერატურა . . . . . | 21 |
| 16. | დასაშლელ-სადემონტაჟო სამუშაოთა გენგეგმა, ექსპლიკაცია, მითითებები, პირობითი აღნიშვნები. . . . . | 22 |
| 17. | მიწის ნაკვეთის საკადასტრო აზომვითი ნახაზი . . . . . | 23 |
| 18. | საკადასტრო რუკა. . . . . | 24 |
| 19. | ამონაწერი საჯარო რეესტრიდან. . . . . | 25 |
| 20. | საკადასტრო გეგმა. . . . . | 27 |
| 21. | აზომვითი ნახაზები. . . . . | 28 |
| 22. | ფოტო მასალა არსებულ მდგომარეობაზე . . . . . | 35 |

# დემონტაჟის ორგანიზაციის პროექტი

## ქ. თბილისში, სოლოლაკში, კოჯრის ახალი გზის №1ბ, საკადასტრო გეგმით №01.15.07.007/006 ნაკვეთზე მდებარე №1, №2 და №3 შენობა-ნაგებობის დემონტაჟზე

## 1. ობიექტის დახასიათება.

1.1. დემონტაჟის ორგანიზაციის პროექტის (დოპ) შედგენას საფუძვლად დაედო დამკვეთის მიერ გაცემული დავალება დაპროექტებაზე. დოპ-ის შედგენის დროს ვხელმძღვანელობდით:

– საკადასტრო გეგმითა და საჯარო რეესტრიდან ამონაწერით;

– შენობა-ნაგებობათა აზომვითი ნახაზებით;

– მოხდა ობიექტების ადგილზე დათვალიერება და არსებული მდგომარეობის ფოტოფიქსაცია, რაც დოპ-ის ბოლო გვერდებზეა წარმოდგენილია;

1.2. თბილისში საცხოვრებელი სახლები რამდენიმე საუკუნოვანი ხანდაზმულობით ხასიათდებიან. სამშენებლო ნორმებითა და წესებით აგურით ნაშენი სახლების ხანმედეგობა (სიცოცხლის უნარიანობა) 80-120 წლით შემოიფარგლება. ნაკვეთზე მდებარე დასაშლელი საცხოვრებელი სახლები განთავსებულია კლდოვან ფერდზე კოჯრის გზატკეცილის მარჯვენა მხარეზე, მისასვლელი ვიწრო კეთილმოუწყობელი ციცაბო გზაა.

1.4. საცხოვრებელი სახლის დათვალიერების შედეგად დავრწმუნდით, რომ შენობა-ნაგებობები მათი საექსპლოატაციო მდგომარეობის შენარჩუნებაზე დიდი ხანია არავის უზრუნია.

1.5. საჯარო რეესტრიდან ამონაწერის, საკადასტრო გეგმისა და აზომვითი ნახაზების მიხედვით ობიექტზე ერთი ერთსართულიანი საცხოვრებელი სახლია სარდაფით №1, მეორე ერთსართულიანი საცხოვრებელი სახლი №2 და მესამე დახურული ავტოფარეხი №3, მათი ტექნიკური-საექსპლუატაციო მაჩვენებლები მოცემულია

აზომვით ნახაზებზე, იხილეთ გვ. 28-34 ტექსტის ბოლო ნაწილში, ცალკცალკე მათი და ჯამური მაჩვენებლები მოყვანილია ცხრილში.

| № № | მაჩვენებლების დახასიათება | საზომი ერთეული | შენობა-ნაგებობები | | | ჯამური |
|---|---|---|---|---|---|---|
| | | | საცხოვრებელი №1 | საცხოვრებელი №2 | ავტო სადგომი | |
| 1. | ნაკვეთის ფართობი | მ² | – | – | – | 382 |
| 2. | მოშენების ფართი | მ² | 127,75 | 57,75 | 32,19 | 217,69 |
| 3. | საერთო ფართობი | მ² | 175,00 | 44,77 | 27,59 | 247,36 |
| | მათ შორის 0,00 ნიშნულის ზევით | მ² | 87,55 | 44,77 | 27,59 | 159,91 |
| | 0,00 ნიშნულის ქვევით | მ² | 87,45 | – | – | 87,45 |
| 4 | სამშენებლო მოცულობა | მ³ | 640,27 | 184 | 93,35 | 917,62 |
| | მათ შორის 0,00 ნიშნულის ზევით | მ³ | 384,77 | 184 | 93,35 | 662,12 |
| | 0,00 ნიშნულის ქვევით | მ³ | 255,5 | – | – | 255,5 |
| 5 | შენობა-ნაგებობების მთლიანი სიმაღლე | მ | 9,5 | 3 | 2,9 | 9,5 |
| | მათ შორის 0,00 ნიშნულის ზევით | მ | 6 | 3 | 2,9 | 6,0 |
| | 0,00 ნიშნულის ქვევით | მ | 3,5 | – | – | 3,5 |

1.6. ამრიგად სადემონტაჟო ობიექტის ჯამური ტექნიკურ-ეკონომიკური მაჩვენებლები შემდეგია :

– ნაკვეთის ფართობი – 382 მ²;

– ობიექტების რაოდენობაა 3;

– მოშენების ფართი – 217,69 მ²;

– საერთო ფართობი – 247,36 მ²;

მათ შორის 0,00 ნიშნულის ზევით – 159,91 მ²;

– 0,00 ნიშნულის ქვევით – 87,45 მ²;

– სამშენებლო მოცულობა – 917,62 მ³;

– 0,00 ნიშნულის ზევით – 662,12 მ³;

– 0,00 ნიშნულის ქვევით – 255,5 მ³.

– შენობა-ნაგებობების მაქსიმალური
კონსტრუქციული სიმაღლე – 9,5 მ;
– 0,00 ნიშნულის ზევით – 6 მ;
– 0,00 ნიშნულის ქვევით – 3,5 მ.

1.7. ნაკვეზე სამი სადემონტაჟო შენობაა. ერთი ერთ სართულიანი საცხოვრებელი სახლია სარდაფით, სარდაფშიც ფერდზე ჩაღრმავებული ერთი საცხოვრებელი სართულია. ძირა სართული ამონაწერით საჯარო რეესტრიდან ითვლება სარდაფად. მეორე შენობა ეზოშო მდგომი ასევე ერთსართულიანი საცხოვრებელი სახლია, ხოლო მესამე ერთსართულიანი დახურული ავტოფარეხია ქუჩის ღობესთან პარალელური დგომით. შენობები აგებულია აგურისა და მცირე ბეტონის ბლოკებისაგან მზიდ კედლებში, იატაკები, გადახურვები და სახურავი ხის მასალითაა მოწყობილი და მათი დაშლისათვის მძიმე ტექნიკის გამოყენება საჭირო არ არის. დამკვეთი გეგმავს მათი დაშლა შენობის გარე კონტურის ფართობის ფარგლებში 1 მ$^2$ პირობიდან დააფინანსოს 40 ლარის ოდენობით ნაშალის ნაგავსაყრელზე გატანასთან ერთად. ღირებულებაში შედის დღგ და სხვა თანმდევი ხარჯებიც. სამი შენობის საერთო მოშენების ფართობი 328,36 მ$^2$, 40 ლარის გათვალისწინებით სადემონ-ტაჟო სამუშაოთა ღირებულება შეადგენს 13134,4 ლარს, ხოლო ცალ-ცალკე შენობებისა შემდეგია:

– №1 ერთსართულიანი საცხოვრებელი სახლი სარდაფით – (127,75+110,67)X40= 9536,8 ლარი;

– №2 ერთსართულიანი საცხოვრებელი სახლი – 57,75X40=2310 ლარი

– №3 დახურული ავტოფარეხი – 32,19X40=1287,6 ლარი

1.8. დასაშლელ-სადემონტაჟო სამუშაოთა დაწყებამდე აუცილებელია საინჟინრო კომუნიკაციების (ელექტროქსელი, გაზსადენი, წაყლი, კანალიზაცია) ჩახსნა საქალაქო ქსელებიდან, რაც უნდა განხორციელდეს საექსპლუატაციო ორგანიზაციის მიერ დადგენილი

წესითა და შესაბამისი ღირებულების გადახდით. პირობით მივიღოთ 500 ლარი. ამრიგად დაშლა-სადემონტაჟო სამუშაოების შესასრულებლად საორიენტაციოდ საჭირო გახდება 13134,4+500=13634,4 ლარი = 13,64 ათასი ლარის გათვალისწინება.

1.9. აქვე უნდა აღინიშნოს, რომ სახარჯთაღრიცხვო დოკუმენტაცია საბაზრო ურთიერთობების პირობებში განსაზღვრავს მშენებლობის წინასწარ ღირებულებას და არ წარმოადგენს დამკვეთსა და მეიჯარეს შორის გადახდის საშუალებას. მათ შორის ანგარიშსწორება ხდება ფაქტიური დანახარჯების მიხედვით სათანადო დოკუმენტაციის წარმოდგენით, რასაც ცხადია უნდა დაეთანხმოს დამკვეთიც.

1.10. რთული რელიეფის გამო დაშლის სამუშაოების ჩატარება სასურველია წლის მშრალ პერიოდში გაზაფხულის ან ზაფხულის თვეებში, რაზედაც შედგენილია სამუშაოთა განხორციელების კალენდარული გეგმა პარაგრაფი 2 და კალენდარული გრაფიკი სამუშაოთა შესრულების ცალკეულ ეტაპებზე, პარაგრაფი 3, 4 და 5.

# 2. შენობა-ნაგებობათა დასაშლელ-სადემონტაჟო სამუშაოთა განხორციელების კალენდარული გრაფიკი

| №№ | ობიექტის დასახელება | დირებულება ათ. ლარი | მოთხოვნილების თანხებზე ათასი ლარი | | |
|---|---|---|---|---|---|
| | | | თვეები და სამუშაო დღეები | | |
| | | | 1 | 2 | 3 |
| | | | 25 | 50 | 75 |
| 1. | საინჟინრო კომუნიკაციების ჩახსნა საქალაქო ქსელებიდან | 0,5 | 0,5 | | |
| 2. | №1 ერთსართულიანი საცხოვრებელი სახლის დაშლა-დემონტაჟი | 9,54 | 2,3 | 5,46 | 1,78 |
| 3. | №2 ერთსართულიანი საცხოვრებელი სახლის დაშლა-დემონტაჟი | 2,31 | | | 2,31 |
| 4. | №3 ერთსართულიანი ავტო-ფარეხის დაშლა-დემონტაჟი | 1,29 | 1,29 | | |
| 5. | მთლიანი | 13,64 | 4,09 | 5,46 | 4,09 |
| 6. | თანხებზე პროცენტული მოთხოვნილება თვეებში | 100% | 30% | 40% | 30% |

## 3. კალენდარული გრაფიკი ერთსართლიანი სარდაფით საცხოვრებელი სახლის (ობიექტი №1 )დასაშლელ-სადემონტაჟო სამუშოთა ცალკეულ ეტაპებზე

საორიენტაციო ხანგრძლივობა 3 თვე

| № № | სამუშაოთა დასახელება | დღეები | სამუშაოთა წარმოების გრაფიკი | | | | | | | | | | | | |
|---|---|---|---|---|---|---|---|---|---|---|---|---|---|---|---|
| | | | თვეში და სამუშაო დღეები | | | | | | | | | | | | |
| | | | I თვე | | | II თვე | | | | | III თვე | | | | |
| | | | 15 | 20 | 25 | 30 | 35 | 40 | 45 | 50 | 55 | 60 | 65 | 70 | 75 |
| 1. | კარ-ფანჯრებისა და ტიხრების დემონტაჟი | 5 | 5 | | | | | | | | | | | | |
| 2. | სახურავის ფენილისა და სანივნივე სისტემის დემონტაჟი | 5 | | 5 | | | | | | | | | | | |
| 3. | სხვენის და ჭერის დაშლა-დემონტაჟი | 5 | | | 5 | | | | | | | | | | |
| 4. | I სართულის მზიდი კედლების დემონტაჟი | 10 | | | | 10 | | | | | | | | | |
| 5. | მისი იატაკის დაშლა-დემონტაჟი | 10 | | | | | | 10 | | | | | | | |
| 6. | სარდაფის მზიდი კედლების დემონტაჟი | 10 | | | | | | | | 10 | | | | | |
| 7. | მისი იატაკის დაშლა-დემონტაჟი | 5 | | | | | | | | | | 5 | | | |
| 8. | ცოკოლისა და საძირკვლებ-ის დაშლა-დემონტაჟი | 13 | | | | | | | | | | | | 13 | |
| 9. | სამშენებლო ნაგვის შეგროვება-გატანა | 60 | | | ტრანსპორტი საჭიროების მიხედვით | | | | 60 | | | | | | |

# 4. კალენდარული გრაფიკი ერთსართლიანი საცხოვრებელი სახლის (ობიექტი №2) დასაშლელ-სადემონტაჟო სამუშოთა ცალკეულ ეტაპებზე

საორიენტაციო ხანგრძლივობა 1 თვე

| №№ | სამუშაოთა დასახელება | დღეები | სამუშაოთა წარმოების გრაფიკი | | | | |
|---|---|---|---|---|---|---|---|
| | | | სამუშაო დღეები | | | | |
| | | | 5 | 10 | 15 | 50 | 25 |
| 1. | კარ-ფანჯრებისა და ტიხრების დემონტაჟი | 3 | 3 | | | | |
| 2. | სახურავის ფენილისა და სანივნივე სისტემის დემონტაჟი | 5 | 5 | | | | |
| 3. | სხვენის და ჭერის დაშლა-დემონტაჟი | 5 | | 5 | | | |
| 4. | I სართულის მზიდი კედლების დემონტაჟი | 5 | | | 5 | | |
| 5. | მისი იატაკის დაშლა-დემონტაჟი | 5 | | | | 3 | |
| 6. | ცოკოლისა და საძირკვლების დაშლა-დემონტაჟი | 4 | | | | | 4 |
| 7. | სამშენებლო ნაგვის შეგროვება-გატანა | 20 | | 20<br>ტრანსპორტი საჭიროების მიხედვით | | | |

## 5. კალენდარული გრაფიკი დახურული ავტოფარეხის (ობიექტი №3) დასაშლელ-სადემონტაჟო სამუშოთა ცალკეულ ეტაპებზე

საორიენტაციო ხანგრძლივობა 18 დღე

| №№ | სამუშაოთა დასახელება | დღეები | სამუშაოთა წარმოების გრაფიკი | | | | | |
|---|---|---|---|---|---|---|---|---|
| | | | სამუშაო დღეები | | | | | |
| | | | 3 | 6 | 9 | 12 | 15 | 18 |
| 1. | ავტოალაყაფისა და ფანჯრების დემონტაჟი | 3 | 3 | | | | | |
| 2. | სახურავის ფენილისა და სანივნივე სისტემის დემონტაჟი | 3 | | | | | | |
| 3. | მზიდი კედლების დემონტაჟი | 6 | | | | | | |
| 4. | ცოკოლისა და საძირკვლების დაშლა-დემონტაჟი | 3 | | | | | | |
| 5. | სამშენებლო ნაგვის შეგროვება-გატანა | 15 | | 15 ტრანსპორტი საჭიროების მიხედვით | | | | |

## 6. მოთხოვნილება კადრებზე და დროებით შენობა-ნაგებობებზე

6.1. მომუშავეთა ანგარიში წარმოებს მუშათა წლიური გამომუშავების მიხედვით. დაშლით სამუშაოებზე მოწვეული სამშენებლო ფირმის საგეგმო-საწარმოო მონაცემებით მუშის დღიური გამომუშავება შეადგენს 20 ლარის, თვიური 25 სამუშაო დღის პერიოდში 500 ლარს. დაშლით სამუშაოთა ღირებულება 13640 ლარია, კალენდარული გეგმის მიხედვით დაშლით სამუშაოებზე გამოყოფილია სამი თვე. აღნიშნულიდან გამომდინარე საშუალოდ დღიურად დაგვჭირდება 13640:(500X3)=9 მუშაკი. მათ შორის მუშები 90%-ია – ანუ 8 მუშაა და 1 ინჟინერ-ტექნიკური მუშაკი.

6.2. ვანგარიშობთ საყოფაცხოვრებო სათავსებს

– გასახდელებს – 9X0,7=6,3 კვ. მეტრი;

– საშხაპეს – 9X0,082=0,74 კვ. მეტრი;

– ტუალეტი – 9X0,075=0,59 კვ. მეტრი

6.3 კანტორა ანგარიშდება ინჟინერ-ტექნიკური პერსონალისა და საშუალო პერსონალის მიხედვით, ჩვენს შემთხვევაში სულ საჭიროა 10+4X1=14 კვ. მეტრი.

6.4. დაშლის სამუშაოთა წარმოების პროცესში მუშები და ინჟინერი საყოფაცხოვრებო დანიშნულებით დანგრევამდე სარგებლობენ ნაკვეთზე არსებული შენობებით, მაგალით ერთსართულიანი საცხოვრებელი სახლით, რომელიც დემონტირდება მესამე თვეში. იხ. კალენდარული გეგმა.

## 7. მოთხოვნილებები ენერგორესურსებზე, წყალზე, კომპრესორებზე და ჟანგბადზე

7.1. სამშენებლო-სამონტაჟო სამუშაოთა ღირებულება დაშლაზე შეადგენს 13,78 ათას ლარს ანუ 0,0136 მლნ. ლარს. ვინაიდან დაშლა წარმოებს სამი თვის პერიოდში საჭიროა შემჭიდროებულ ვადებზე კოეფიციენტის დადგენაც. წლიური მოთხოვნიდან გამომდინარე კოეფიციენტი $K_1$ იქნება 12:3=4.

7.2. მოთხოვნილება ელექტროენერგიაზე

0,78X140X0,0136X4=6,03 კვტ

7.3. მოთხოვნილება წყალზე

0,93X0,24X0,0136X4=0,012 ლ/წმ

7.4. მოთხოვნილება კომპრესორზე

0,93X0,32X0,0136X4=0,0016=1 ცალი

7.5. მოთხოვნილება ჟანგბადზე

0,93X4400X0,0136X4= 225,88 მ$^3$/საათში

ფორმულებში 0,78; 0,93 ტერიტორიალური კოეფიციენტია, ხოლო 140; 0,24; 0,32 და 4400 ერთ მილიონ მანეთზე სამშენებლო-სამონტაჟო სამუშაოებზე ნორმატული დანახარჯები.

7.6. მოთხოვნილებები ელექტროენერგიაზე და წყალზე იფარება საქალაქო ქსელებიდან საექსპლოატაციო ორგანიზაციებთან დადებული ხელშეკრულება-კონტაქტების საფუძველზე.

## 8. მოთხოვნილება სამშენებლო ავტოტრანსპორტზე

ავტოტრანსპორტიც ანგარიშდება 1 მლნ. ლარ სამშენებლო-სამონტაჟო სამუშაოთა ღირებულების წლიური მოცულობის მიხედვით.

ჩვენს შემთხვევაში საჭიროა:

8.1 თვითმცლელები 0,0136X11,62X4=0,64=1 ცალი დღეში

8.2 ძარიანი მანქანები 0,0136X8,57X4=0,47=1 ცალი დღეში

8.3 თანამედროვე პირობებში მანქანების დაქირავება წარმოებს მოთხოვნილების მომენტისათვის, ამიტომაც მათი რაოდენობების წინასწარი ყოველდღიური დაგეგმვა აუცილებელი არ არის.

## 9. დაშლა-დემონტაჟის სამუშაოთა საინჟინრო მომზადება და მათი წარმართვის ცალკეული ეტაპები

9.1. ჩვენს მიერ შედგენილი სოპ-ი ითვალისწინებს სნ და 3.01-0I-85 „სამშენებლო წარმოების ორგანიზაცია” დაშლა-დემონტაჟის სამუშაოებზე შრომის, ელექტრო, ხანძარსაწინააღმდეგო და ბუნების დაცვითი ღონისძიებათა უზრუნველყოფას.

9.2. შენობა-ნაგებობათა დაშლა-დემონტაჟის სამუშაოთა დაწყება დაიშვება ქალაქის არქმშენინსპექციის სამსახურიდან სათანადო ნებართვის აღების შემდეგ. აუცილებელია ტერიტორიის შემოკავება ქუჩის მხრიდან დროებითი ხის ან მავთულბადოვანი ღობით როგორც ეს აღნიშნულია სადემონტაჟო სამუშაოთა გენგეგმაზე.

9.3. სამუშაოთა უზრუნველყოფა ელექტროენერგიითა და წყლით უნდა მოხდეს საქალაქო ქსელებიდან.

9.4. დაშლა-დემონტაჟის სამუშაოთა წარმოების უწყვეტობისა და ტექნოლოგიურობის უზრუნველსაყოფად აუცილებელია მშენებლობის წარმართვა ცხრილში ჩამონათვალი მანქანა-მექანიზმებით, ინსტრუმენტებითა და დანადგარებით.

9.5. დაშლა-დემონტაჟის სამუშაოები აუცილებელია წარიმართოს შეთანხმებული სამუშაოთა ორგანიზაციის პროექტის სრული შესაბამისობით.

9.6. დაშლა-დემონტაჟის სამუშაოები უნდა განხორციელდეს საავტორო და ტექნიკური ზედამხედველობის ქვეშ.

## 10. დაშლა-დემონტაჟის სამუშაოთა წარმოების წესები და მეთოდები

10.1. მშენებლობის ორგანიზაცია და სამშენებლო-სამონტაჟო სამუშაოთა წარმართვა უნდა მოხდეს მოქმედი სამშენებლო ნორმებისა და წესების შესაბამისობით. 1987 წ. მშენებლობის სამინისტრომ ქართულ ენაზე გამოსცა „კრებული სამახსოვრო „სამშენებლო წარ-მოების ნორმები და წესები-ამონაკრები მოქმედი ნორმატული დოკუ-მენტებიდან.

10.2. ქვემოთ ჩამოთვლილია მოქმედი ნორმები და წესები, რომლებითაც უნდა იხელმძღვანელოს სამშებლო ფირმამ სამშენებლო – სამონტაჟო სამუშაოთა წარმოების დროს;

- სნ და წ 111-17-78 „ქვის კონსტრუქციები";
- სნ და წ 111-19-81 „ხის კონსტრუქციები";
- სნ და წ 111-20-74 „ბურულები, ჰიდროიზოლაცია; ორთქლიზაცია და თბოიზოლაცია";
- სნ და წ 3.04.03-85 „კოროზიისაგან დაცვა";
- სნ და წ 111-29-79 „გაზით მომარაგება, შიდა მოწყობილობა, გარე ქსელები და ნაგებობები";
- სნ და წ 111-30-79 „წყალ მომარაგება, კანალიზაცია და თბომომარაგება; გარე ქსელები და ნაგებობები";
- სნ და წ 111-33-79 „ელექტროსამონტაჟო სამუშაოები";

- სნ და წ 111-4-80 „უსაფრთხოების ტექნიკა“;
- სახანძრო უსაფრთხოების წესები სამშენებლო-სამონტაჟო სამუშაოთა წარმოებისდროს;
- სნ და წ 1.06.05-85 „მშენებლობისადმი საპროექტო ორგანიზაციების მიერ საავტორო ზედამხედველობა“;

10.3. აგრეთვე საჭიროა საქართველოს პარლამენტის მიერ მიღებული შემდეგი კანონებით ხელმძღვანელობაც:

– გარემოს დაცვის თაობაზე, 1996 წელი;

– წყლის გამოყენების შესახებ, 1997 წელი;

– მავნე ქიმიური ელემენტები, მათი კლასიფიკაცია და უსაფრთხოება, 1998 წელი.

10.4. გარემოს დაცვის შესახებ კანონი განსაზღვრავს ჰაერის დაბინძურების, წყლის დაბინძურების, წყლის აღებისა და ჩაშვების, ნახაზების უტილიზაციის, ხმაურისა და სხვათა შესახებ საკითხებს, რომელთა გათვალისწინებაც აუცილებელია სამშენებლო-სამონტაჟო სამუშაოთა შესრულების პროცესში.

10.5. ასევე კანონით წყლის შესახებ განსაზღვრულია ზედაპირული, მიწისქვეშა და სანაპირი წყლების აღება და ჩაშვების ლიცენზიებთან დაკავშირებული საკითხები.

10.6. კანონი ატმოსფერული ჰაერის შესახებ ითვალისწინებს ჰაერის კონტროლსა და დაბინძურების შეზღუდვის მეთოდებს, ჰაერის ხარისხიანობის სტანდარტებს და განსაზღვრავს დასაშვებ ზღვრებს სამშენებლო საქმიანობის პირობებში.

10.7. მავნე ქიმიური ელემენტების შესახებ კანონი მოიცავს მავნე ნივთიერებათა კლასიფიკაციას და მათ უსაფრთხო მოხმარების საკითხებს. მაგალითად საყოფაცხოვრებო ნარჩენების გატანა აუცილებელია სპეციალური ბუნკერებით, ხოლო სამშენებლო ნაგვისა დამოკიდებულია სამშენებლო – სარეკონსტრუქციო სამუშაოების მტვერშემცველობაზე. თუ სამშენებლო ნაგავი მტვერის გაბნევის

საშიშროებას მოიცავს თვითმცლელ მანქანებზე დაყრის შემდეგ მას აუცილებელია გადაეფაროს სახურავი ბრეზენტისაგან ან მყარი მასალისაგან.

10.8. არქიტექტურულ-სამშენებლო საქმიანობაზე კანონით დადგენილია დაპროექტებისა და მშენებლობის განხორციელების წესები და პირობები, უკანონო მშენებლობებისა და მშენებლობაზე დარღვევებზე რეაგირება-სანქციების შესახებ დებულებები.

## 11. დასაშლელ-სადემონტაჟო სამუშაოთა წარმოების ტექნოლოგიური ნორმალი

11.1. შენობა-ნაგებობის დაშლაზე ნებართვა გაიცემა ქალაქის მერიის არქ-მშენინსპექციისაგან დადგენილი წესით.

11.2. დაშლის წინ საექსპლოატაციო ორგანიზაციების მეთვალყურეობით საჭიროა წყალსადენის, კანალიზაციის, გაზსადენის, ელექტროქსელის და სხვათა ჩახსნა რაიონის საინჟინრო კომუნიკაციების სამსახურებთან სათანადო აქტების გაფორმებით.

11.3. ნაკვეთი №006 ყველა მხრიდან შემოღობილია კაპიტალური ღობით, გააჩნია საავტომობილო ჭიშკარი, მის უკან უნდა მოხდეს სამშენებლო ნაშალი ნაგვის შეგროვება, ავტოტრასპორტის დატვირთვა და გამოტანა.

11.4. დასაშლელი შენობა-ნაგებობები აგებულია რიყის ქვების და ბეტონის საძირკველებზე, კედლების მასალა ძირითადად აგურია, მოგვიანებით აგებულებისა ბატონის ბლოკები. იატაკები, ჭერი, სახურავის სანივნივე სისტემა ხისაა. აღნიშნულის გამო მათი დაშლა-დემონტაჟი შესაძლებელია ხელის იარაღებით და არ საჭიროებენ მობილური (მოძრავი) მანქანა-დანადგარებისა და მექანიზმების დასაქმება-გამოყენებას.

11.5 შენობების სიმაღლე ეზოს მხრიდან სახურავის კეხის დონემდე სხვადასხვაა, მათ შორის საცხოვრებელი სახლისა, რომლის ძირა სართული სარდაფია კონსტრუქციული სიმაღლე სარ-

დაფის პირა ეზოს დონიდან 8,5 მეტრია, ხოლო ზედა სართულისა ქუჩისპირა ეზოს მხრიდან 6 მეტრი, იხ. აზომვითი ნახაზები.

11.6. შენობა-ნაგებობათა დაშლის I ეტაპზე საჭიროა მათი შიგთავსის გამოთავისუფლება გაზის, წყალკანალიზაციის სისტემების დემონტაჟით, კარ-ფანჯრების მოხსნა, ტიხრების დაშლა, მათი ეზოში შეგროვება, შემდეგ თვითმცლელებზე დატვირთვა და ნაგვის გატანა ნაგავსაყრელზე.

1.7. მეორე ეტაპია სახურავის დაშლა, ჩამოშვება თვითმცლელი მანქანების ძარებში და ტერიტორიიდან გატანა.

1.8. მესამე ეტაპი გულისხმობს სახურავის ქვეშ ხის გადახურვის ელემენტების დაშლას შემდეგ სხვენის დაშლას, მას მოყვება მზიდ კედლები და იატაკი.

1.9. ტიხრებისა და კედლების დაშლა განსაკუთრებულ სიფრთხილეს საჭიროებს და მოითხოვს თვითჩამოშლის ღონისძიებების დაცვასთან ერთად მომუშავეთა უსაფრთხოების დაცვასაც. კედლის ზედა იარუსების მოსახსნელად საჭიროა მაგიდისებური სადგამების მომარაგება და გამოყენება. კედლებთან ერთად აგრეთვე ფანჯრებისა და კარის ზღუდარებიც იხსნება. სასურველია მათი დაშლისთანავე ავტოთვითმცლელების ძარებში ჩაყრა ნაგვის იმავდროული ტრანსპორტირების მიზნით.

11.10. ბეტონისაგან ამოყვანილი ლენტური საძირკვლებისა და ცოკოლისა კედლების დაშლა უნდა მოვახდინოთ სანგრევი ჩაქუჩების მეშვეობით, მისი თვითმცლელ მანქანების ძარებზე შეყრა და ნაგავსაყრელზე იმავდროული გატანით.

11.11. ტერიტორიიდან ნაშალი მასალა-ნეკეთობებისა და სამშენებლო ნაგვის გამოტანის შემდეგ აუცილებელია ქვაბულის ამოვსება შემოტანილი გრუნტით.

11.12. სამუშაოები აუცილებელია წარიმართოს შრომის, ელექტრო, ხანძარ-უსაფრთხოების და ბუნებისდაცვითი ღონისძიებების გათვალისწინებით.

11.13. დაშლითი სამუშაოების უზრუნველყოფა ელექტროენერგიითა და წყლით უნდა მოხდეს საქალაქო ქსელებიდან თელასთან და თბილწყალკანალთან დადებული ხელშეკრულებების საფუძველზე.

11.14. დაშლითი სამუშაოები აუცილებელია განხორციელდეს მოქმედი სამშენებლო ნორმების, წესებისა და სახელმწიფო სტანდარტების (მათ შორის ხანძარფეთქებადი და შრომის უსაფრთხოების) შესაბამისობით ტექნიკური ზედამხედველობის ქვეშ.

## 12. ამწეებისა და მანქანა-მექანიზმების შერჩევა

12.1. დასაშლელი სამუშაოების საწარმოებლად და უწყვეტობის უზრუნველსაყოფად საჭიროა შემდეგი მანქანა-მექანიზმების დანადგარებისა და ინსტრუმენტის მომარაგება რომელთა რეკომენდებული ჩამონათვალი მოყვანილია ცხრილში.

| № | დასახელება | მარკა | რაოდენ. ცალ |
|---|---|---|---|
| 1 | „ბოლგარკის" ტიპის, უფრო თანამედროვე კონსტრუქციების საჭრელი მოწყობილობა | კომპლექტი | 1 |
| 1. | პნევმატური საბურღი, ხრახნდამჭერი და სხვა ინსტრუმენტები. | კომპლექტი | 2 |
| 2 | კომპრესორი გადასატანი | CO-45 | 1 |
| 3. | სანგრევი ჩაქუჩები | - | 1 |
| 4. | ავტოგენური საჭრელი აპარატები | კომპლექტი | 1 |
| 5. | თვითმცლელი, ძარიანი და სპეცავტოტრანსპორტი | სხვადასხვა | 1 |
| 6. | სხვადასხვა დანიშნულების ხელის მოწყობილობის ინსტრუმენტი: ნიჩბები, ბარები, ლომები, წერაქვები და სხვა | კომპლექტი | 5 |
| 7. | ლითონის ან ხის მაგიდა-სადგომები ზომებით 1X2X2 (ჩ) | ცალი | 3 |
| 8. | ბეტონის საბურღ-სანგრევი ხელის აპარატი | НП-4602 | 1 |
| 9. | პერფორატორი | П-47 | 1 |
| -10. | ჰიდრავლიკური დომკრატი ტვირთამწეობით 10ტ-მდე | ДГ-100-2 | 1 |
| 11. | თვითაწევადი აკვანი | ცალი | 1 |

| | | | |
|---|---|---|---|
| 12. | ხელის უნივერსალური ჯალამბარი | ТП-66Е | 1 |
| 13. | ვიბროსამსხვრევი | С-47614 | 1 |
| 14. | ელექტრომაგნიტური ბურღი | კომპ | 1 |
| 15. | ხელით საგორავი ერთთვალა ურიკა | - | 2 |

12.2. რეკომენდებული მანქანა-დანადგარები, მექანიზმები და ინსტრუმენტები შეიძლება შეიცვალოს ან დამატებით შეივსოს ანალოგიურით ან უფრო თანამედროვეთი.

## 13. მომუშავეთა შრომის, ელექტრო და ხანძარ-უსაფრთხოების უსაფრთხოების წესების დაცვია

მომუშავთა შრომის უსაფრთხოების პირობების დაცვა შენობის დაშლის ცალკეულ ეტაპებზე აუცილებელია სნ და წ III-4-80* „უსაფრთხოების ტექნიკა მშენებლობაზე” და სხვა ნორმატულ-საკანონმდებლო დოკუმენტების შესაბამისობით. მათგან ყურადღებას ვამახვილებთ შემდეგზე:

13.1. სამუშაო ადგილები მუშაობის პირობებისა და ტექნილოგიურობის გათვალისწინებით უზრუნველყოფილი უნდა იყოს კოლექტიური დაცვისა და სიგნალიზაციის საშუალებებით.

13.2. ელექტროუსაფრთხოების წესები ჩამოყალიბებულია სახელმწიფო სტანდარტში 12.1.013-88. ელექტროკარადა ყოველთვის უნდა იყოს ჩაკეტილ მდგომარეობაში, ელექტროკაბელები, ელექტროსადენები და ელექტრომოწყობილობები კი იზოლირებული. გაშიშვლებული სადენების გამოყენება აკრძალულია.

13.3. კონსტრუქციების დაშლა უნდა წარმოებდეს მათზე სამარჯვი კაუჭების წინასწარი ჩაბმით. კონსტრუქციის ამწის ისარზე შეკიდების შემთხვევაში უზრუნველყოფილი უნდა იყოს ამწის ტვირთამწეობა, რისთვისაც მათი წონაც წინასწარ უნდა დაზუსტდეს.

13.4. აუცილებელი პირობაა: კონსტრუქციათა მოხსნის პერიოდში გადახურვის სიბრტყეში 6 მეტრის რადიუსით არ უნდა იმყოფებოდეს ჩაჭრის ოპერაციებში დაუსაქმებელი მუშა-მოსამსახურეები.

13.5. სამუშაოთა წარმოების უწყვეტობისა და ტექნოლოგიურობის, აგრეთვე შრომის უსაფრთხოების უზრუნველსაყოფად აუცილებელია მშენებლობის აღჭურვის ცხრილში მოცემული და ჩვენს მიერ რეკომენდებული მანქანა-მექანიზმებით, ინსტრუმენტებითა და დანადგარსამარჯვებით. ცხადია შესაძლებელია მათი შეცვლაც უფრო თანამედროვეთი.

13.6. დაშლით ოპერაციებში დასაქმებული მუშაკები დაცული უნდა იყვნენ თავის დამცავი ჩაფხუტებით (კასკებით).

13.7. დაუშვებელია მანქანების, ამწეების, ხელსაწყოებისა და მოწყობილობების დატოვება ჩართულ მდგომარეობაში ზედამხედველობის გარეშე. ცხადია მათი ტექნიკური მომსახურეობაც უნდა მოხდეს ძრავის გამორთვის შემდეგ.

13.8. ლითონის ელემენტების ჩაჭრას ელექტრო ან აიროვანი აპარატებით ქვედა სართულებზე 5 მეტრის რადიუსში ფართობები უნდა გავანთავისუფლოთ წვადი მასალებისაგან, ხოლო 10 მეტრის რადიუსში ასაფეთქებელი (მაგალითად ჟანგბადის ბალონები) მასალებისაგან.

13.9. დასაშლელ სამუშაოებზე დასაქმებულმა ყველა მუშაკმა (როგორც მუშამ, ასევე მოსამსახურემ) უნდა შეისწავლოს შრომის უსაფრთხოების წესები, გაიაროს ინსტრუქტაჟი, ჩააბაროს გამოცდა სპეციალურ ჟურნალში ხელმოწერების დაფიქსირები.

## 14. ბუნების დაცვითი და ჰაერის გაბინძურების საწინააღმდეგო ღონისძიებები

დასაშლელი ობიექტები მდებარეობს ქალაქ თბილისის სელიტებურ განაშენიანებაში. აღნიშნულის გამო აუცილებელია შენობანაგებობათა დაშლის პერიოდში შემდეგი ღონისძიებების დაცვა.

14.1. გარემოს დაცვის სამსახურის ნებართვის გარეშე იკრძალება მრავალწლიანი ხეებისა და ნარგავების მოჭრა, ამოძირკვა ან განადგურება.

14.2. კედლების, ტიხრების, იატაკების დაშლის პროცესში მოსალოდნელია მტვრის გაფანტვა გარე სივრცეში, რის გამოც შენობას უნდა ჩამოეფაროს ფარდა ანდა სამუშაოები განხორციელდეს დახურულ სივრცეში ვენტილაციის მოწყობით.

14.3. იკრძალება სამშენებლო ნაგვისა და ნარჩენების ჩამოყრა. სამშენებლო ნაგვის ჩამოყრა უნდა განხორციელდეს ნაგავგამტარ ღარებში. სასურველია მათი პირდაპირ თვითმცლელი მანქანების ძარებში ჩაშვება და ნაგავსაყრელზე ტრანსპორტირება.

14.4. დაუშვებელია არსებული საკანალიზაციო ჭების დანაგვიანება სამშენებლო ნარჩენებით.

14.5. ასევე დაუშვებელია ამოსახაპი ორმოების მოწყობა.

14.6. სამშენებლო ნაგვის ტრანსპორტირება ფხვიერ მდგომარეობაში რეკომენდებული არ არის. ავტომანქანების ძარებში ჩატვირთვის შემდეგ მათი ზედაპირი დაინამოს.

## 15. სადემონტაჟო სამუშაოთა წარმოებაზე ნორმატული ლიტერატურა


15.1. კრებული – სამახსოვრო ქართულ ენაზე – მომქმედი სამშენებლო წარმოების ნორმებისა და წესების ამონაკრები, ურბანიზაციისა და მშენებლობის სამინისტროს გამოცემა, თბილისი 1987 წ.

15.2. შ. ბაქანიძე, მ. ლორთქიფანიძე, რ. მახვილაძე – ტექნიკური ზედამხედველობა მშენებლობაზე, სტუ, თბილისი 2006 წელი.

15.3. СНиП 3.01.01.85* „Организация строительного производства”, М. 1989г.

15.4. СНиП III-4-80* „Техника безопасности на строительстве” , М. 1988г

15.5. Справочник мастера – строителя , М. 1989 г.

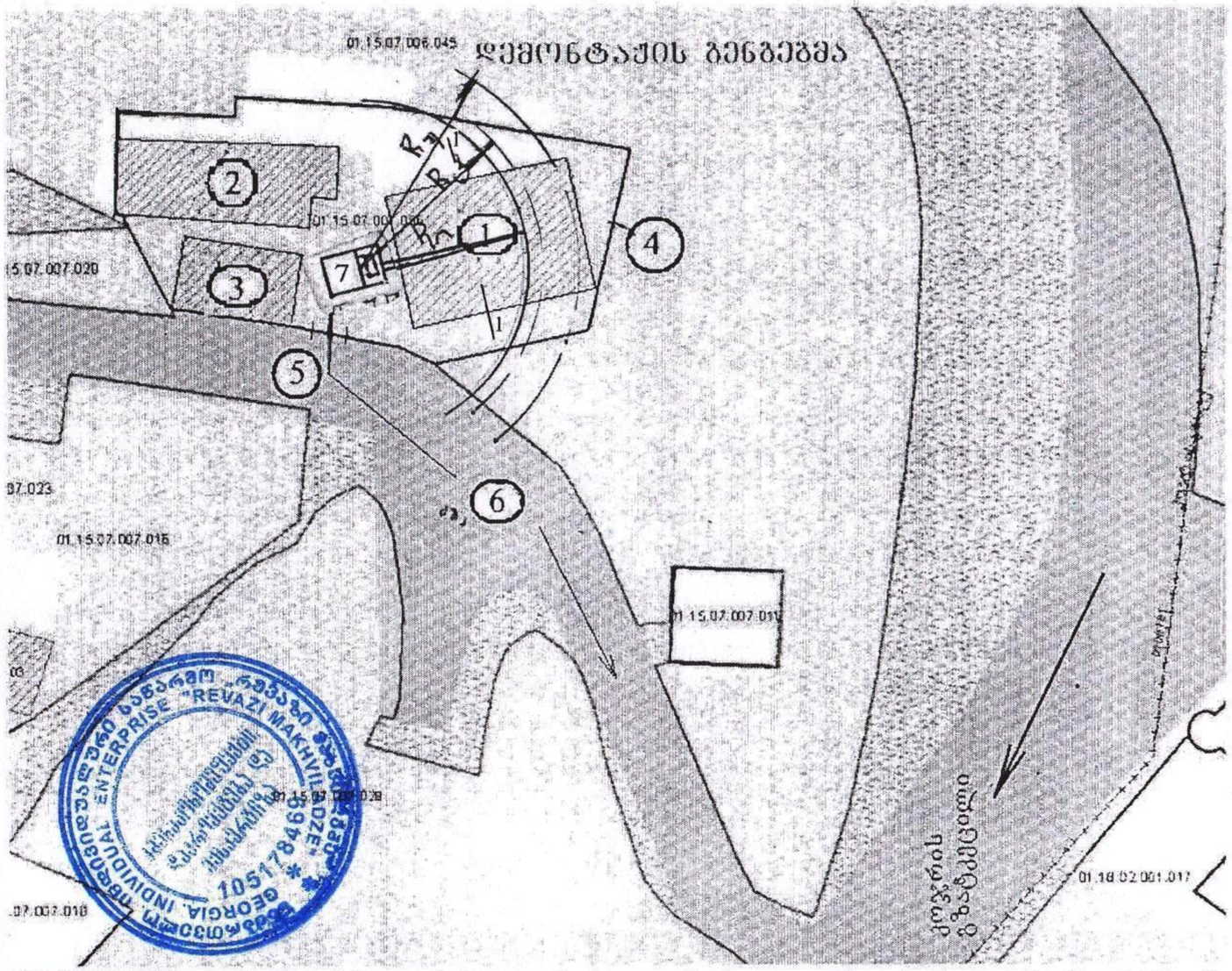


ობიექტის, საკადასტრო კოდი
№01.15.07.007/006

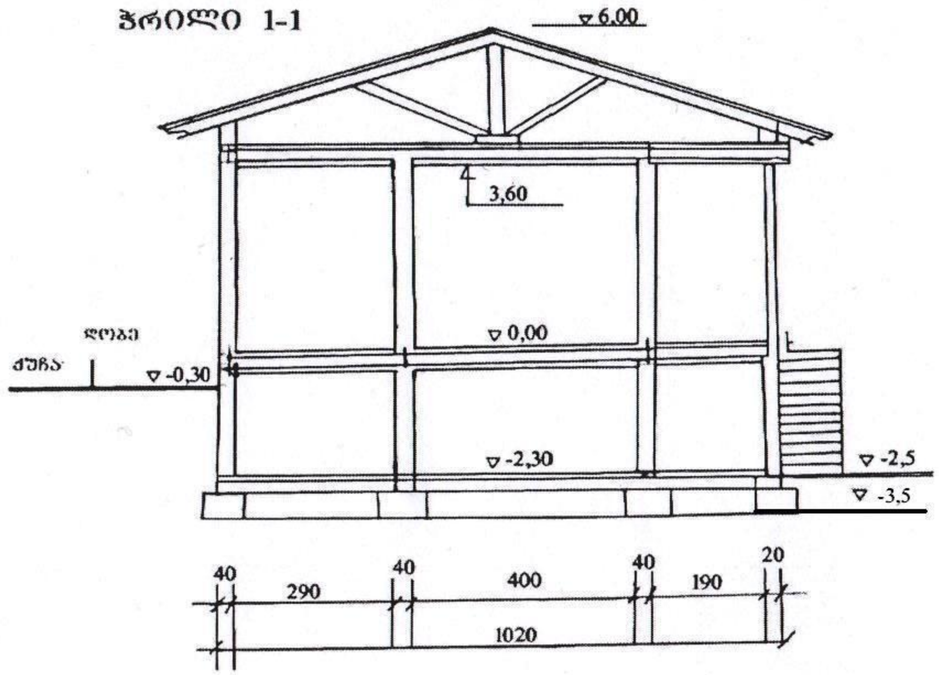


ობიექტის ტექნიკურ-ეკონომიკური მაჩვენებლებია:

- ნაკვეთის ფართობი – 382 მ²;
- ობიექტების რაოდენობაა 3;
- მოშენების ფართი – 217,69 მ²;
- საერთო ფართობი – 247,36 მ²;

მათ შორის 0,00 ნიშნულის ზევით – 159,91 მ²;

- 0,00 ნიშნულის ქვევით – 87,45 მ²;
- სამშენებლო მოცულობა – 917,62 მ³;
- 0,00 ნიშნულის ზევით – 662,12 მ³;
- 0,00 ნიშნულის ქვევით – 255,5.
- შენობა-ნაგებობების მაქსიმალური კონსტრუქციული სიმაღლე – 9,5 მ;
- 0,00 ნიშნულის ზევით – 6 მ;
- 0,00 ნიშნულის ქვევით – 3,5 მ.

პირობითი აღნიშვნები


– დასაშლელ–სადემონტაჟო შენობა-ნაგებობები


– არსებული ღობეები, საკადასტრო საზღვრები

ᲔᲛᲡᲐᲚᲘᲙᲐᲪᲘᲐ: 1. საცხოვრებელი სახლი, სარდაფი, სარდაფი გამოდის ქვედა ეზოში, მასში მოწყობილია საცხოვრებელი ოთახები, მინაშენში კი სანიტარული კვანძები და საქვაბე. იხილეთ აზომვითო ნახაზები; 2. ერთ-სართულიანი საცხოვრებელი სახლი ზედა ეზოში (ქუჩიდან მცირე დაქანებაზეა); 3. დახურული ავტოსადგომი, დაიშალოს დემონტაჟის დაწყებისთანავე, გამოთავისუფლებული ადგილი გამოიყენეთ სამშენებლო ნაგვის შესაგროვებლად; 4. კაპიტალური ღობები ქუჩისა და სამეზობლო ნაკვეთების მხარეზე; 5. ეზოში შესასვლელი ავტოჭიშკარი; 6. ახალი კოჯრის გზა მარიამ მაყაშვილის (ყოფილი კოჯრის გზატკეცილი) ქუჩაზე გასასვლი; 7. მობილური ამწე საჭიროების მიხედვით.

ᲛᲘᲗᲘᲗᲔᲑᲔᲑᲘ: 1. რეკომენდაციები სამუშაოთა წარმართვის თაობაზე ტექსტობრივ ნაწილშია.

2. დასაშლელ-სადემონტაჟო შენობები დახრილ ფერდზეა განთავსებული, ქუჩიდან ეზო მცირედაა დაქანებულია. თვითმცლელების შესვლა ეზოში შესაძლებელია არსებული ავტოჭიშკრიდან. რის გამოც სამშენებლო ნაშალი და ნაგავი უნდა შეგროვდეს ეზოში.

3. შენობა-ნაგებობა აგებულია მზიდ კედლებში აგურისა და ნათალი ქვებით, გადახურულია ხის მასალებით, რის გამოც მათი დაშლა მძლავრი მანქანა-მექანიზმების გამოყენებას არ საჭიროებს, შესაძლებელია ხელის იარაღების გამოყენება.

4. ზეძირკვლისა და საძირკვლის დაშლა-დემონტაჟი საჭიროებს სანგრევი ჩაქუჩების გამოყენებას.

5. ნაკვეთი შემოზღუდულია სამეზობლო ღობეებით.

6. ტერიტორიიდან ნაშალი მასალა-ნეკეთობებისა და სამშენებლო ნაგვის გამოტანის შემდეგ აუცილებელია ქვაბულის ამოვსება შემოტანილი გრუნტით.

7. სამუშაოები აუცილებელია წარიმართოს შრომის, ელექტრო, ხანძარ-უსაფრთხოების და ბუნებისდაცვითი ღონისძიებების გათვალისწინებით.

# მიწის ნაკვეთის საკადასტრო აზომვითი ნახაზი

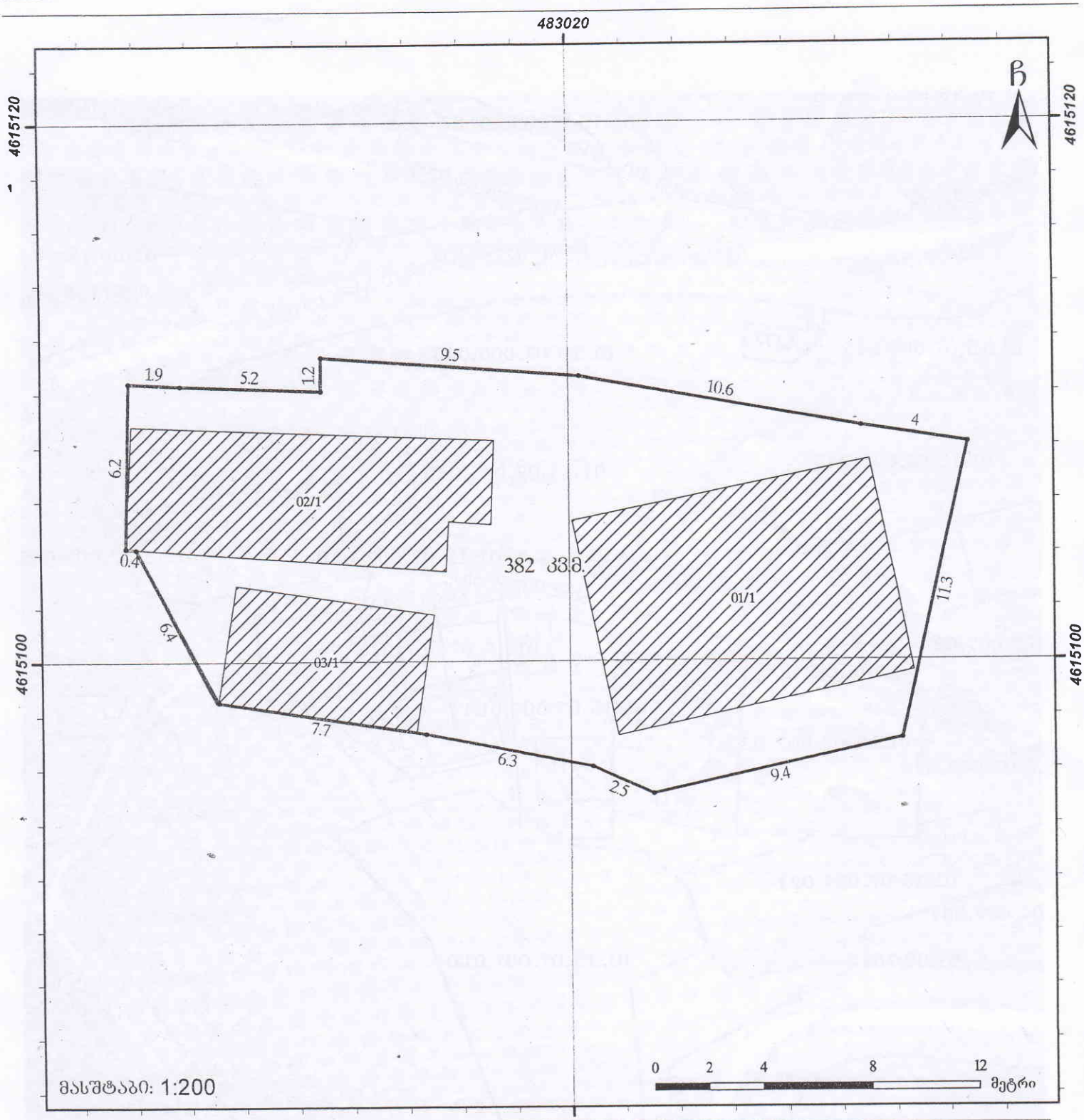


| | |
|---|---|
| მისამართი: ქალაქი თბილისი, კოჯრის ახალი გზა №18 | ფართობი: 382 კვ.მ. |
| დანიშნულება: არასასოფლო-სამეურნეო | |

**პირობითი აღნიშვნები**

- ნაკვეთის საკადასტრო საზღვარი
- 01/2 — შენობა, შენობის ნომერი/სართულიანობა
- მშენებარე ნაგებობა
- სერვიტუტი


შ.პ.ს. "ჯიხკიტაძე და კომპანია"
საქართველო, თბილისი, პეკინის ქ. №27; საფოსტო კოდი:0160; ტელ: +995 32 2374649
ფაქსი +995 32 2372300
LTD "KIRKITADZE & COMPANY"
27 pekini street, Tbilisi, Georgia, postal code:0160; tel: +995 32 2374649
fax: +995 32 2372300
www. kirkitadze.ge kirkitadze@mail.ru


დირექტორი: რ. კირკიტაძე

დამკვეთი: შპს „ფინსერვისი-XXI“

შენიშვნა: ნაკვეთის საკადასტრო საზღვარი მითითებულია დამკვეთის მიერ

01.15.05.094.020

01.15.07.006.045

01.15.07.007.006

01.15.07.007.020

1

1

01.15.07.007.023

01.15.07.007.016

01.15.07.007.014

01

02

03

01.15.07.007.028

01.15.07.007.011

2

01.15.07.007.010

01.18.02.001.017

მიწის (უძრავი ქონების) საკადასტრო კოდი N 01.15.07.007.006

# ამონაწერი საჯარო რეესტრიდან

**განცხადების რეგისტრაცია**
**N 882014060321 - 06/02/2014 17:20:25**

**მომზადების თარიღი**
**10/02/2014 10:38:39**

## საკუთრების განყოფილება

| ზონა | სექტორი | კვარტალი | ნაკვეთი |
|---|---|---|---|
| თბილისი | მთაწმინდა | | |
| **01** | **15** | **07** | **007/006** |

**მისამართი: ქალაქი თბილისი , კოჯრის ახალი გზა , N 1ბ**

**ნაკვეთის საკუთრების ტიპი:** საკუთრება
**ნაკვეთის ფუნქცია:** არასასოფლო სამეურნეო
**დაზუსტებული ფართობი:382.00 კვ.მ.**
ნაკვეთის წინა ნომერი:7;
**შენობა-ნაგებობ(ებ)ის საერთო ფართი:** 131.50
**საცხოვრებელი ფართი:** 78.90

## მესაკუთრის განყოფილება

**განცხადების რეგისტრაცია : ნომერი 882014060321 , თარიღი 06/02/2014 17:20:25**
**უფლების რეგისტრაცია: თარიღი 10/02/2014**

**უფლების დამადასტურებელი დოკუმენტი:**

- უძრავი ქონების ნასყიდობის ხელშეკრულება , დამოწმების თარიღი:06/02/2014 , საქართველოს იუსტიციის სამინისტროს საჯარო რეესტრის ეროვნული სააგენტო

**მესაკუთრეები:**
**შპს "ფინსერვისი- XXI"** , ID ნომერი:205030214

**მესაკუთრე:**
**შპს "ფინსერვისი- XXI"**

**აღწერა:**

## იპოთეკა

**საგადასახადო გირავნობა:**

რეგისტრირებული არ არის

## ვალდებულება

**ყადაღა/აკრძალვა:**

რეგისტრირებული არ არის

**მოვალეთა რეესტრი:**

რეგისტრირებული არ არის

"ფიზიკური პირის მიერ 2 წლამდე ვადით საკუთრებაში არსებული მატერიალური აქტივის რეალიზაციისას, აგრეთვე საგადასახადო წლის განმავლობაში 1000 ლარის ან მეტი ღირებულების ქონების საჩუქრად მიღებისას საშემოსავლო გადასახადი გადახდას ექვემდებარება საანგარიშო წლის მომდევნო წლის 1 აპრილამდე, რის შესახებაც აღნიშნული ფიზიკური პირი იმავე ვადაში წარუდგენს დეკლარაციას საგადასახადო ორგანოს. აღნიშნული ვალდებულების შეუსრულებლობა წარმოადგენს საგადასახადო სამართალდარღვევას, რაც იწვევს პასუხისმგებლობას საქართველოს საგადასახადო კოდექსის XVIII თავის მიხედვით."

ამონაწერში ტექნიკური ხარვეზის აღმოჩენის შემთხვევაში, შესაძლებელია სარეგისტრაციო სამსახურში მოსვლის გარეშე, ელექტრონულად წარმოადგინოთ განცხადება: http://public.reestri.gov.ge ან დაგვიკავშირდეთ: 2 405 405; 595 33 71 81; შესწორებული ამონაწერის მიღება შეგიძლიათ ვებ გვერდზე, ელექტრონულად, ასევე სარეგისტრაციო სამსახურში ,"ლიბერთი ბანკის" ნებისმიერ ფილიალში ან "პრივატბანკის" სწრაფი გადახდის აპარატიდან.

საჯარო რეესტრის ეროვნული სააგენტო

## საქართველოს იუსტიციის სამინისტრო
## საჯარო რეესტრის ეროვნული სააგენტო

# საკადასტრო გეგმა

მიწის ნაკვეთის საკადასტრო კოდი: *01.15.07.007.006*
განცხადების რეგისტრაციის ნომერი: 882014160843
მიწის ნაკვეთის ფართობი: *382* კვ.მ.
დანიშნულება: *არასასოფლო-სამეურნეო*
მომზადების თარიღი 27.03.14

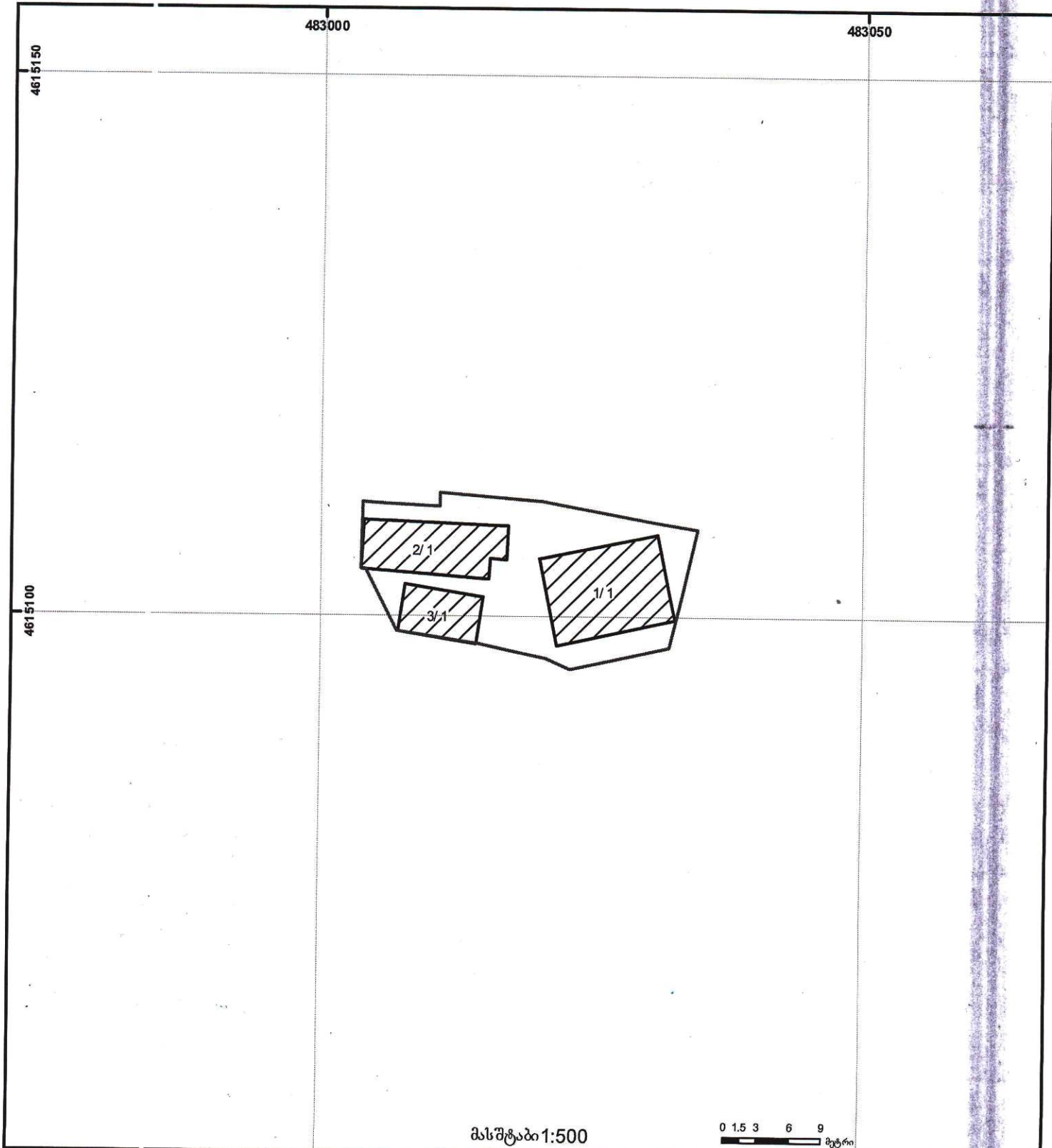


01/2 შენობა-ნაგებობა, პირობითი ნომერი/სართულიანობა
ვალდებულება
ხაზობრივი ნაგებობა
მიწის ნაკვეთის საკადასტრო საზღვარი
მშენებარე ნაგებობა
მიწისქვეშა ნაგებობა
UTM (საერთაშორისო) სისტემის კოორდ.

საცხოვრებელი სახლი №1

სარდაფის გეგმა ▽-2,3 მ

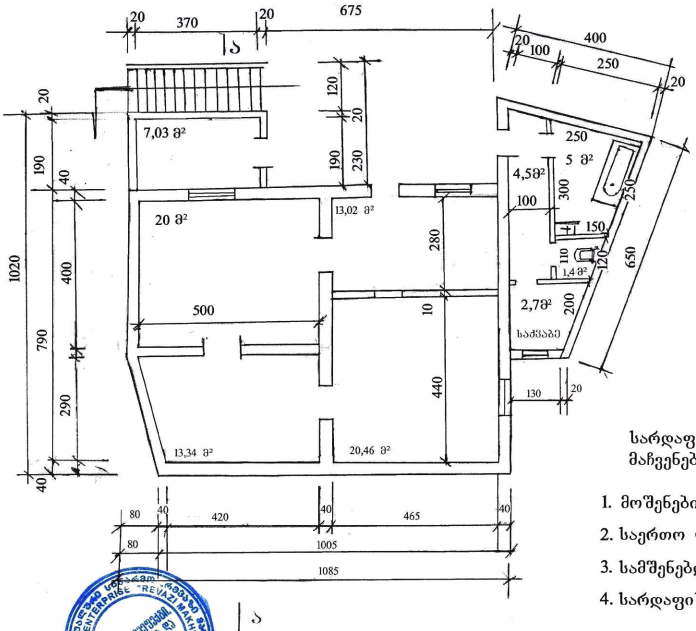


სარდაფის ტექნიკურ-საექსპლუატაციო მაჩვენებლები

1. მოშენების ფართობი – 127,75 მ²;
2. საერთო ფართობი – 87,45 მ²;
3. სამშენებლო მოცულობა – 255, 5 მ3;
4. სარდაფის სიმაღლე ჭერამდე – 2 მ.

# საცხოვრებელი სახლი №1

I სართულის გეგმა ნიშნულზე 0,00 მ

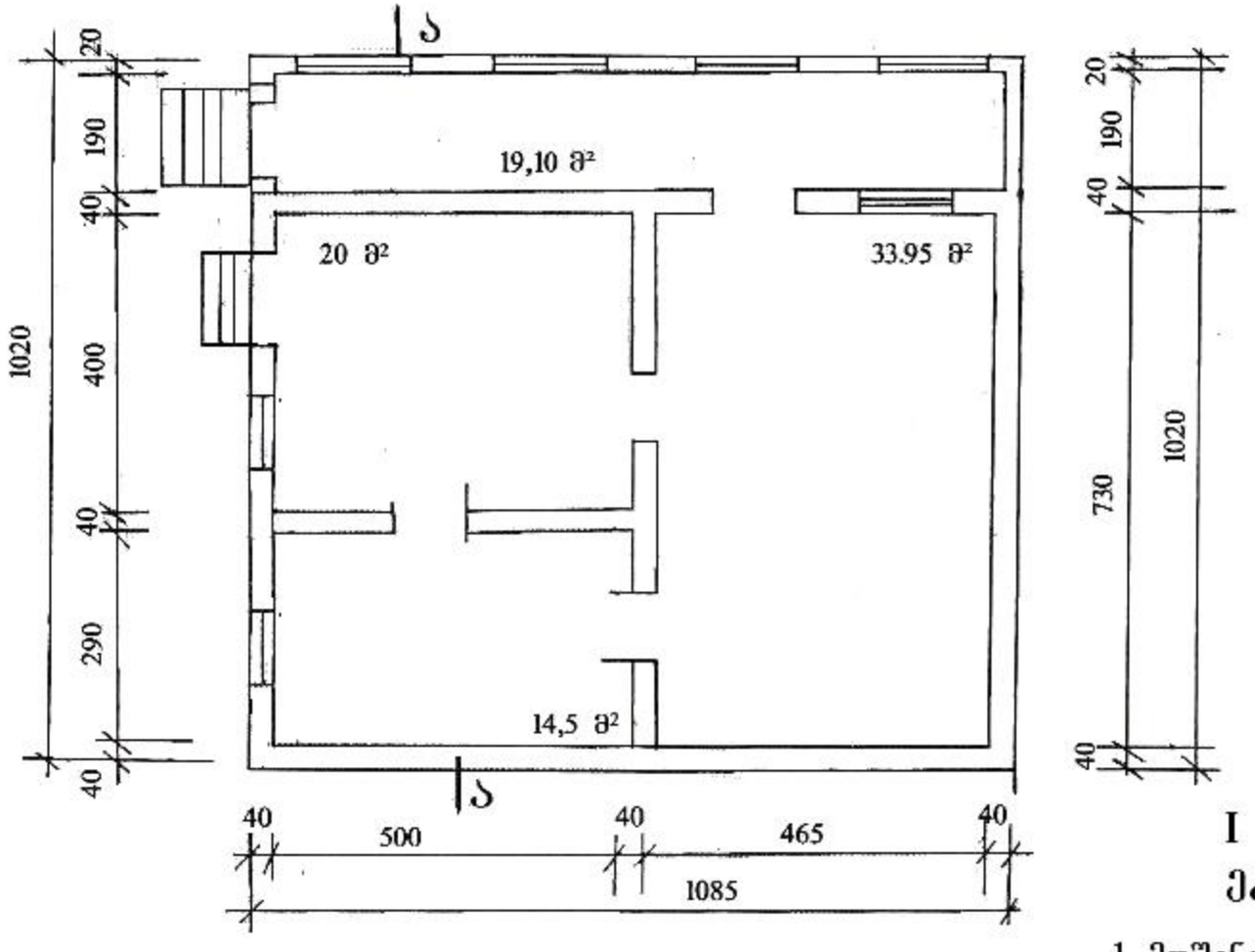


## I სართულის ტექნიკურ - ეკონომიკური მაჩვენებლები

1. მოშენების ფართობი – 110,67 მ²;
2. საერთო ფართობი – 87,55 მ²;
3. სართულის სიმაღლე ჭერამდე – 3,6 მ.
4. სამშენებლო მოცულობა – 384,77 მ³;
5. სართულის კონსტრუქციული სიმაღლე 3,9 მ.

# საცხოვრებელი სახლი №1

## ა - ა

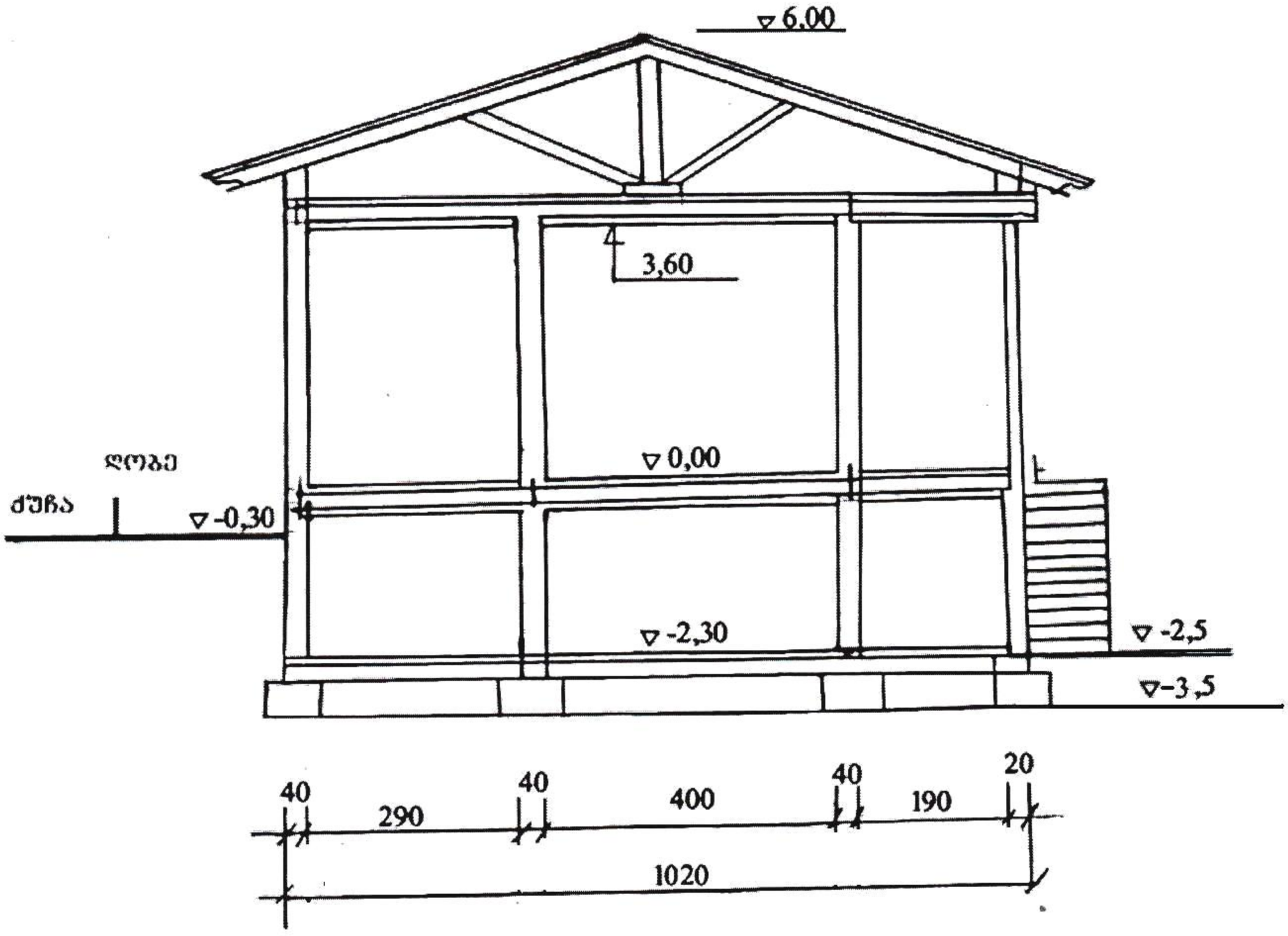


## ობიექტის №1 ტექნიკურ-ეკონომიკური მაჩვენებლები

– მოშენების ფართი – 127,75 მ²;
– საერთო ფართობი – 175,00 მ²;
მათ შორის 0,00 ნიშნულის ზევით – 87,55 მ²;
– 0,00 ნიშნულის ქვევით – 87,45 მ²;
– სამშენებლო მოცულობა – 640,27 მ³;
– 0,00 ნიშნულის ზევით – 384,77 მ³;
– 0,00 ნიშნულის ქვევით – 255,5 მ³;
– შენობა-ნაგებობების მაქსიმალური კონსტრუქციული სიმაღლე – 8,5 მ;

საცხოვრებელი სახლი №1

ფასადი ეზოს მხრიდან

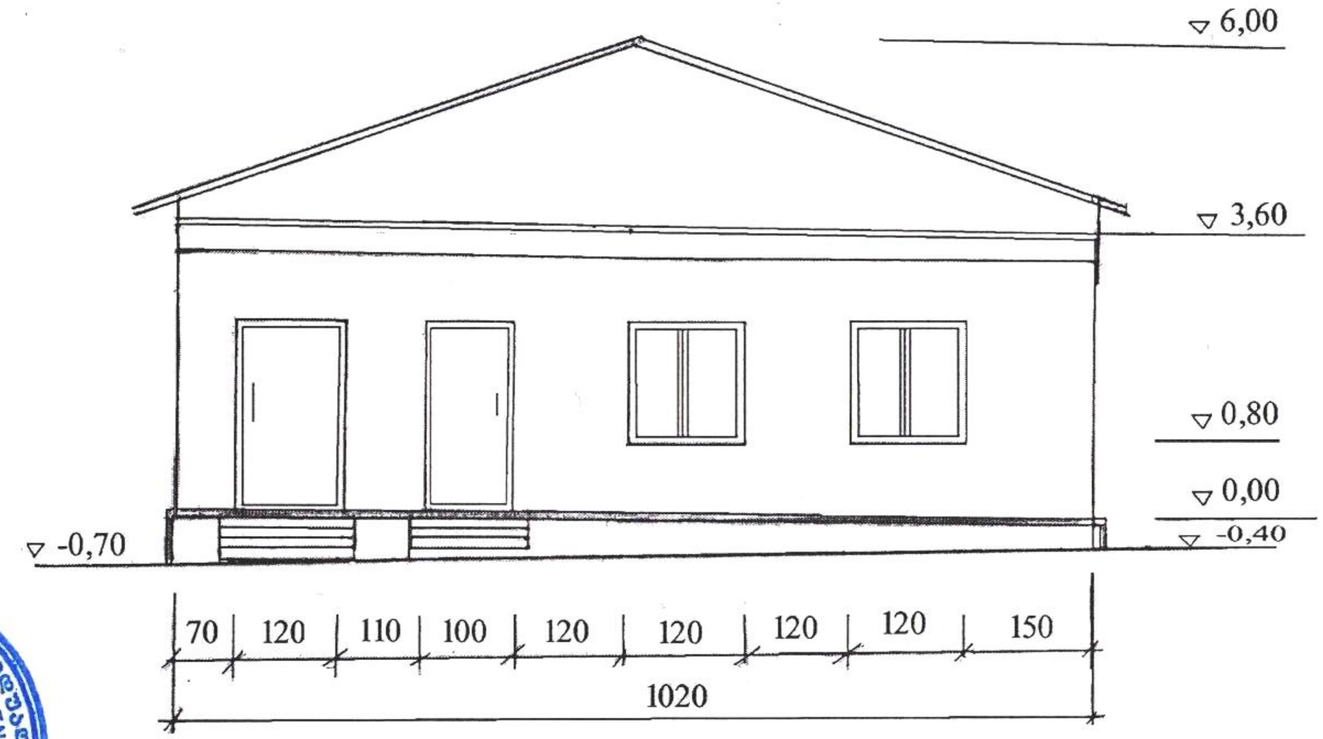

საცხოვრებელი სახლი №1 -ის ფასადი

სარდაფის მხრიდან ხედით ქალაქზე

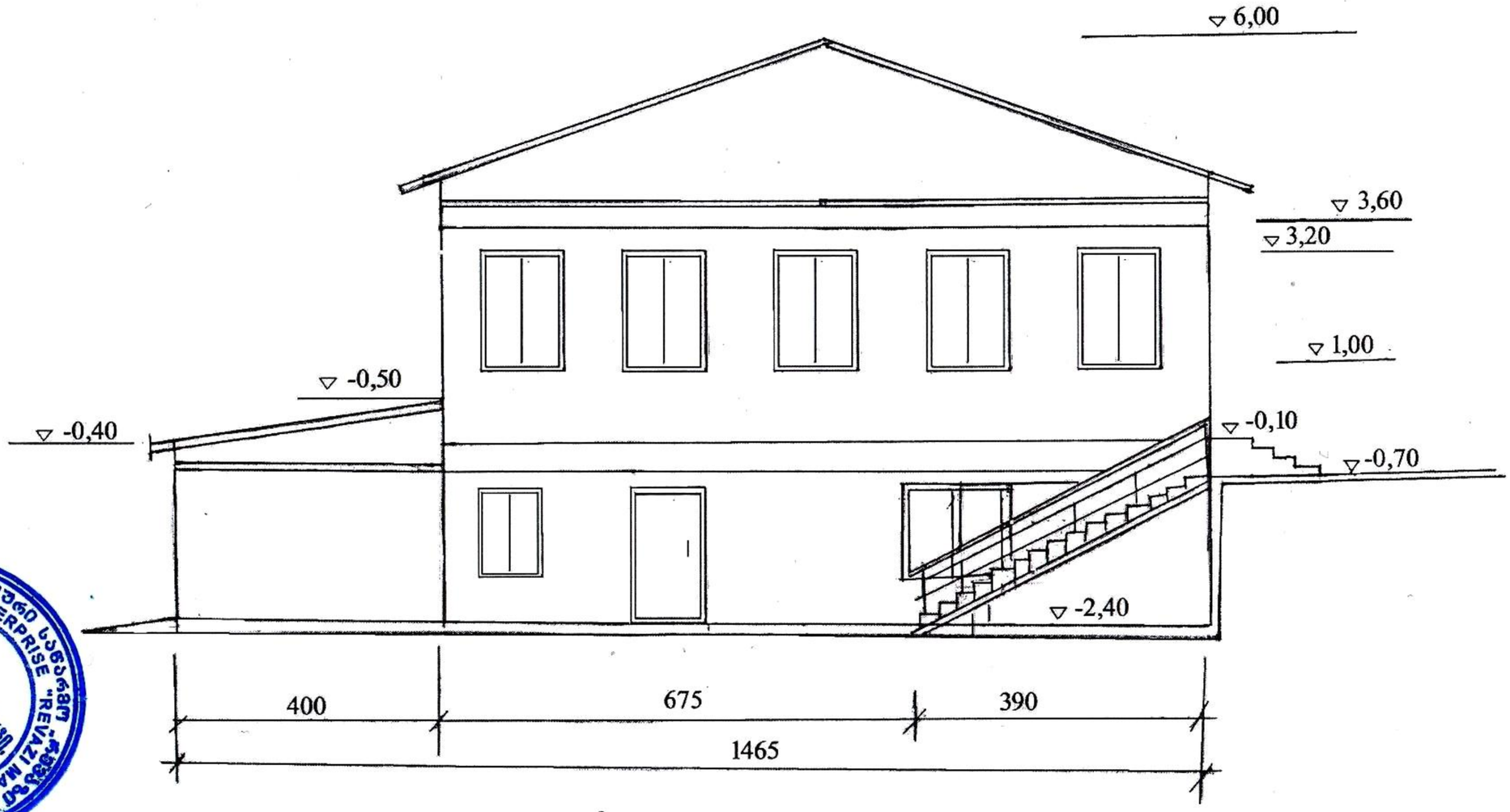

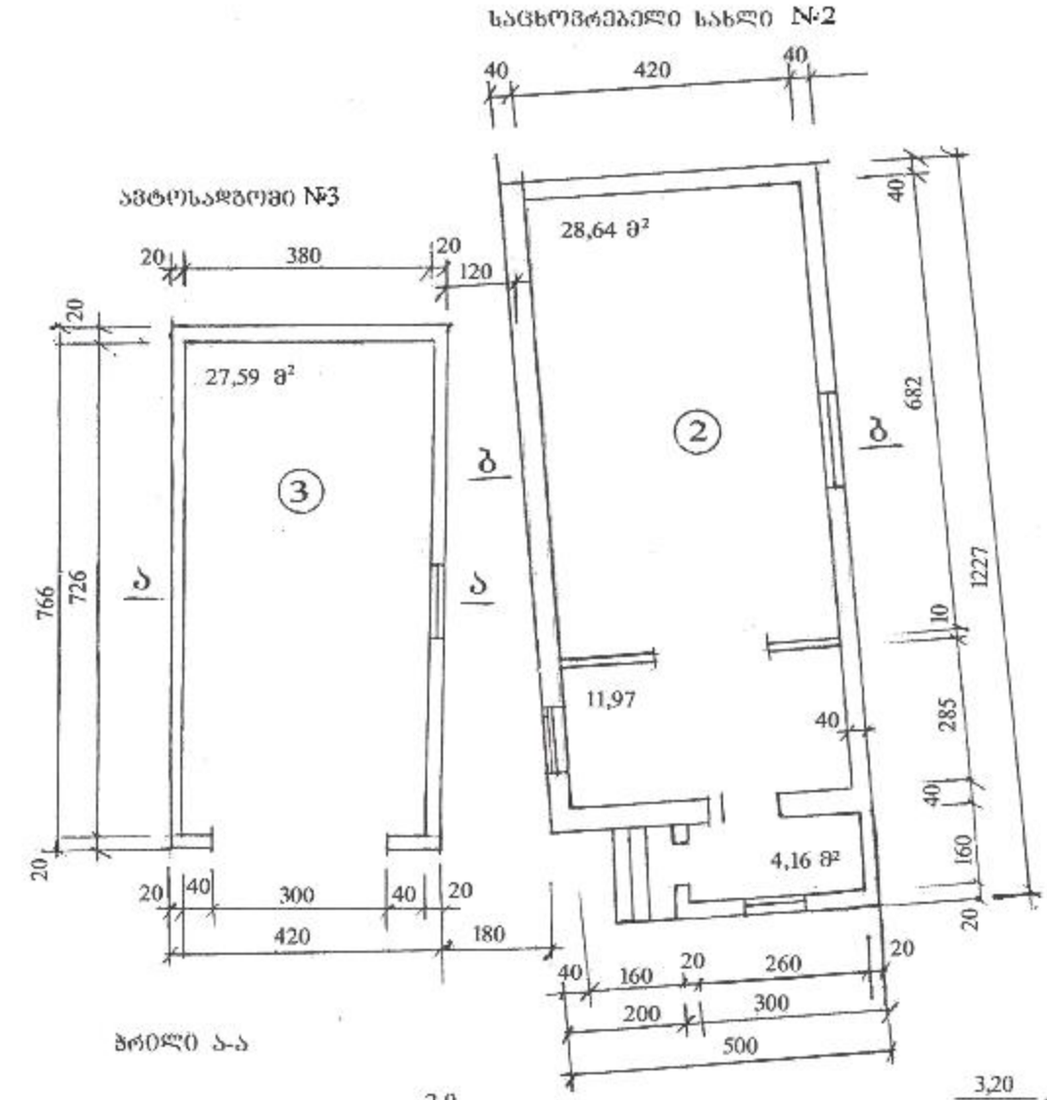


3. ავტოსადგომი

1. მოშენებისა ფართი – 32,17 მ²;
2. საერთო ფართობი – 27,59 მ²;
3. სამშენებლო მოცულობა – 93,35 მ³;
4. შენობის კონსტრუქციული სიმაღლე 2,9 მ. .
5. შენობის სიმაღლე მიწის დონიდან 2,9 მ.

2. ერთსართულიანი საცხოვრებელი სახლი

1. მოშენების ფართი –57,75 მ²;
2. საერთო ფართობი -44,77 მ²;
3. სამშენებლო მოცულობა – 184 მ³;
4. შენობის კონსტრუქციული სიმაღლე 3 მ.
5 შენობის სიმაღლე მიწის დონიდან 3,8 მ.

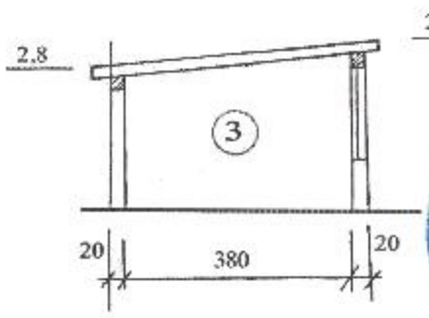


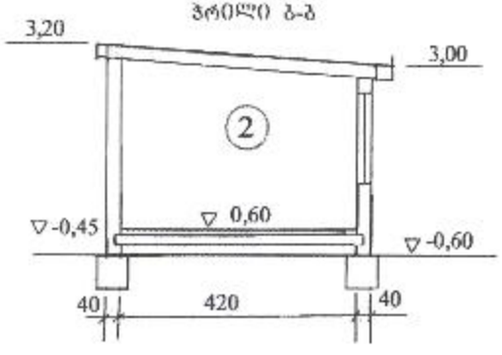


INDIVIDUAL ENTERPRISE "REVAZI MAKHVILADZE"
GEORGIA
10517849**

## ავტოსადგომი ობიექტი №3

ეზოდან წინა ფასადი

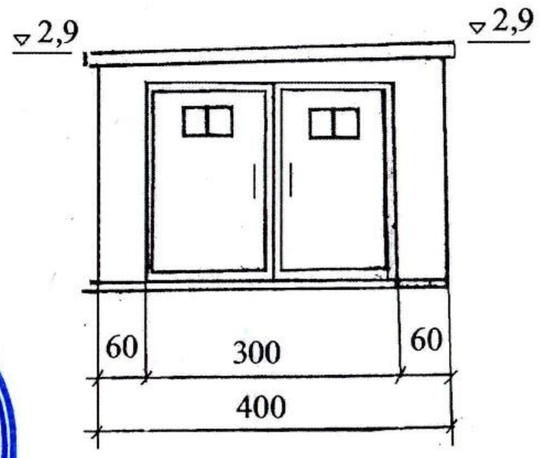


გვერდითი ფასადი

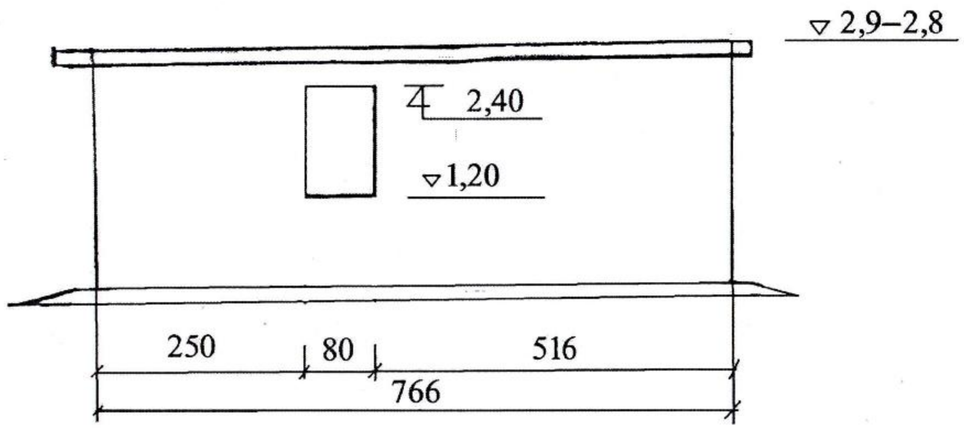


## საცხოვრებელი სახლი, ობიექტი №2

ეზოდან წინა ფასადი

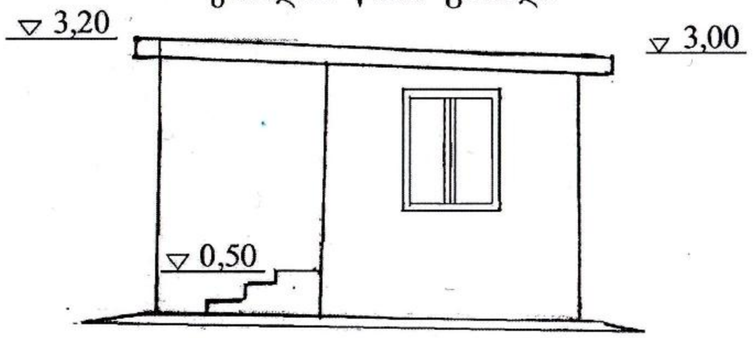


გვერდითი ფასადი

