შეზღუდული პასუხისმგებლობის საზოგადოება "ჯავა"

ქ.თბილისი, დავით აღმაშენებლის ხეივანი მე-7 კმ. ნაკვეთ. № 01.13.01.001.085-ზე მდებარე შენობა ნაგებობების №1, №2, №3-ის დემონტაჟის პროექტი

თბილისი 2014 წ.

შეზღუდული პასუხისმგებლობის საზოგადოება "ჯავა"

ქ.თბილისი, დავით აღმაშენებლის ხეივანი მე-7 კმ. ნაკვეთ. № 01.13.01.001.085-ზე მდებარე შენობა ნაგებობების №1, №2, №3-ის დემონტაჟის პროექტი

დირექტორი: გ. ჯავახაძე

არქიტრქტორი: ი. გაჩეჩილაძე

კონსტრუქტორი: თ. ცერცვაძე

თბილისი 2014 წ.

ნახაზების ჩამონათვალი

ფურც. №	დასახელება	შენიშვნა
დ-1	დასკვნა	
კ-1	ნახაზების ჩამონათვალი, განმარტებითი ბარათი	
ფფ-1	შენობის საერთო ხედები	
ფფ-2	შენობის საერთო ხედები	
ფფ-3	შენობის საერთო ხედები	
კ-2	სიტუაციური გეგმა და გენგეგმა	
კ-3	სართულის გეგმა დაზიანებათა და კონსტრუქციების ჩვენებით	
კ-4	ჭრილი S-01	
კ-5	სახურავის გეგმა	
კ-6	ცოკოლის ბლოკების დემონტაჟის სქემა; ამწეკრანის შერჩევა	

განმარტებითი ბარათი

სადემონტაჟო პროექტის დამუშავებას საფუძვლად დაედო აღნიშნულ ობიექტზე ტექნიკური მდგომარეობის დასკვნა.

შენობები სავარაუდოდ აშენებულია გასული საუკუნის ბოლოს, ერთსართულიანია, სწორკუთხა ფორმისაა, მზიდი კედლები წარმოდგენილია ცოკოლის ბლოკების და წვრილი ბლოკისაგან, რომლის შესრულების ტექნოლოგია და ტექნიკური პირობები დარღვევებით არის შესრულებული და არ აკმაყოფილებს თანამედროვე ნორმატიულ მოთხოვნებს.

შენობას წინა ფასადის მთელ სიგრძეზე მიშენებული აქვს ღია ლითონის სათავსი, რომელიც ასევე არასეისმურია, ლითონის ელემენტების შეუღლების კვანძები არასწორადაა მოწყობილი, ასევე არასწორია ლითონის კარკასის ძირითად შენობასთან მიერთების კონსტრუქცია, ლითონის სვეტების საძირკველთან დაკავშირების კვანძები და ა.შ.

შენობის დაშლის დაწყებამდე შესწავლილი იქნას მიწისქვეშა წყალშემცველი ქსელები და სხვა კომუნიკაციები და ამის შემდეგ იქნას მიღებული გადაწყვეტილება მათი დემონტაჟის ან გადატანის შესახებ, თუ რა თქმა უნდა ასეთი არსებობს.

შენობის ტექნიკური მდგომარეობაზე დასკვნის მიხედვით ჩვენს მიერ დამუშავებული იქნა სადემონტაჟო სამუშაოთა წარმოების სქემები და განსაზღვრულ იქნა მათი ტექნოლოგიური თანმიმდევრობა, რომელიც ასე გამოიყურება:

შენობის დაშლა ძირითადად ხორციელდება ხელით, გარდა ცოკოლის ბლოკებისა და ლითონის კონსტრუქციებისა, რომელთა დემონტაჟი განხორციელდეს ამწე მექანიზმების საშუალებით, კონსტრუქციის აწევამდე სრულად უნდა იქნას განთავისუფლებული მათი ჩამაბრების კვანძები, აუცილებელ პირობას წარმოადგენს კვანძების განთავისუფლებამდე დროებითი ხის დგარებითა და კოჭებით გამაგრება-დაჭერა.

შენობის დაშლის დაწყებამდე აუცილებელია გარკვეულ ზონებში მოეწყოს მიდგმითი დროებითი განბრჯენები ხის ელემენტებისაგან, რათა დემონტაჟის დროს არ მოხდეს კედლების უცვარი ჩამოზვავება ან ლითონის კონსტრუქციების წაქცევა.

1. მოხდეს სახურავის ბურულის, ხის და ლითონის ჩონჩხედის დემონტაჟი.
2. მოხდეს წვრილი ბლოკის კედლებისა და ტიხრების დემონტაჟი.
3. მოხდეს ცოკოლის ბლოკის კედლების დემონტაჟი.
4. მოხდეს ლითონის კონსტრუქციების დემონტაჟი.
5. მოხდეს იატაკების დემონტაჟი.
5. მოხდეს ზეძირკვლების დაშლა.

შენობათა დაშლის დროს კვანძების გახსნა-გაშიშვლებისას წარმოქმნილი ავარიული სიტუაციის შემთხვევაში დაუყოვნებლივ შეჩერდეს სამუშაოების წარმოება შესაბამისი ტექნიკური გადაწყვეტების მიღებამდე.

სამუშაოების დასრულების შემდგომ მოხდეს ტერიტორიის ვერტიკალური გეგმარების აღდგენა.

დემონტაჟის სამუშაოთა წარმოების დროს სრულად უნდა იქნას დაცული შრომის უსაფრთხოების ნორმები და გარემოს დაცვითი ღონისძიებები.

დირექტორი		გ. ჯავახაძე	ქ.თბილისი, დაკით აღმაშენებლის ხეივანი შს-7 კმ. ნაკვეთ. № 01.13.01.001.085-ზე მდებარე შენობა ნაგებობების №1, №2, №3-ის დემონტაჟის პროექტი				
არქიტექტორი		ი. გაჩეჩილაძე					
კონსტრუქტორი		თ. ცერცვაძე	ნახაზების ჩამონათვალი განმარტებითი ბარათი				
შეასრულა		თ. ცერცვაძე	სტადია	ფურც.	ფურც-ბი	მასშტაბი	დაკვ. №
შეამოწმა		ი. გაჩეჩილაძე	მ.პ.	კ-1		1:500	

Construction Company

შპს „ჯავა“







ჩ

გენგეგმა მაშ:1:200

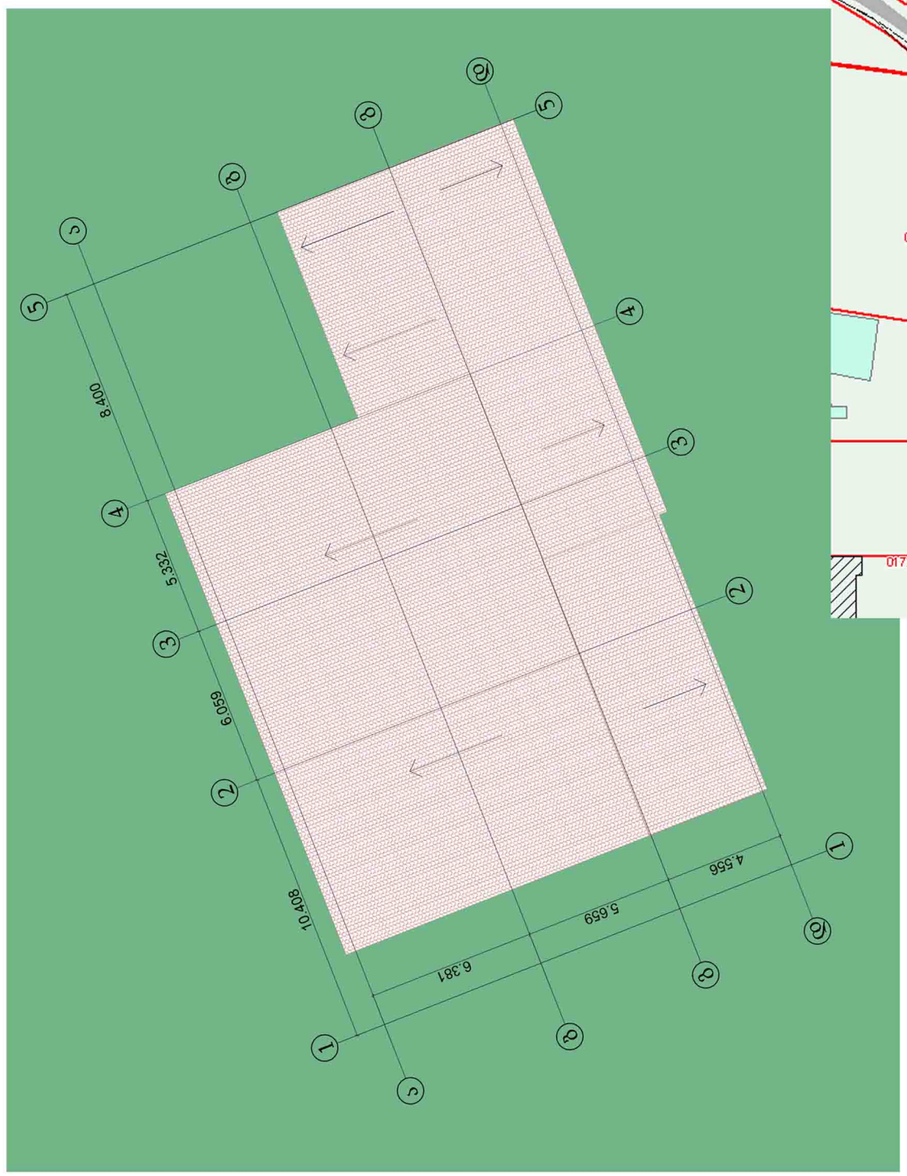

სიტუაციური გეგმა

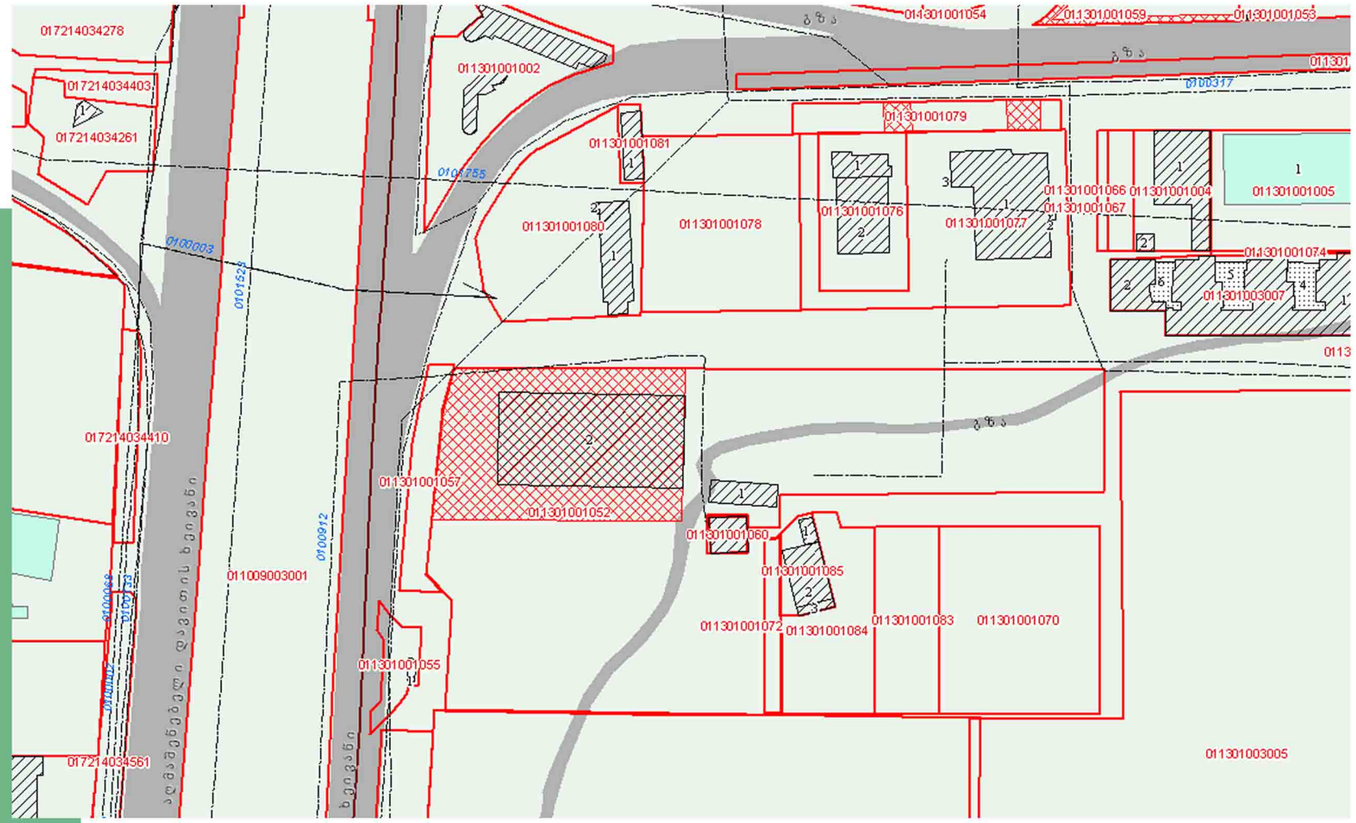

დირექტორი		გ. ჯავახაძე	ქ. თბილისი, დავით აღმაშენებლის ხეივანი მე-7 კმ ნაკვეთ 01.13.01.001.085 ზე მდებარე შენობა ნაგებობების #1,#2,#3 ის დემონტაჟის პროექტი				
არქიტექტორი		ი. გაჩეჩილაძე					
კონსტრუქტორი		თ. ცერცვაძე	სიტუაციური გეგმა და გენგეგმა				
დაამუშავა		ი. გაჩეჩილაძე	სტადია	ფურც	ფურც-ბი	მასშტაბი	
შეამოწმა		თ. ცერცვაძე	მ.პრ	კ-2		1:200	

Construction Company

შ.პ.ს “ჯავა”

ავარიული ზონა
დაზიანებული მზიდი კედელი

მზიდი კედლის ქვედა ზონა: ცოკოლის ბლოკისგან
ზედა ზონა : წვრილი ბლოკისგან

1 2 3 4 5

21.800

10.408 6.059 5.332 8.400

ა ა

წვრილი ბლოკის
მზიდი კედელი

6.380

ლითონის მილი

7.690

0.200 3.000 0.200 7.008 6.062 5.121

12.040

გ გ

წვრილი ბლოკის
მზიდი კედელი

5.660

S-01 S-01

4.000 4.275

ლითონის მილი

წვრილი ბლოკის
მზიდი კედელი

გ გ

ავარიული ზონა
დაზიანებული მზიდი კედელი

4.556

10.031 9.310 7.100

დ დ

1 2 3 4 5

ლითონის მილი ლითონის მილი

დირექტორი		გ. ჯავახაძე	ქ. თბილისი, დავით აღმაშენებლის ხეივანი მე-7 კმ ნაკვეთ 01.13.01.001.085 ზე მდებარე შენობა ნაგებობების #1,#2,#3 ის დემონტაჟის პროექტი					
არქიტექტორი		ი. გაჩეჩილაძე						
კონსტრუქტორი		თ. ცერცვაძე	სართულის გეგმა დაზიანებათა და კონსტრუქციების ჩვენებით					
დაამუშავა		ი. გაჩეჩილაძე	სტადია	ფურც	ფურც-ბი	მასშტაბი		
შეამოწმა		თ. ცერცვაძე	მ.პრ	კ-3		1:100		

Construction Company

შ.პ.ს “ჯავა”

ჭრილი S-01

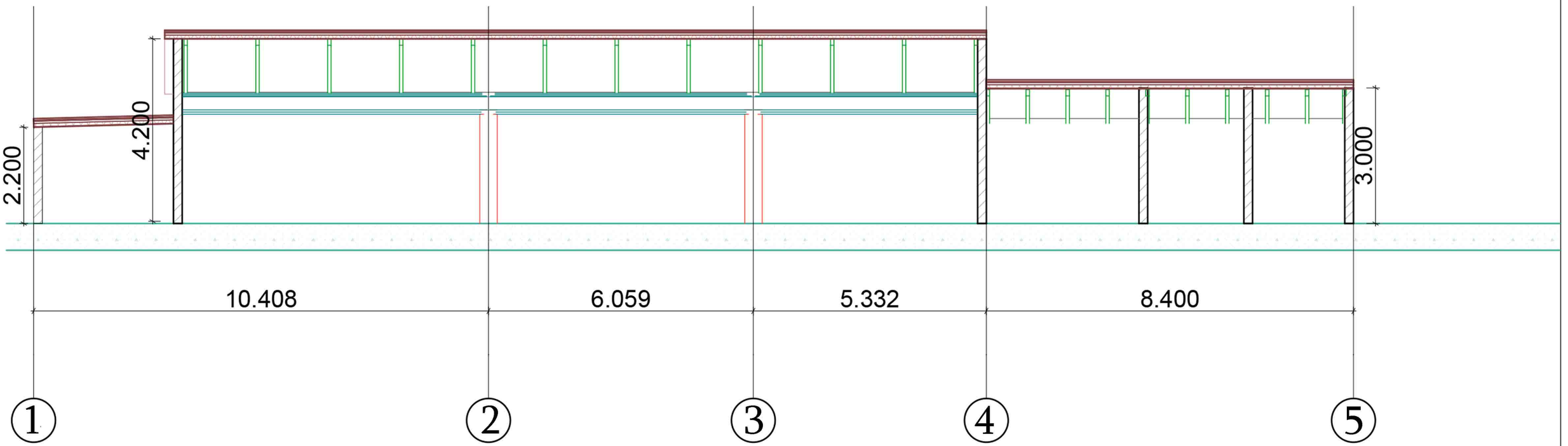

დირექტორი		გ. ჯავახაძე	ქ. თბილისი, დავით აღმაშენებლის ხეივანი მე-7 კმ ნაკვეთ 01.13.01.001.085 ზე მდებარე შენობა ნაგებობების #1,#2,#3 ის დემონტაჟის პროექტი					Construction Company
არქიტექტორი		ი. გაჩეჩილაძე						
კონსტრუქტორი		თ. ცერცვაძე	ჭრილი S-01					
დაამუშავა		ი. გაჩეჩილაძე	სტადია	ფურც	ფურც-ბი	მასშტაბი		შ.პ.ს "ჯავა"
შეამოწმა		თ. ცერცვაძე	მ.პრ	კ-4		1:100		

სახურავის გეგმა

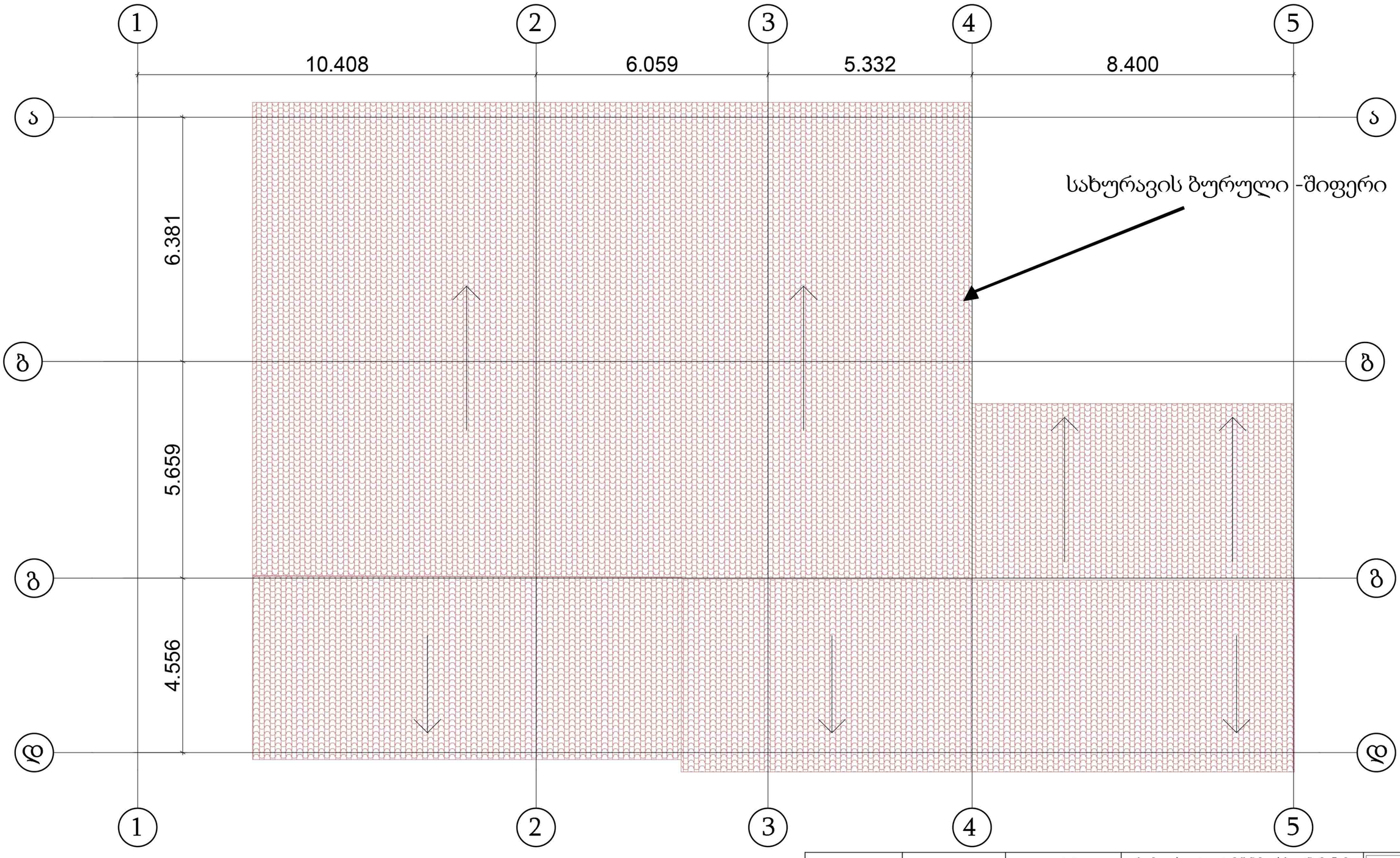

დირექტორი		გ. ჯავახაძე	ქ. თბილისი, დავით აღმაშენებლის ხეივანი მე-7 კმ ნაკვეთ 01.13.01.001.085 ზე მდებარე შენობა ნაგებობების #1,#2,#3 ის დემონტაჟის პროექტი					
არქიტექტორი		ი. გაჩეჩილაძე						
კონსტრუქტორი		თ. ცერცვაძე	სახურავის გეგმა					
დაამუშავა		ი. გაჩეჩილაძე	სტადია	ფურც	ფურც-ბი	მასშტაბი		შ.პ.ს "ჯავა"
შეამოწმა		თ. ცერცვაძე	მ.პრ	კ-5		1:100		

ცოკოლის ბლოკების დემონტაჟის სქემა

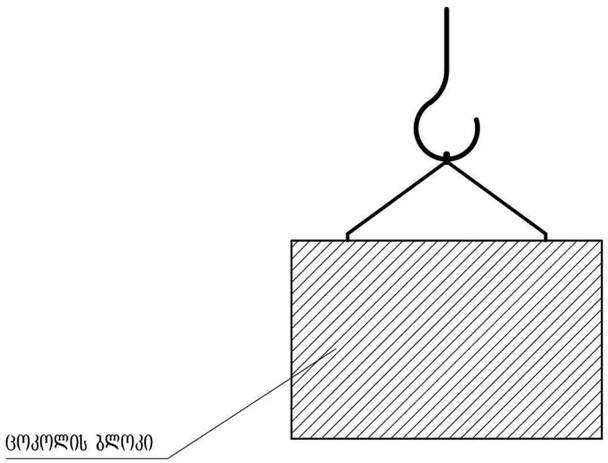

გეგმა

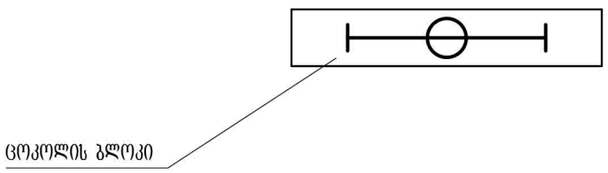

საავტომობილო ამწე MKA-16 ტექნიკური დახასიათება			
ისრის შვერა მ.	ტვირთამწეობა ტ.		კავის აწევის სიმაღლე მ.
	საყრდენებზე	უსაყრდენოდ	
	ისრის სიგრძე 15 მ.		
5,0	11,5	3,2	15,2
7,0	6,6	1,6	14,7
10,0	3,9	1,0	13,0
12,0	2,8	0,9	11,5
15,0	2,0	0,80	8,0

შენიშვნა:

1. კედლის ცოკოლის ბლოკების დემონტაჟი მოხდეს მხოლოდ მას შემდეგ, როდესაც იგი გათავისუფლებული იქნება კვანძებიდან.
2. შენობის დემონტაჟისთვის შერჩეული იქნა საავტომობილე ამწეკრანი "MKA-16" (ამწეკრანის მახასიათებლები იხ. ცხრილში)
3. საავტომობილე ამწეკრანი "MKA-16" სამუშაოთა წარმოების პროცესში შესაძლებელია შეცვლილი იქნას სხვა მარკის არასამამულო წარმოების ამწეკრანით, არანაკლები მახასიათებლებით.

დირექტორი		გ. ჯავახაძე	ქ.თბილისი, დავით აღმაშენებლის ხეივანი მე-7 კმ. ნაკვეთ. № 01.13.01.001.085-ზე მდებარე შენობა ნაგებობების №1, №2, №3-ის დემონტაჟის პროექტი					Construction Company
არქიტექტორი		ი. გაჩეჩილაძე						
კონსტრუქტორი		თ. ცერცვაძე	ცოკოლის ბლოკების დემონტაჟის სქემა ამწეკრანის შერჩევა					
შესრულა		თ. ცერცვაძე	სტადია	ფურც.	ფურც-ბი	მასშტაბი	დაყვ. №	შპს „ჯავა“
შეამოწმა		ი. გაჩეჩილაძე	მ.პ.	კ-6				