.ჰექსახტილი.
.HEXASTYLE.

A3

თბილისი
2014წ.

ფასადი ღერძებში 1-7
მ.1:100

შემოსვა
"პროფნასტილი"

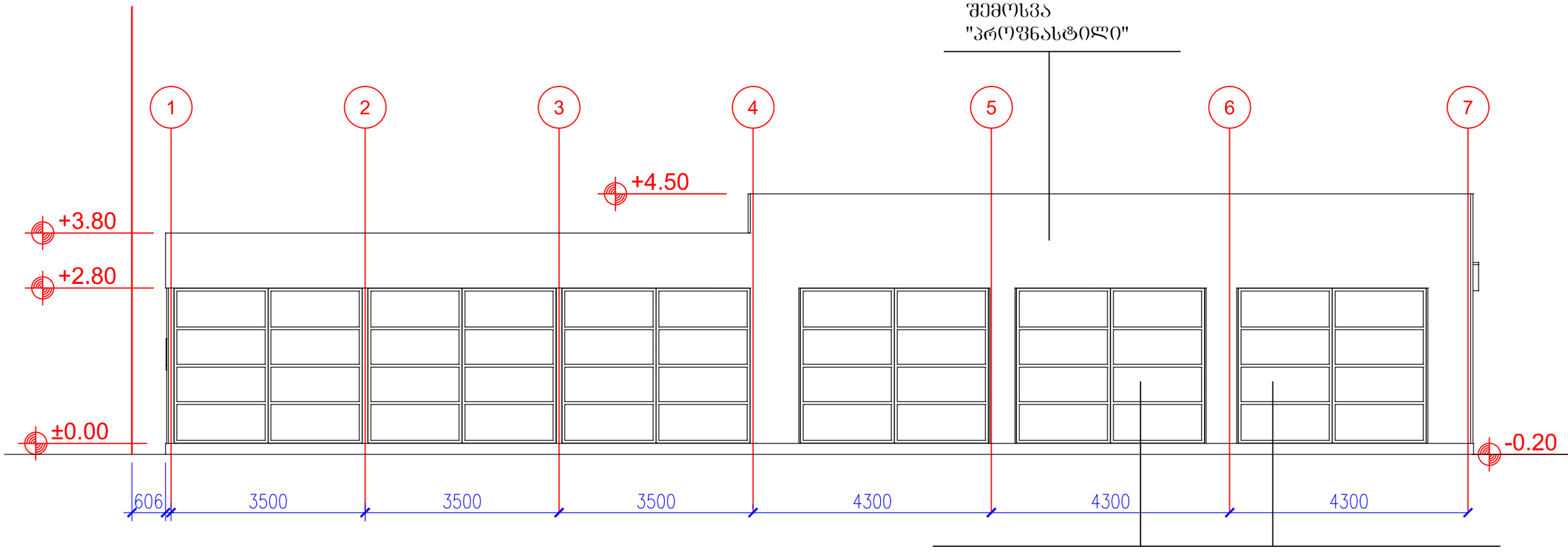

შესასვლელი ჰიშკარი - მილ-კვადრატი,
შავი მეტალის ფურცელი ("ლისტი")

პირობითი აღნიშვნები

საკადასტრო საზღვარი

+/-0.00 არქიტექტურული ნიშნული

ავტოსერვისი

ობიექტის მის:
ქ. თბილისი, ფეიქრების ქუჩა №14

ფასადი 1-7	ფურც.№
	ფურცლები:
მასშტაბი 1:100	2014წ.

შ.პ.ს.„ჰექსახტილი“
LTD.HEXASTYLE

დირექტორი		ლ.სიხარულიძე
პრ. ავტორი		ვ.იობიძე
დაამუშავა		ვ.იობიძე

დამკვეთი		შ.პ.ს. „ავტო-ბანი 2000“

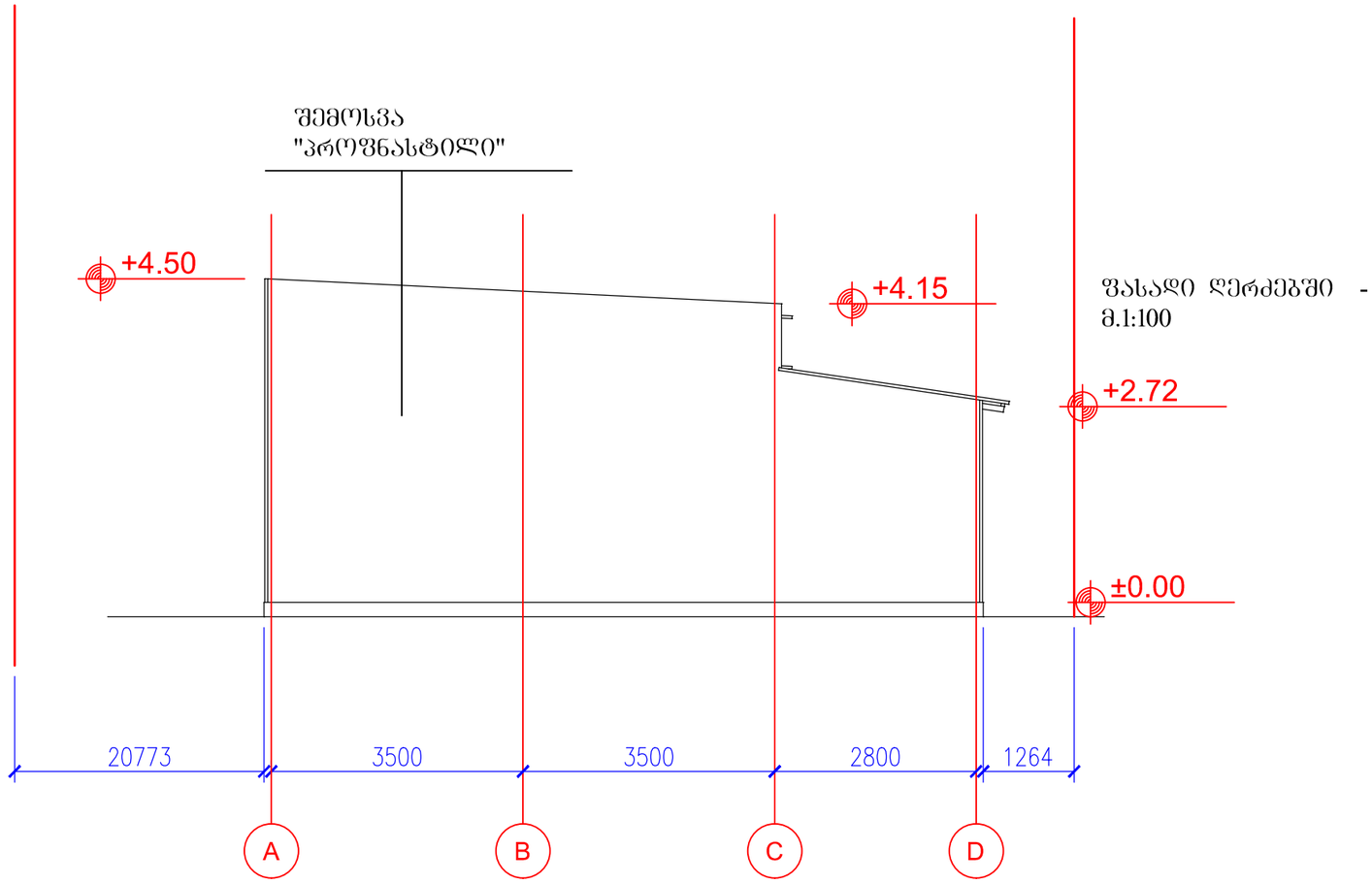

ფასადი ღერძებში - მ.1:100

A3

თბილისი
2014წ.

პირობითი აღნიშვნები

საკადასტრო საზღვარი

+/-0.00 არქიტექტურული ნიშნული

ავტოსერვისი

ობიექტის მის:
ქ. თბილისი, ფეიქრების ქუჩა №14

ფასადი D-A	ფურც№
	ფურცლები:
მასშტაბი 1:100	2014წ.

შ.პ.ს.„ჰექსახტილი“
LTD.HEXASTYLE

დირექტორი		ლ.სიხარულიძე
პრ. ავტორი		ვ.იობიძე
დაამუშავა		ვ.იობიძე

დამკვეთი		შ.პ.ს. „ავტო-ბანი 2000“

A3

თბილისი
2014წ.

ფასადი ღერძებში 7-1
მ.1:100

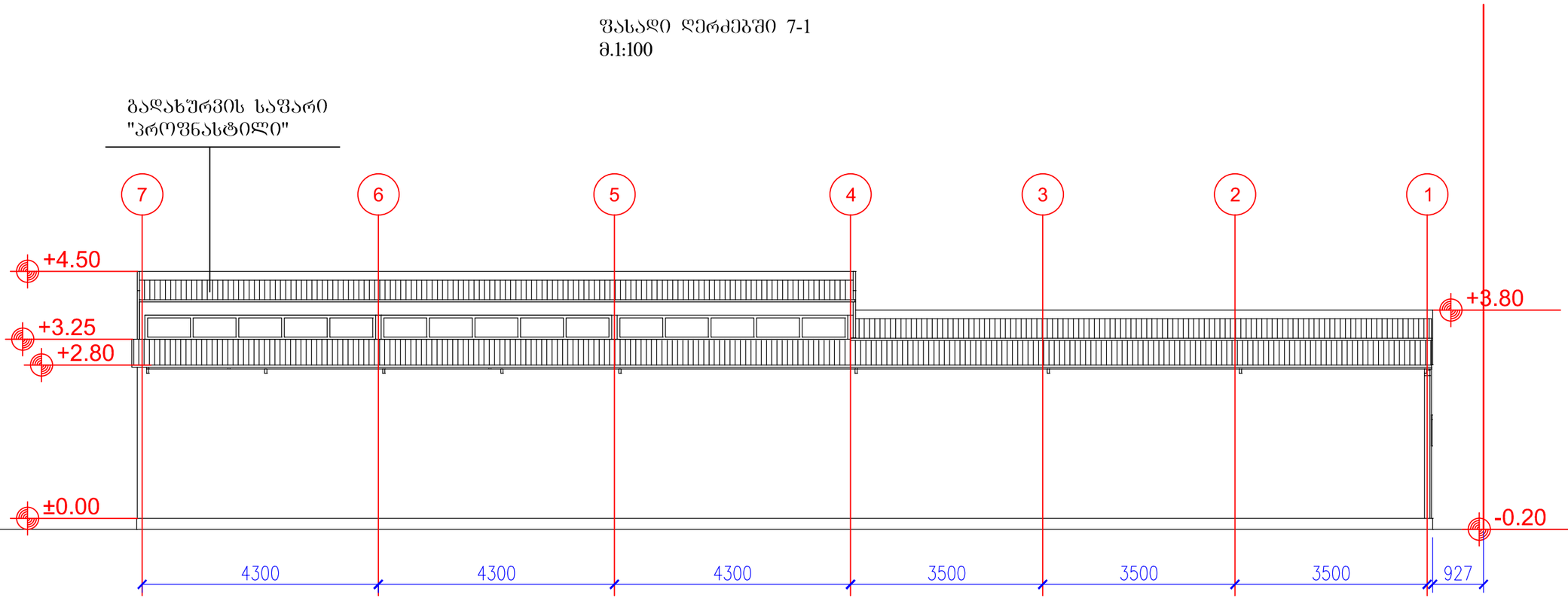

პირობითი აღნიშვნები

საკადასტრო საზღვარი

+/-0.00 არქიტექტურული ნიშნული

ავტოსერვისი

ობიექტის მის:
ქ. თბილისი, ფეიქრების ქუჩა №14

ფასადი 7-1	ფურც.№
	ფურცლები:
მასშტაბი 1:100	2014წ.

შ.პ.ს.„ჰექსასტილი“
LTD.HEXASTYLE

დირექტორი		ლ.სიხარულიძე
პრ. ავტორი		ვ.იობიძე
დაამუშავა		ვ.იობიძე

დამკვეთი		შ.პ.ს. „ავტო-ბანი 2000“

ფასადი ღერძებში D-A
მ.1:100

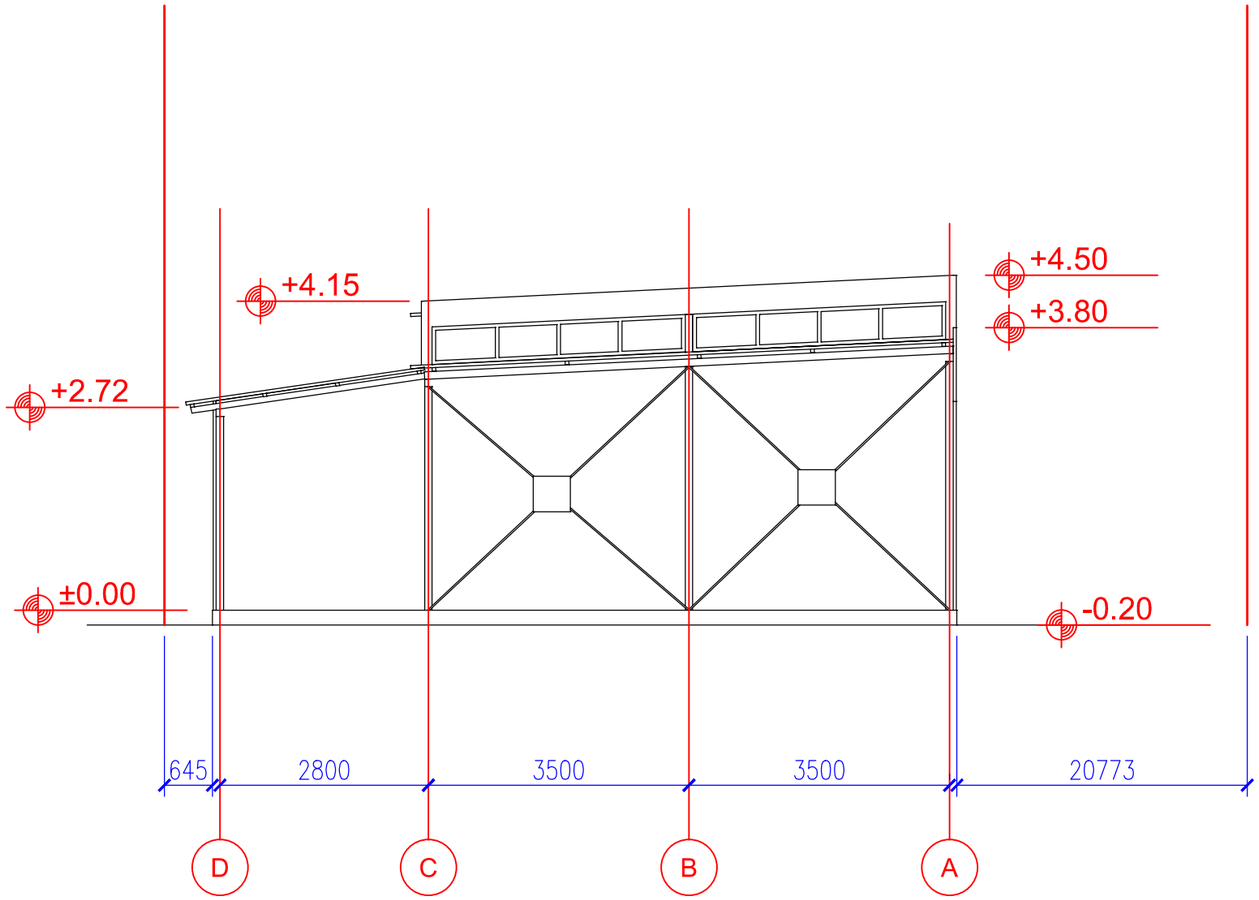

A3

თბილისი
2014წ.

პირობითი აღნიშვნები

საკადასტრო საზღვარი

+/-0.00 არქიტექტურული ნიშნული

ავტოსერვისი

ობიექტის მის:
ქ. თბილისი, ფეიქრების ქუჩა №14

ფასადი D-A	ფურც.№
	ფურცლები:
მასშტაბი 1:100	2014წ.

შ.პ.ს. „ჰექსასტილი“
LTD.HEXASTYLE

დირექტორი		ლ.სიხარულიძე
პრ. ავტორი		ვ.იობიძე
დაამუშავა		ვ.იობიძე

დამკვეთი		შ.პ.ს. „ავტო-ბანი 2000“