საქართველოს იუსტიციის სამინისტრო
საჯარო რეესტრის ეროვნული სააგენტო

საკადასტრო გეგმა

მიწის ნაკვეთის საკადასტრო კოდი: *01.10.14.005.022*
განცხადების რეგისტრაციის ნომერი: 228962-08
მიწის ნაკვეთის ფართობი: *150* კვ.მ.
დანიშნულება: *არასასოფლო-სამეურნეო*
მომზადების თარიღი 23.07.08

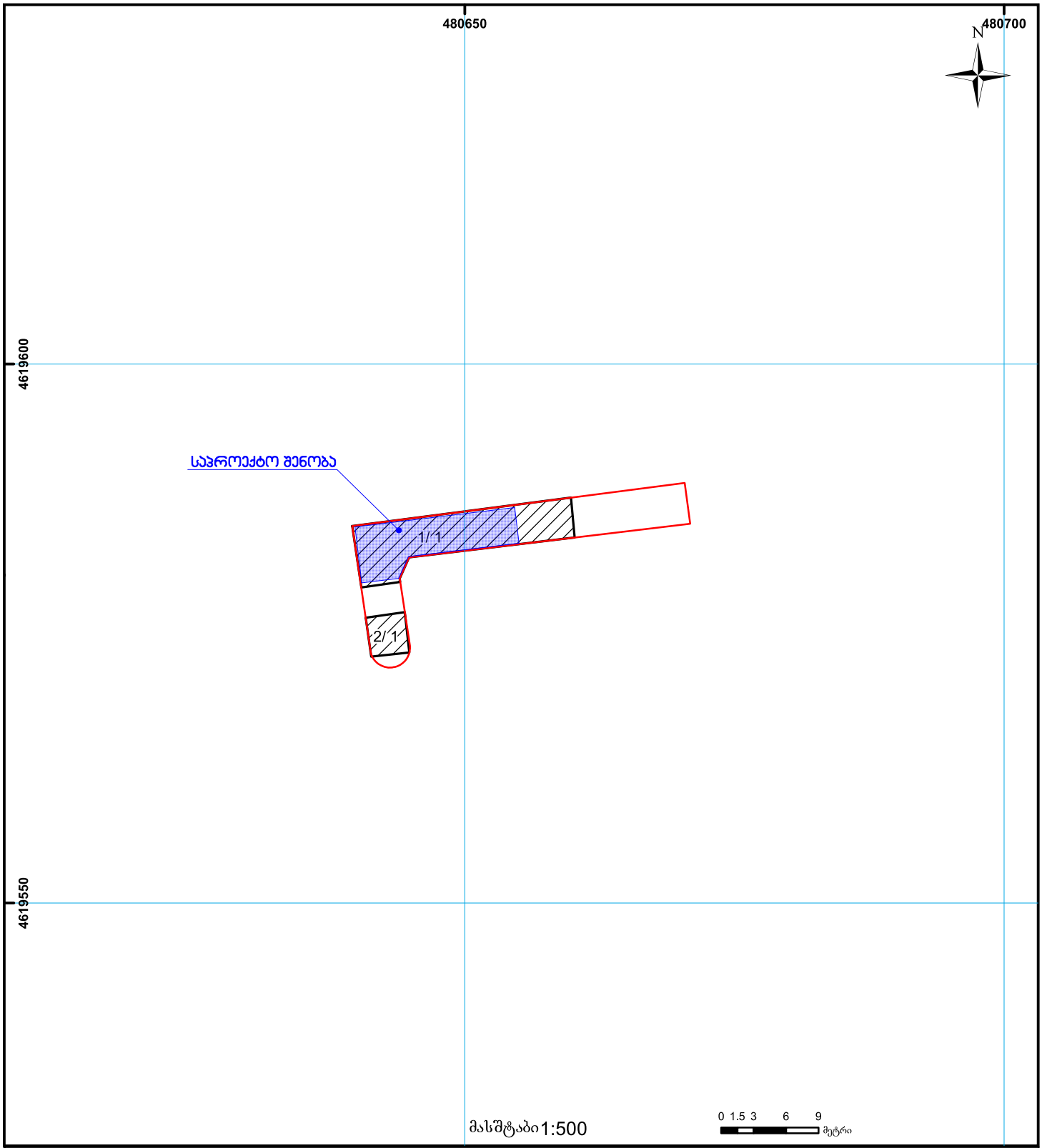

01/2 შენობა-ნაგებობა, პირობითი ნომერი/სართულიანობა
სერვიტუტი
ხაზობრივი ნაგებობა
მიწის ნაკვეთის საკადასტრო საზღვარი
მშენებარე ნაგებობა
UTM (საერთაშორისო) სისტემის კოორდ.

საჯარო რეესტრის ეროვნული სააგენტო თბილისი 0102 წმ. ნიკოლოზის/ნ. ჩხეიძის ქ. 2 ტელ.: (995 32) 91 04 27; ფაქსი: (995 32) 91 03 41
საჯარო რეესტრის ეროვნული სააგენტო თბილისი დ. აღმაშენებლის გამზ. 89/24 ტელ: (995 32) 94 13 65
www.napr.gov.ge

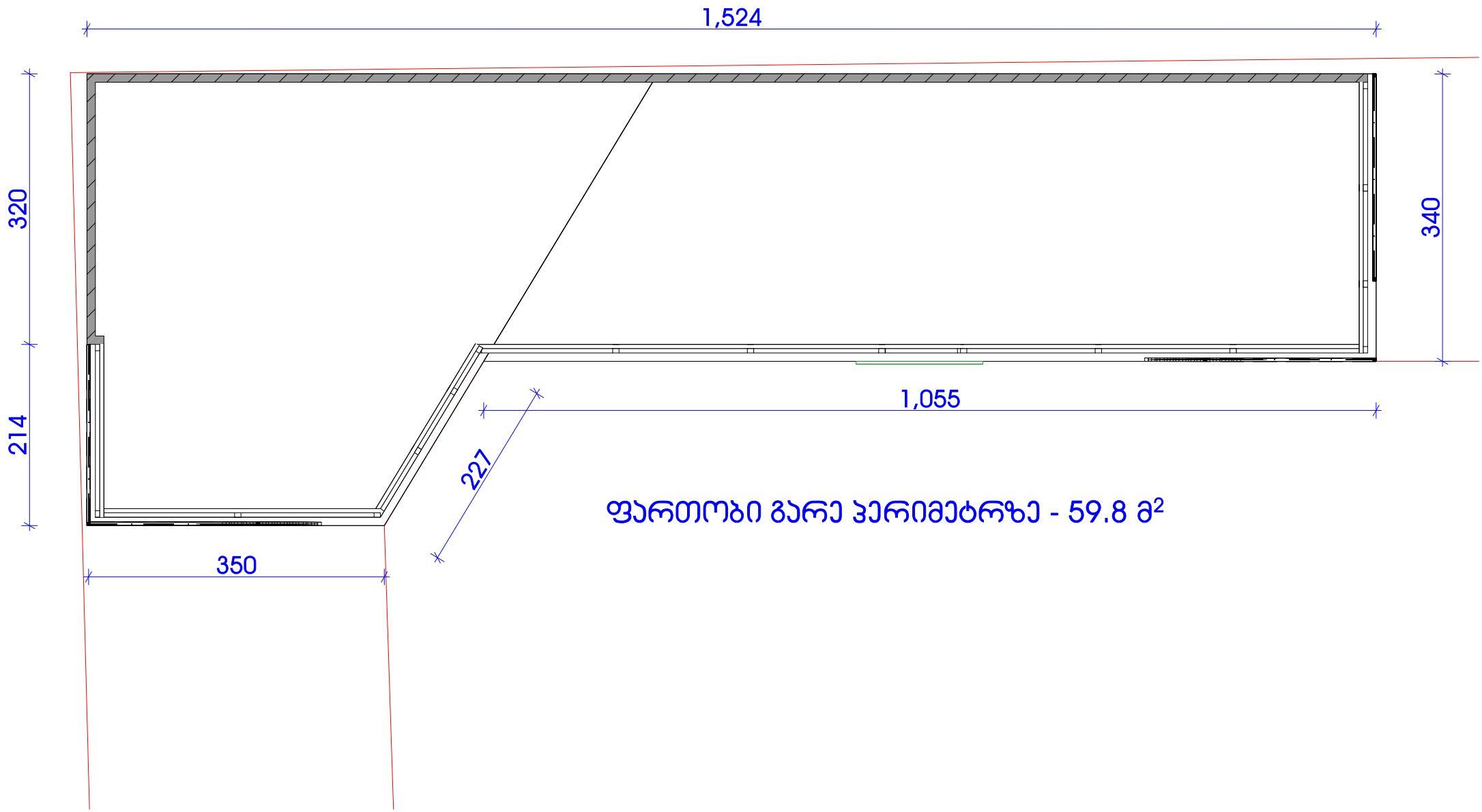

ფართობი გარე პერიმეტრზე - 59.8 მ²

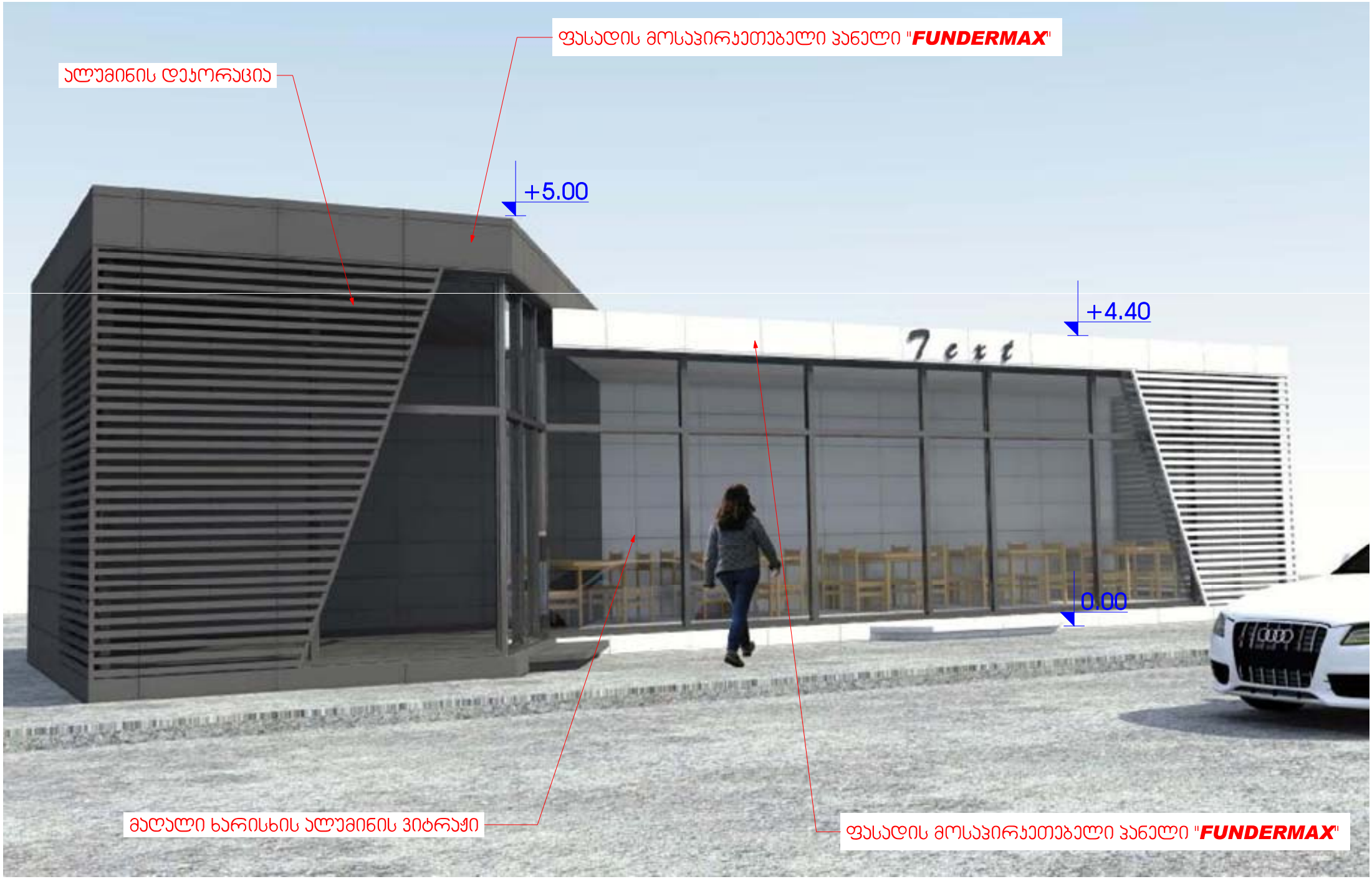
ფასადის მოსაპირკეთებელი პანელი "FUNDERMAX"
ალუმინის დეკორაცია
+5.00
+4.40
Text
0.00
მაღალი ხარისხის ალუმინის ვიტრაჟი
ფასადის მოსაპირკეთებელი პანელი "FUNDERMAX"


ფასადის მოსაპირკეთებელი პანელი "FUNDERMAX"
ალუმინის დეკორაცია
+4.40
+5.00
0.00
მაღალი ხარისხის ალუმინის ვიტრაჟი
ფასადის მოსაპირკეთებელი პანელი "FUNDERMAX"


CASINO IVERIA
სამორინე ივერია
14
EVERY FRIDAY
10000$
დაბაშდება
ყოველ პარასკევს
Text
QQQ-007

