არსებული გეგმა -2.70 ნიშნულზე მ. 1:100

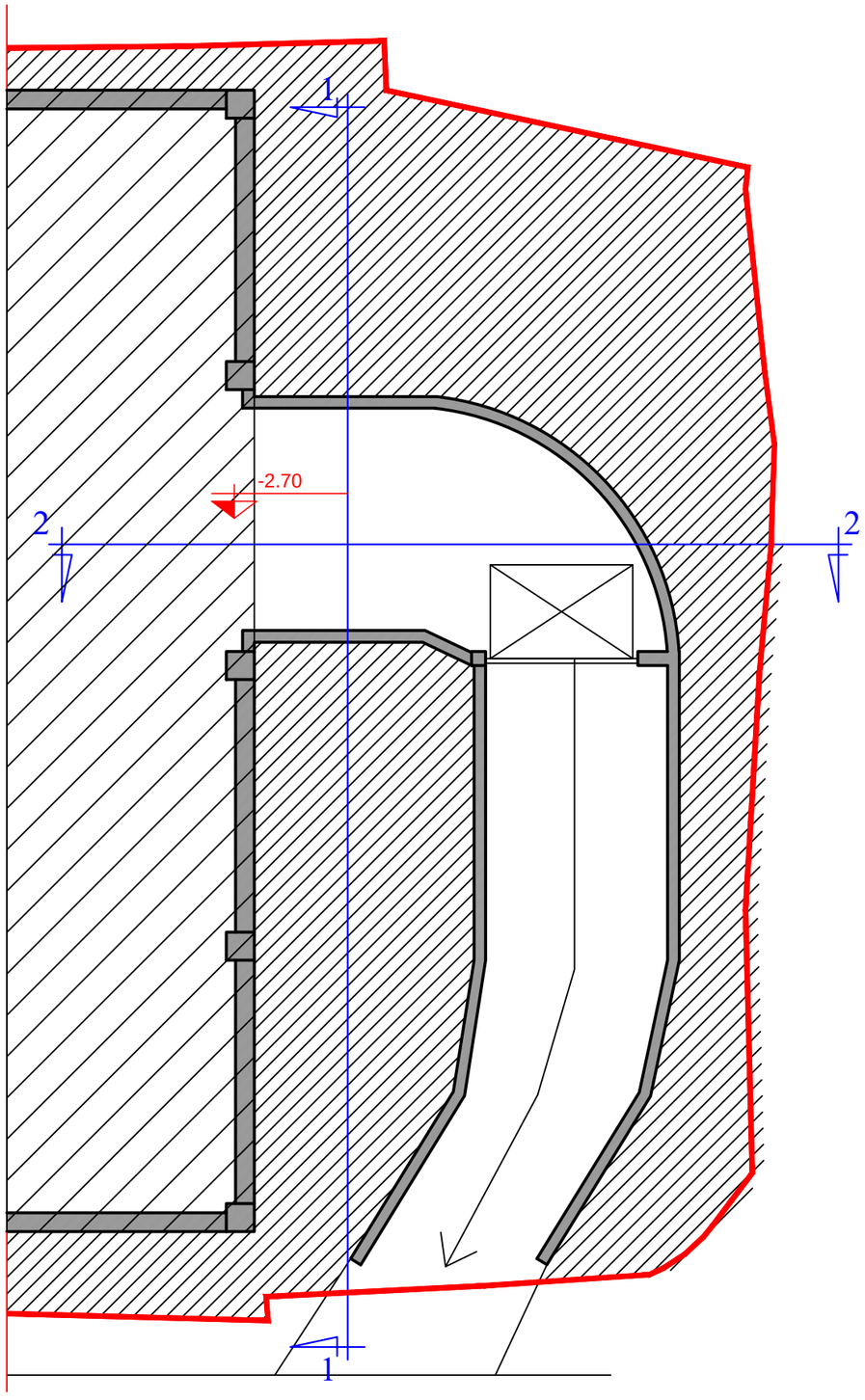

არსებული სახურავის (ტერასის) გეგმა 0.00 ნიშნულზე მ. 1:100

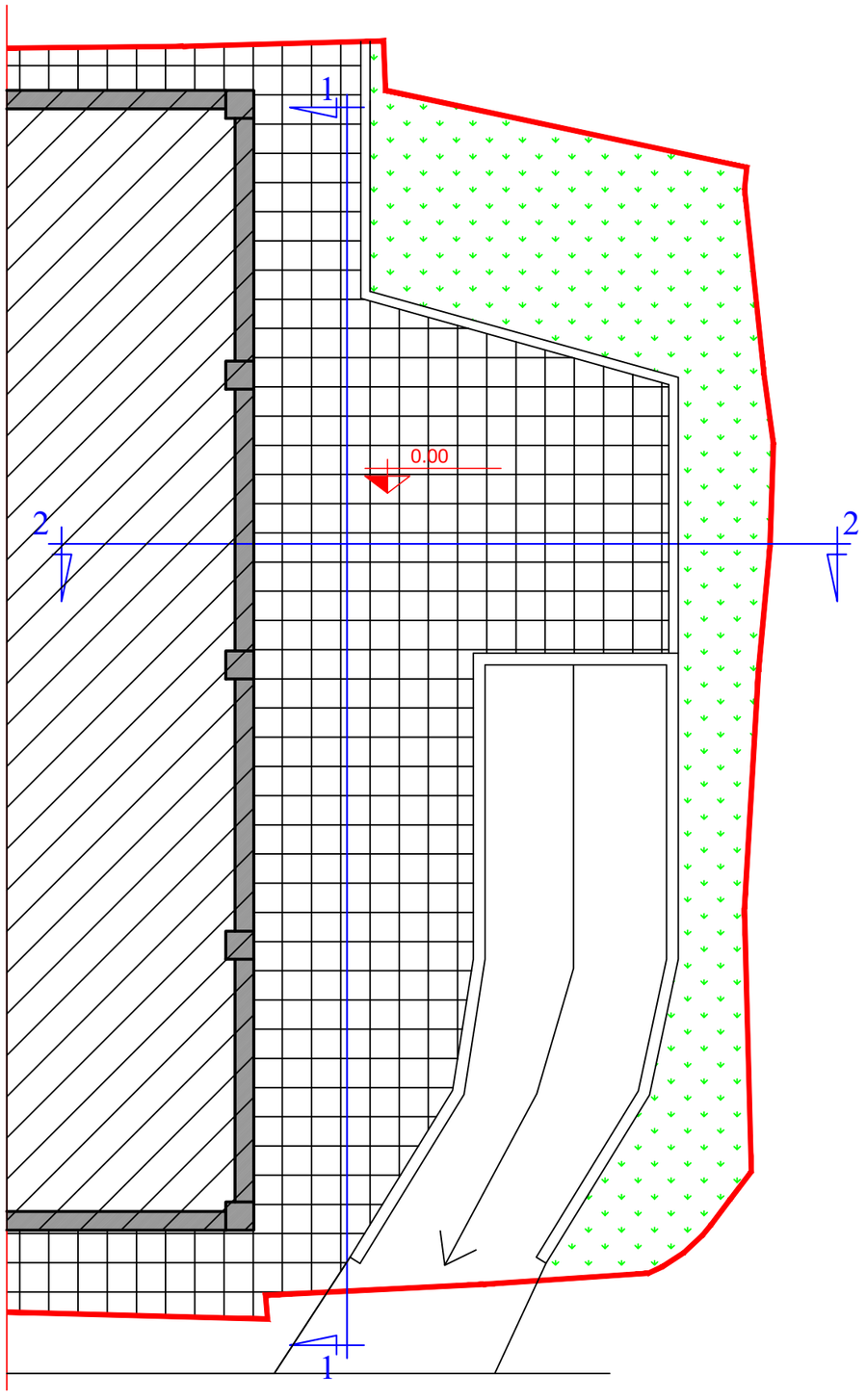

საპროექტო გეგმა -2.70 ნიშნულზე მ. 1:100

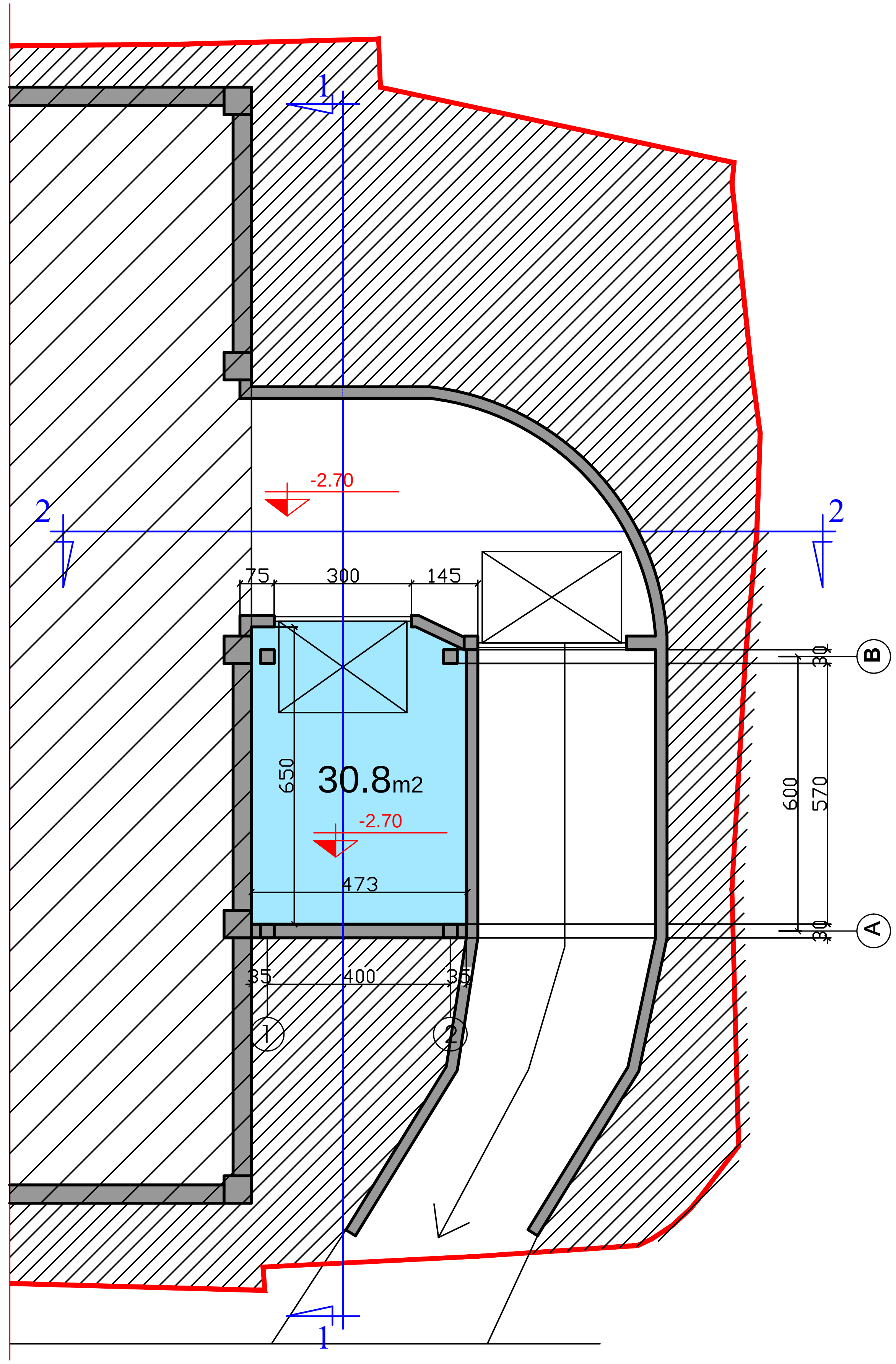

არსებული სახურავის (ტერასის) გეგმა 0.00 ნიშნულზე მ. 1:100

