პირველი ბლოკი

ჭრილი 1-1

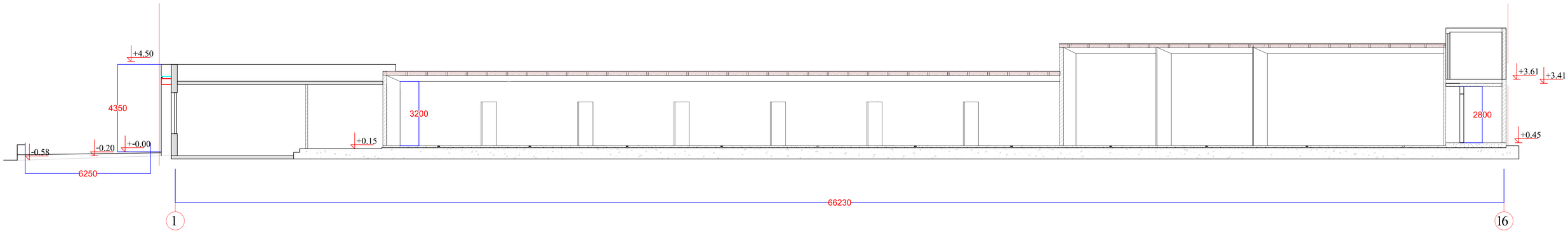

პირველი ბლოკი

ჭრილი 2-2

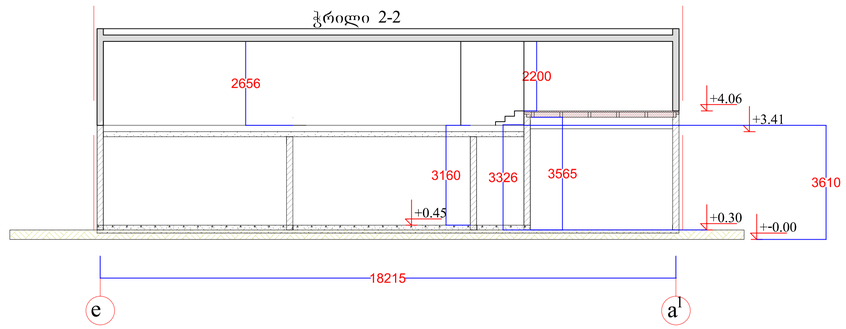

მეორე ბლოკი

ჭრილი 3-3

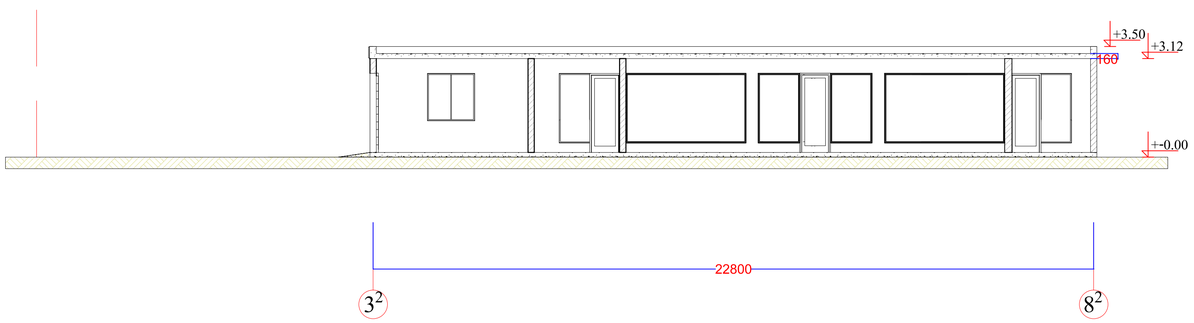

მეორე ბლოკი

ჭრილი 3-3

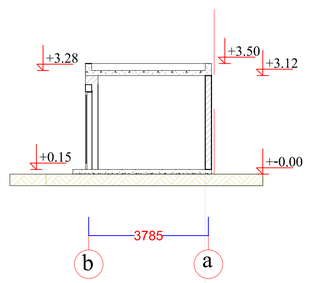

2013 წ			
პროექტის მთ.არქ		ე. კვირცხალია	დამკვეთი
შეასრულა		თ. კვირცხალია	შ.პ.ს. „პროფესიონალი"
ქობულეთი, გლდანი-ნასალადევის რ-ნი მუხიანის ბაზრობის მიმდებარედ (ნაკვეთი 01.11.17.004.021)	პირველი ბლოკი ჭრილი 1-1; ჭრილი 2-2 მეორე ბლოკი ჭრილი 3-3; ჭრილი 4-4 მ 1:200		ფურცელი არ-