თვითმომსახურების ავტო სამრეცხაოს ჭრილები

ჭრილი 1-1 მ 1:100

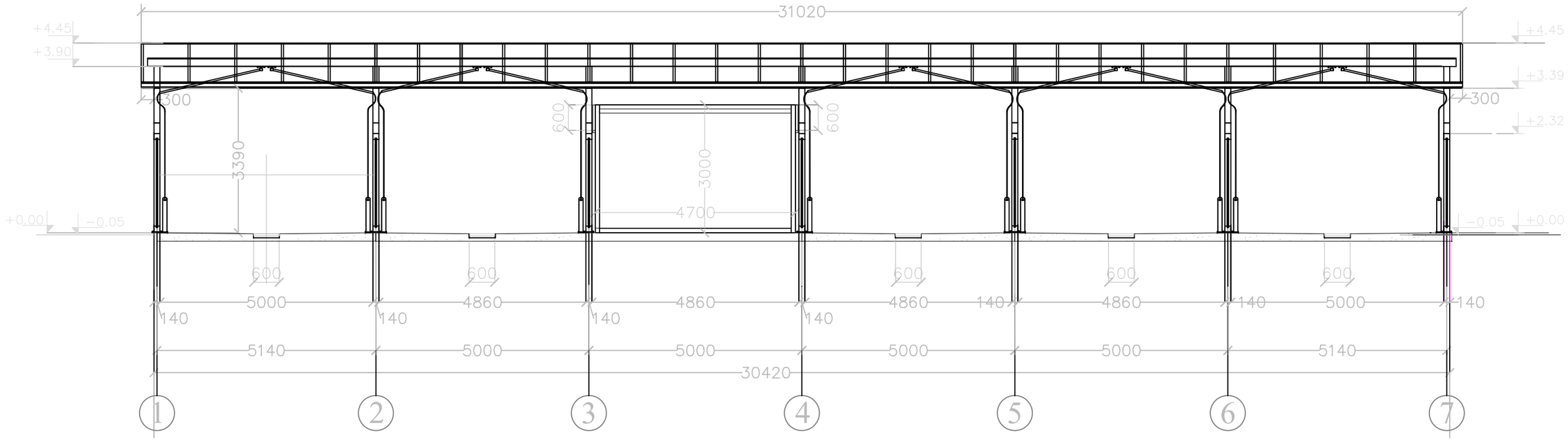

ჭრილი 2-2 მ 1:100

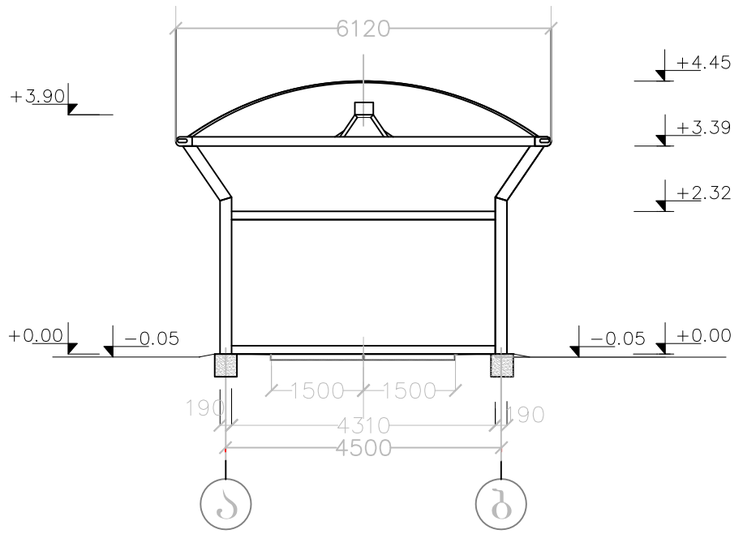

ჭრილი 3-3 მ 1:100

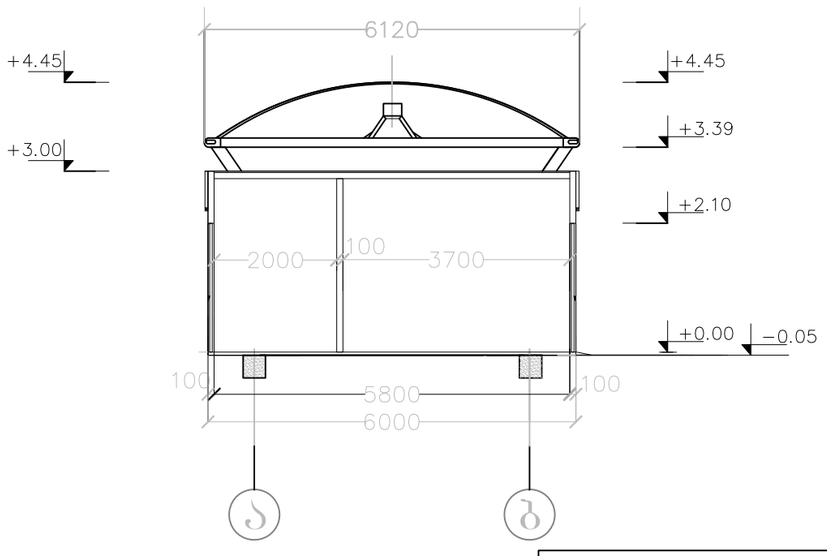

ქ. თბილისში, გლდანის III და IV მიკრორაიონებს შორის №: 01.11.12.003.004 მიწის ნაკვეთზე, თვითმომსახურების ავტოსამრეცხაოს მშენებლობის პროექტი			შპს „ინტექსი“			2014 წ.
			ფურც. №	რაოდენ.	მასშტ.	დაკვ. №
დირექტორი	თ. გოცირიძე		ა-05	19	1:100	
პრ.მთ.ინჟინერი	ზ. ნადირაძე		თვითმომსახურების ავტოსამრეცხაოს ჭრილები			
შეასრულა	გ. დგებუაძე					

ადმინისტრაციის შენობის ჭრილი 1-1 მ 1:50

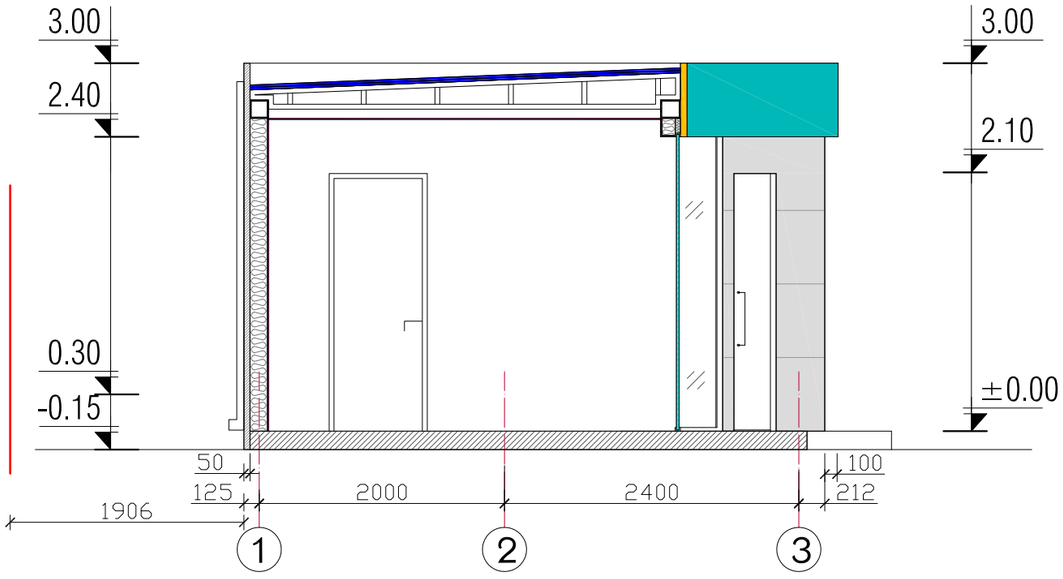

ადმინისტრაციის შენობის ჭრილი 2-2 მ 1:50

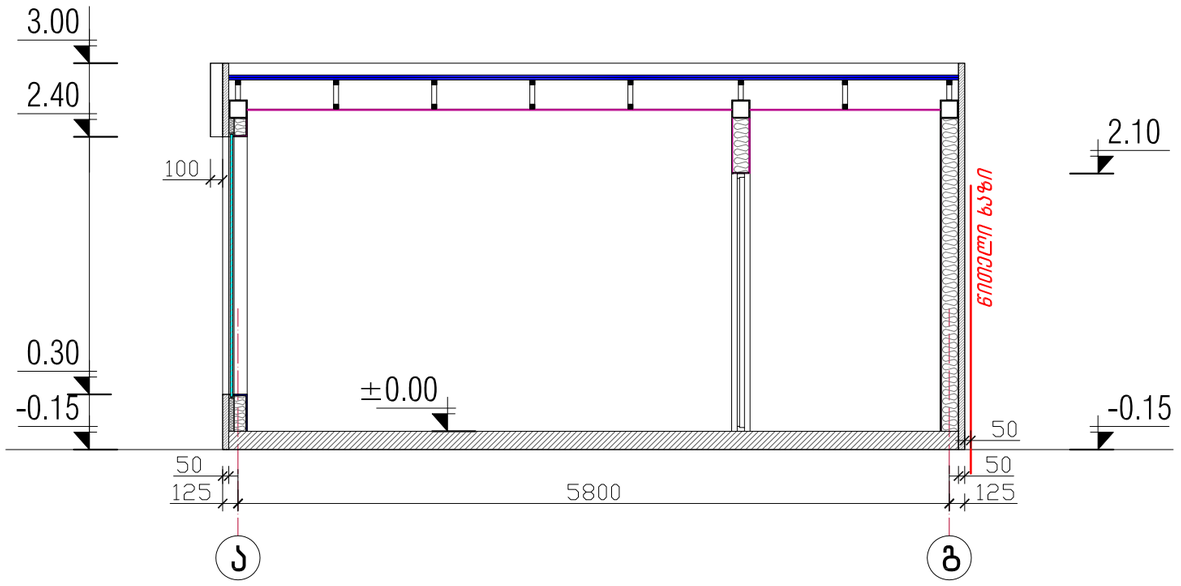

ქ. თბილისში, გლდანის III და IV მიკრორაიონებს შორის №: 01.11.12.003.004 მიწის ნაკვეთზე, თვითმომსახურების ავტოსამრეცხაოს მშენებლობის პროექტი			შპს „ინტექსი“			2014 წ.
			ფურც. №	რაოდენ.	მასშტ.	დაკვ. №
დირექტორი	თ. გოცირიძე		ა-12	19	1:50	
პრ.მთ.ინჟინერი	ზ. ნადირაძე		ადმინისტრაციის შენობის ჭრილები 1-1 და 2-2			
შეასრულა	გ. დგებუაძე					