თვითმომსახურების ავტო სამრეცხაოს ფასადი 1-7 ღერძებში მ 1:100

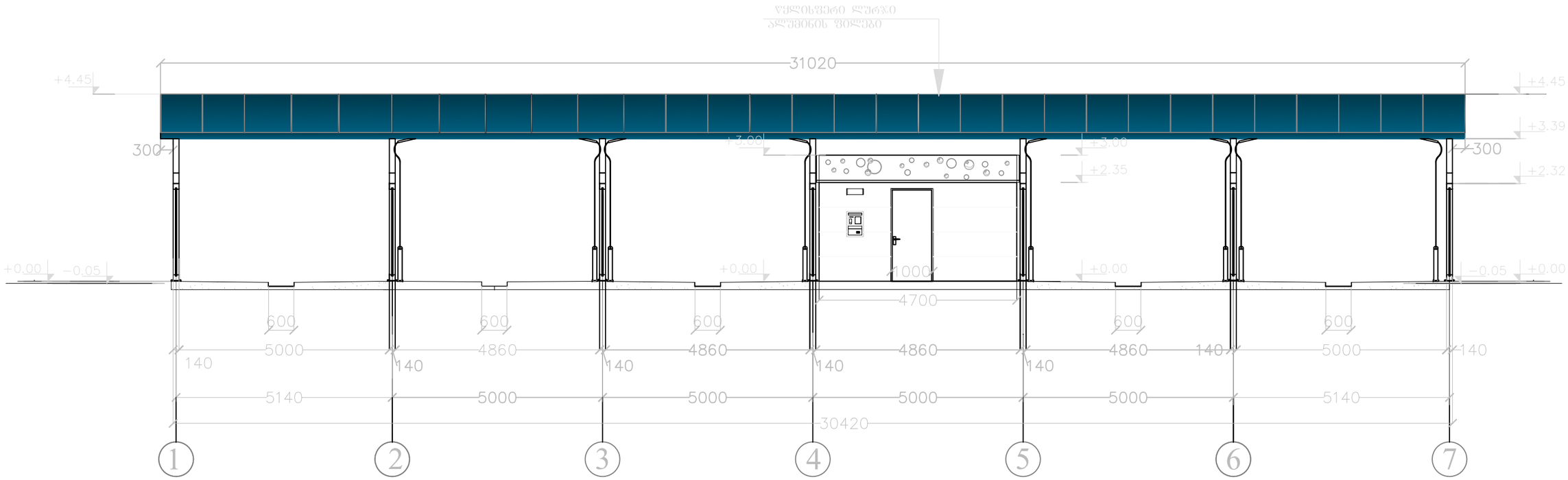

ქ. თბილისში, გლდანის III და IV მიკრორაიონებს შორის №: 01.11.12.003.004 მიწის ნაკვეთზე, თვითმომსახურების ავტოსამრეცხაოს მშენებლობის პროექტი			შპს „ინტექსი“			2014 წ.
			ფურც. №	რაოდენ.	მასშტ.	დაკვ. №
დირექტორი	თ. გოცირიძე		ა-06	19	1:100	
პრ.მთ.ინჟინერი	ზ. ნადირაძე		ფასადი 1-7 ღერძებში			
შეასრულა	გ. დგებუაძე					

თვითმომსახურების ავტო სამრეცხაოს ფასადი 7-1 ღერძებში მ 1:100

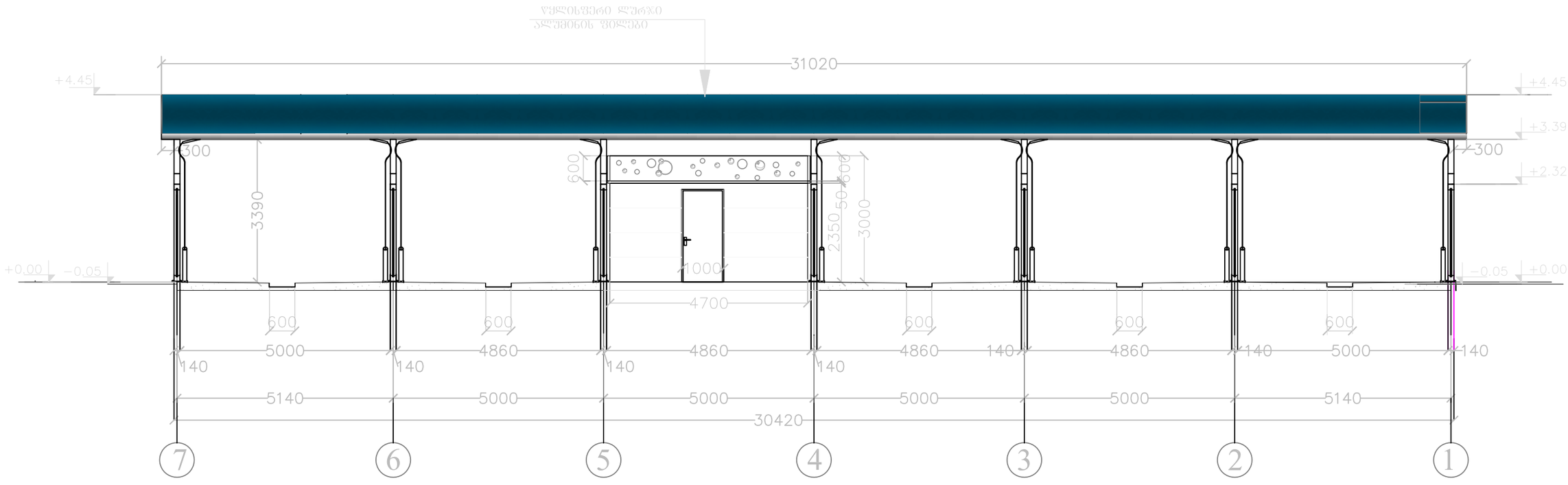

ქ. თბილისში, გლდანის III და IV მიკრორაიონებს შორის №: 01.11.12.003.004 მიწის ნაკვეთზე, თვითმომსახურების ავტოსამრეცხაოს მშენებლობის პროექტი			შპს „ინტექსი“			2014 წ.
			ფურც. №	რაოდენ.	მასშტ.	დაკვ. №
დირექტორი	თ. გოცირიძე		ა-07	19	1:100	
არ.მთ.ინჟინერი	ზ. ნადირაძე		ფასადი 7-1 ღერძებში			
შეასრულა	გ. დგებუაძე					

თვითმომსახურების ავტოსამრეცხაოს ფასადები მ 1:100

ფასადი ბ-ა ღერძებში

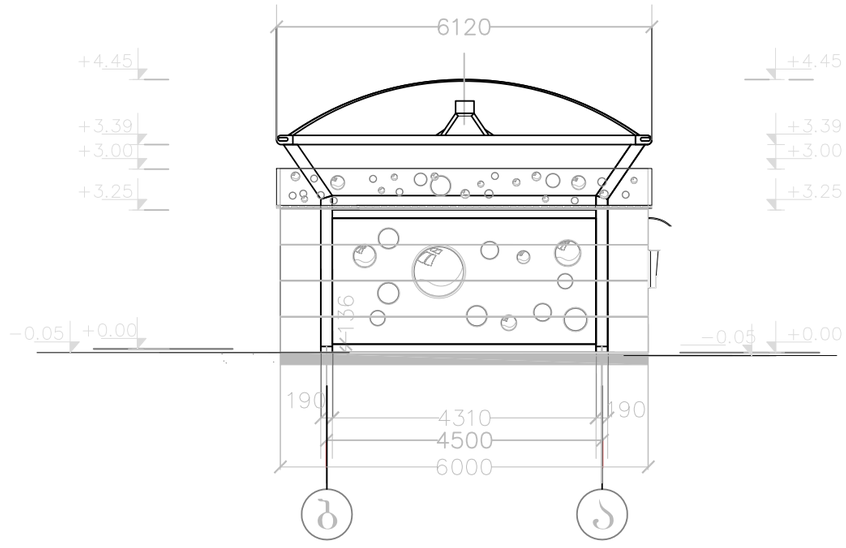

ფასადი ა-ბ ღერძებში

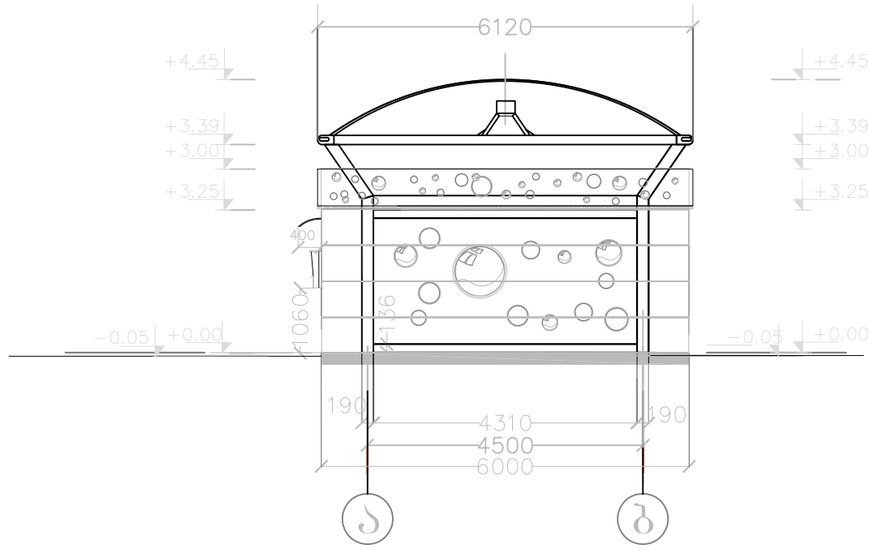

ქ. თბილისში, გლდანის III და IV მიკრორაიონებს შორის №: 01.11.12.003.004 მიწის ნაკვეთზე, თვითმომსახურების ავტოსამრეცხაოს მშენებლობის პროექტი			შპს „ინტექსი“			2014 წ.
			ფურც. №	რაოდენ.	მასშტ.	დაკვ. №
დირექტორი	თ. გოცირიძე		ა-08	19	1:100	
პრ.მთ.ინჟინერი	ზ. ნადირაძე		თვითმომსახურების ავტოსამრეცხაოს ფასადები „ბ-ა“ და „ა-ბ“ ღერძებში			
შესასრულა	გ. დგებუაძე					

თვითმომსახურების ავტო სამრეცხაოს მტვერსასრუტების ფასადები 1:100

A

მტვერსასრუტი

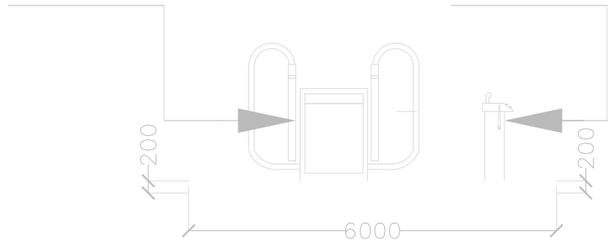

b

ხელსაბანი

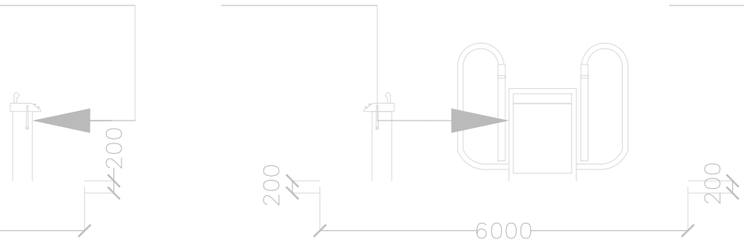

g

ხელსაბანი

მტვერსასრუტი

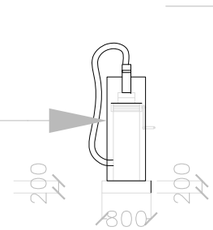

d

მტვერსასრუტი

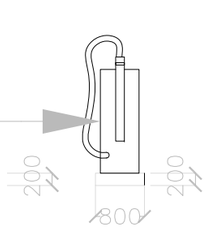

ქ. თბილისში, გლდანის III და IV მიკრორაიონებს შორის №: 01.11.12.003.004 მიწის ნაკვეთზე, თვითმომსახურების ავტოსამრეცხაოს მშენებლობის პროექტი			შპს „ინტექსი“			2014 წ.
			ფურც. №	რაოდენ.	მასშტ.	დაკვ. №
დირექტორი	თ. გოცირიძე		ა-10	19	1:100	
პრ.მთ.ინჟინერი	ზ. ნადირაძე		თვითმომსახურების ავტოსამრეცხაოს მტვერსასრუტების ფასადები			
შეასრულა	გ. დგებუაძე					

ადმინისტრაციის შენობის ფასადი 1-3 მ 1:50

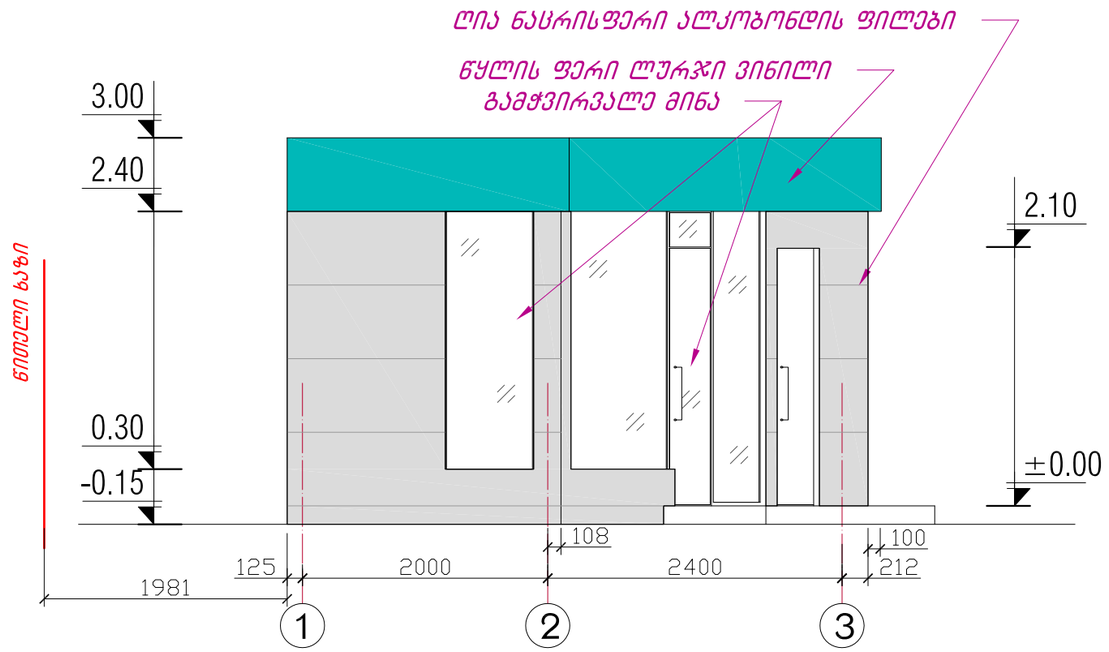

ადმინისტრაციის შენობის ფასადი 3-1 მ 1:50

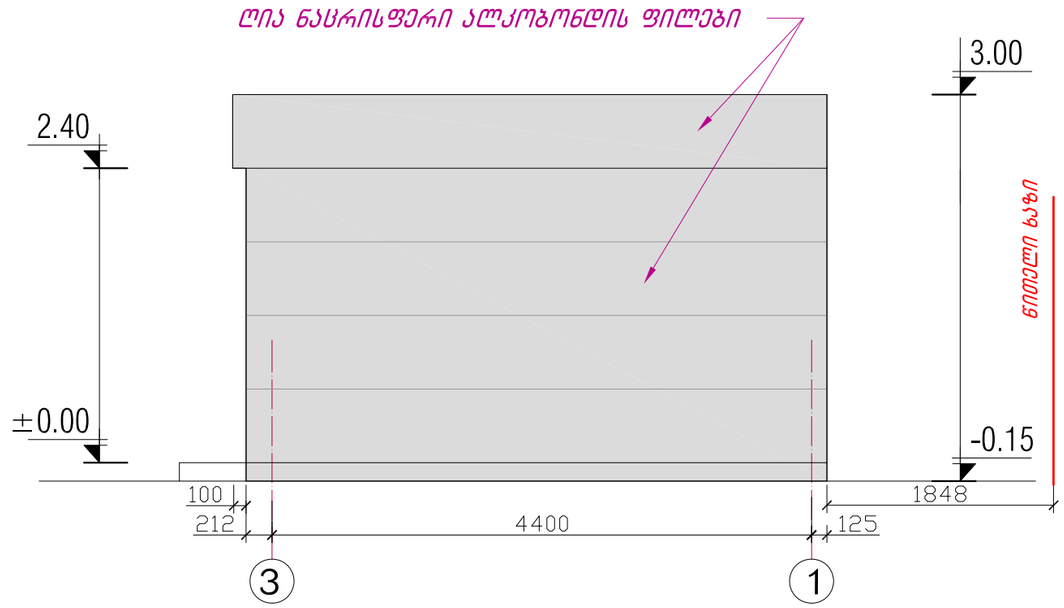

ადმინისტრაციის შენობის ფასადი ა-გ მ 1:50

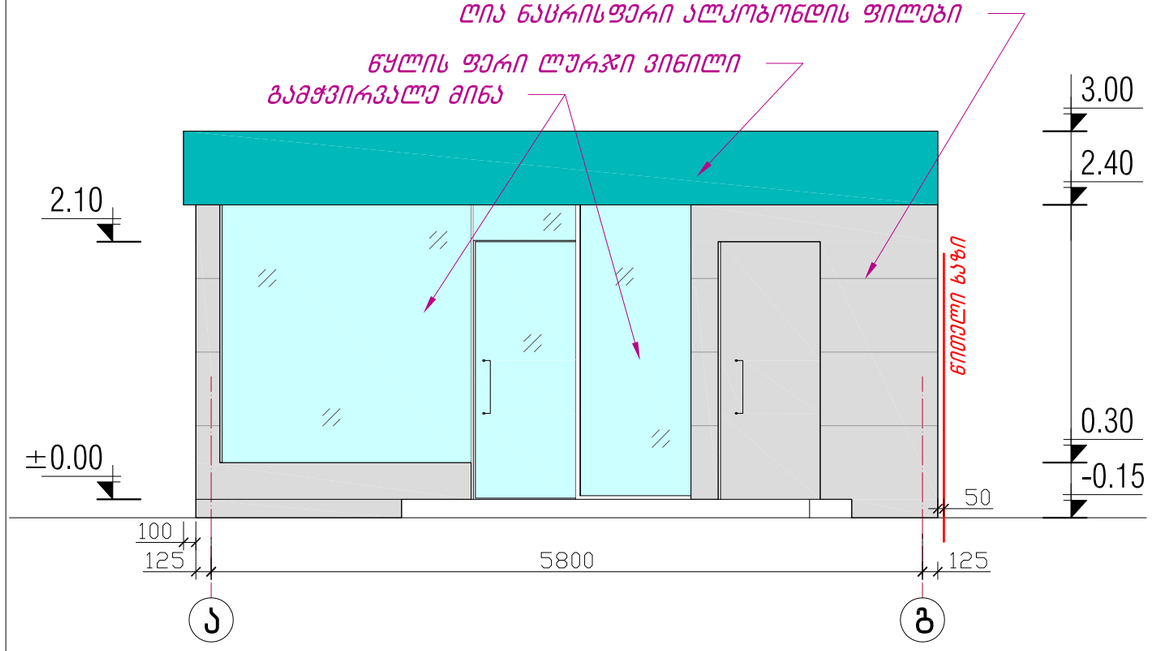

ადმინისტრაციის შენობის ფასადი გ-ა მ 1:50

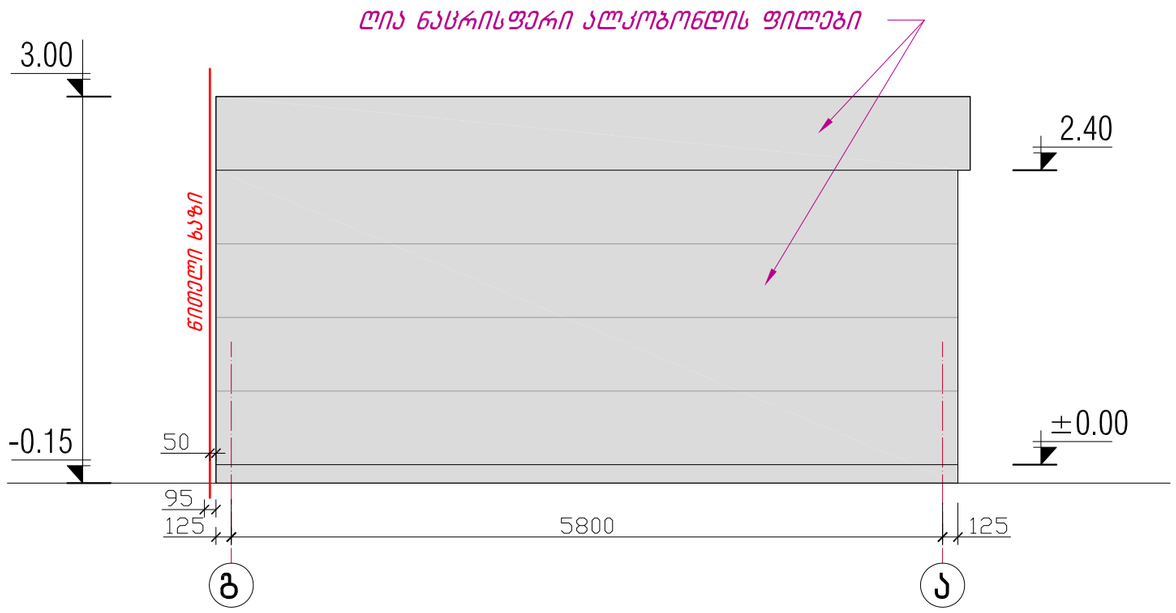

ქ. თბილისში, გლდანის III და IV მიკრორაიონებს შორის №: 01.11.12.003.004 მიწის ნაკვეთზე, თვითმომსახურების ავტოსამრეცხაოს მშენებლობის პროექტი

შპს „ინტექსი“ 2014 წ.

ფურც. №	რაოდენ.	მასშტ.	დაკვ. №
ა-13	19	1:50	

დირექტორი	თ. გოცირიძე	
პრ.მთ.ინჟინერი	ზ. ნადირაძე	
შეასრულა	გ. დგებუაძე	

ადმინისტრაციის შენობის ფასადები