სამუშაოთა წარმოების გრაფიკი

სამუშაოთა დასახელება	სამუშაოთა ხანგძლივობა																																			
	I თვე						II თვე						III თვე						IV თვე						V თვე						VI თვე						VII თვე					
	5	10	15	20	25	30	5	10	15	20	25	31	5	10	15	20	25	30	5	10	15	20	25	31	5	10	15	20	25	30	5	10	15	20	25	31	5	10	15	20	25	30
ტერიტორიის შემოღობვა მოსამზადებელი სამუშაოები	15																																									
არსებული ღობის ნაწილის, შენობა №18; №13-ის დემონტაჟი				46																																						
ტერიტორიის დაკვალვა, შუძის მოწყობა, ნულოვანი ციკლის დასრულება													61																													
შენობის ლითონის კარკასის მოწყობა																									30																	
შიდა და გარე მოსაპირკეთებელი სამუშაოები																															46											
სან. ტექნიკური და ელ. ტექნიკური სამუშაოები																																					15					
ტერიტორიის კეთილმოწყობა	213																																									

დირექტორი		ბ. დემეტრაშვილი	ქ. თბილისი, ა. წერეთლის გამზირი № 114	სტადია	შურცელი
პრ. მთ. არქ		ა. ლომთათიძე		პრ.	
პრ. ავტორი		ა. ლომთათიძე		შ.პ.ს. „G & T"	
შესრულა		ა. ლომთათიძე	გრაფიკი		
კონსტრუქტორი					

Print to PDF without this message by purchasing novaPDF (http://www.novapdf.com/)

სადემონტაჟო შენობების ტექნიკურ-ეკონომიკური მაჩვენებლები

შენობა №18

შენობის მოშენების ფართი კ1=14.38 კვ.მ.

შენობის ინტენსივობის საანგარიშო ფართი კ2=14.38 კვ.მ.

შენობის სასარგებლო ფართი ---------- 11.47 კვ.მ

შენობის მოცულობა ---------- 39.73 კუბ.მ.

შენობა №13

შენობის მოშენების ფართი კ1=66.37 კვ.მ.

შენობის ინტენსივობის საანგარიშო ფართი კ2=66.37 კვ.მ.

შენობის სასარგებლო ფართი ---------- 64.69 კვ.მ

შენობის მოცულობა ---------- 215.7 კუბ.მ.

Print to PDF without this message by purchasing novaPDF (http://www.novapdf.com/)

№18 შენობის გეგმა
მ. 1:100

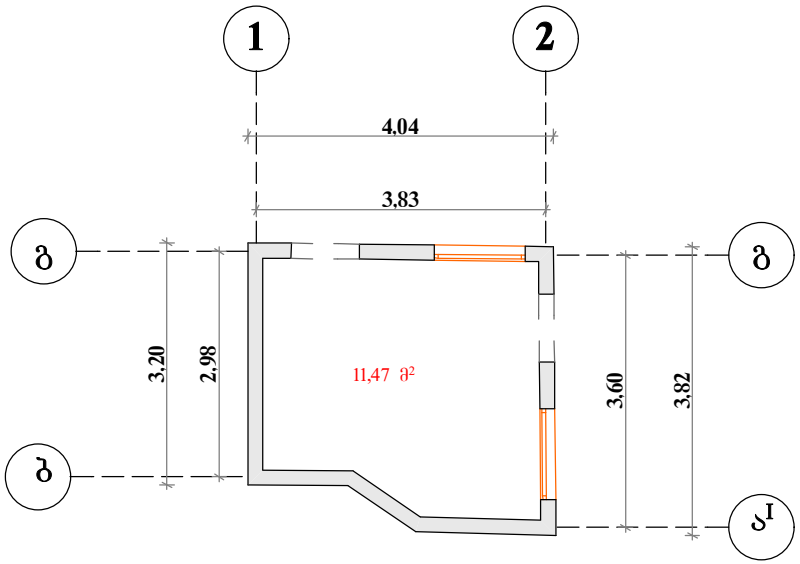

დირექტორი		გ. დემეტრაშვილი	ქ.თბილისი წერეთლის გამზ. №114	სტადია	შეცდელი
პრ. მთ. არქ		ა. ლომთათიძე		პრ.	
პრ. ავტორი		ა. ლომთათიძე		შ.პ.ს. "G&T"	
შესრულა		ა. ლომთათიძე	გეგმა მ. 1:100		
კონსტრშექტორი					

Print to PDF without this message by purchasing novaPDF (http://www.novapdf.com/)

შენობა №18
ფასადი ღერძებში ა-ბ
მ. 1:100

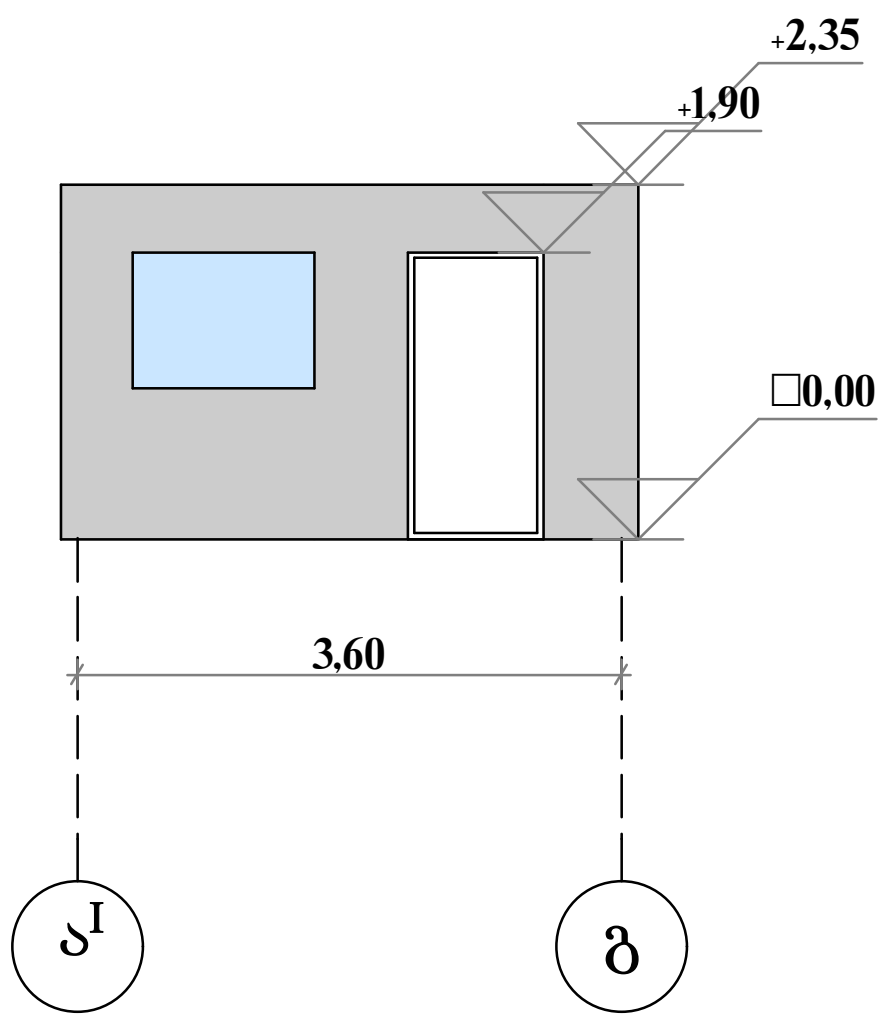

დირექტორი		გ. დემეტრაშვილი	ქ.თბილისი წერეთლის გამზ. №114	სტადია	ფურცელი
პრ. მთ. არქ		ა. ლომთათიძე		პრ.	
პრ. ავტორი		ა. ლომთათიძე		შ.პ.ს. "G&T"	
შეასრულა		ა. ლომთათიძე	ფასადი მ. 1:100		
კონსტრუქტორი					

Print to PDF without this message by purchasing novaPDF (http://www.novapdf.com/)

შენობა №18
ფასადი ღერძებში 2-1
მ. 1:100

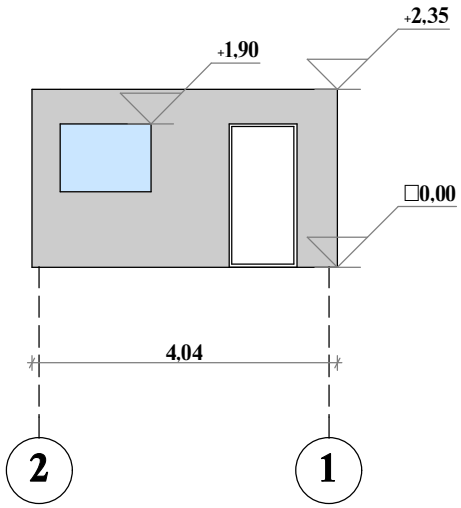

დირექტორი		გ. დემეტრაშვილი	ქ.თბილისი ყვარელის გამზ. №114	სტადია	შურცელი
პრ. მთ. არქ		ა. ლომთათიძე		პრ.	
პრ. ავტორი		ა. ლომთათიძე		შ.პ.ს. "G&T"	
შემსრულა		ა. ლომთათიძე	ფასადი მ. 1:100		
კონსტრუქტორი					

Print to PDF without this message by purchasing novaPDF (http://www.novapdf.com/)

შენობის №13

შენობის გეგმა
მ. 1:100

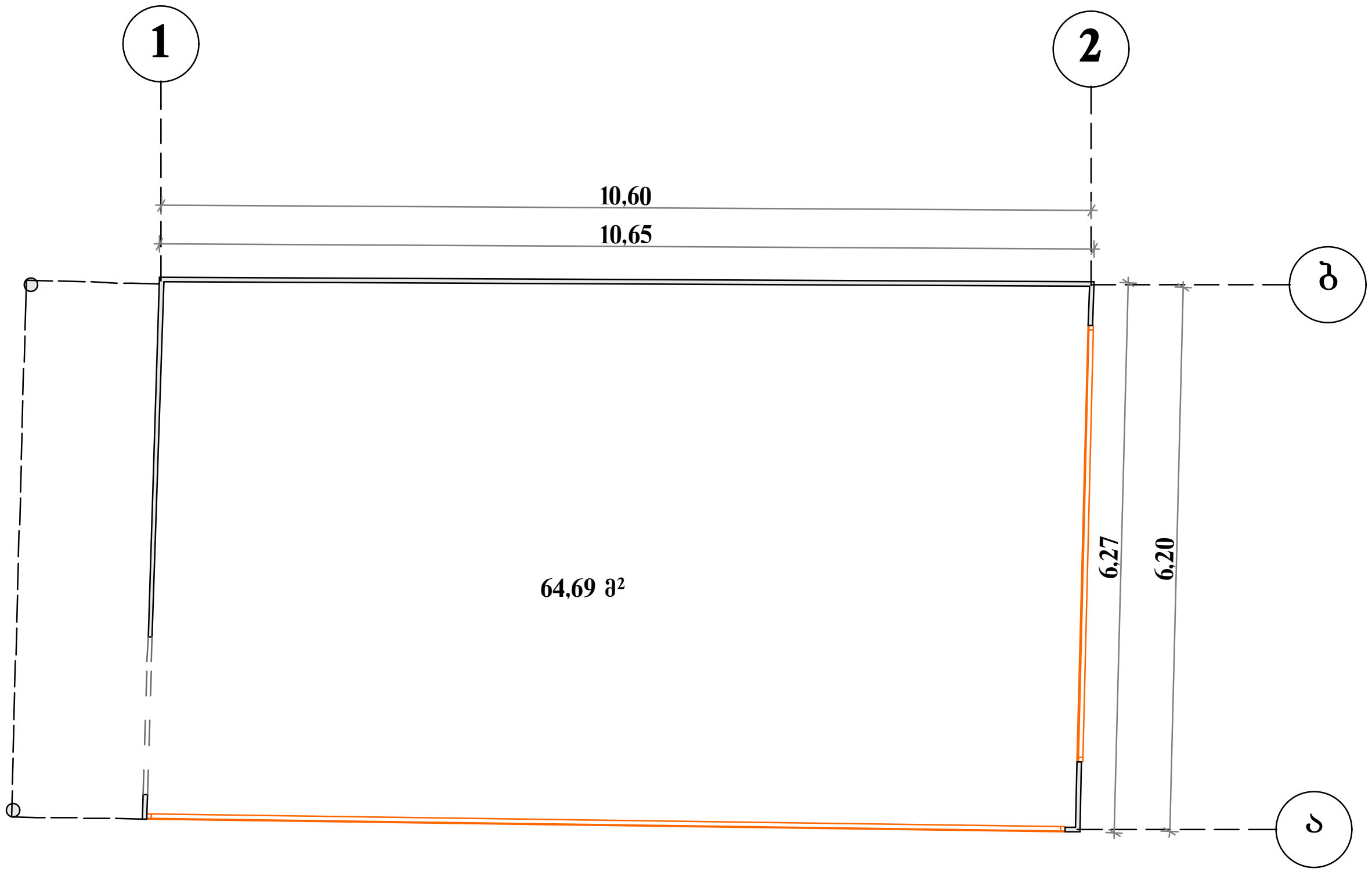

დირექტორი		გ. დემეტრაშვილი	ქ.თბილისი წერეთლის გამზ. №114	სტადია	ფურცელი
პრ. მთ. არქ		ა. ლომთათიძე		პრ.	
პრ. ავტორი		ა. ლომთათიძე		შ.პ.ს. "G&T"	
შეასრულა		ა. ლომთათიძე	ფასადი მ. 1:100		
კონსტრუქტორი					

Print to PDF without this message by purchasing novaPDF (http://www.novapdf.com/)

შენობის №13

ფასადი ღერძებში 1-2
მ. 1:100

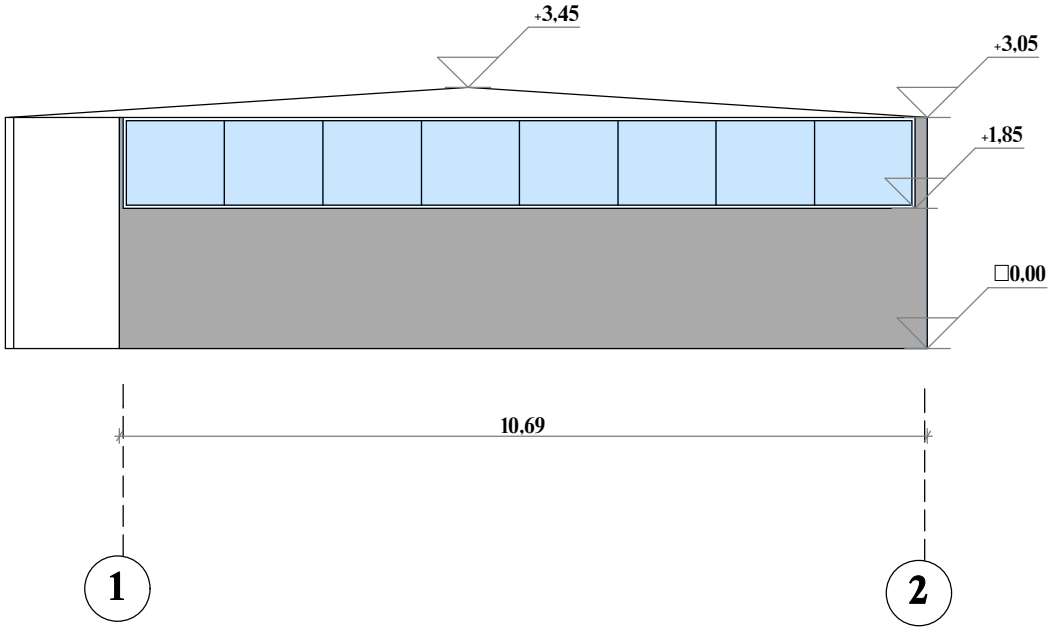

დირექტორი		გ. დემეტრაშვილი	ქ.თბილისი ვერეთლის ბაღზ. №114	სტადია	შეცელი
პრ. მთ. არქ		ა. ლომთათიძე		პრ.	
პრ. ავტორი		ა. ლომთათიძე		შ.პ.ს. "G&T"	
შესრულა		ა. ლომთათიძე	ფასადი მ. 1:100		
კონსტრუქტორი					

Print to PDF without this message by purchasing novaPDF (http://www.novapdf.com/)

შენობის №13

ფასადი ღერძებში ბ-ა
მ. 1:100

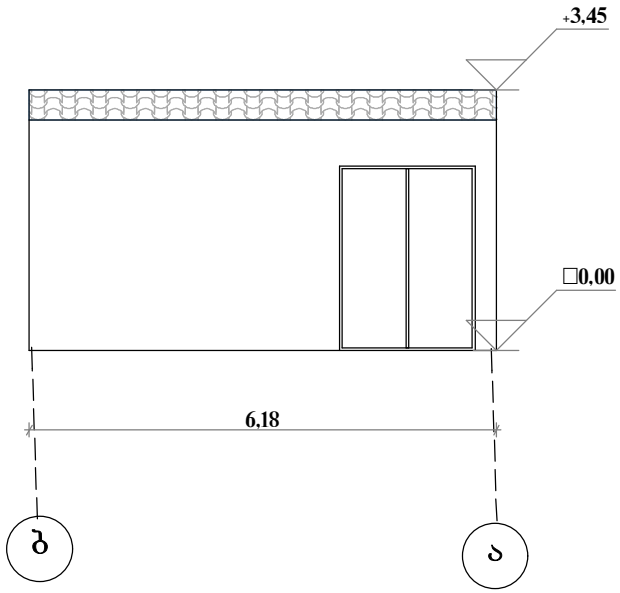

დირექტორი		ბ. დემეტრაშვილი	ქ.თბილისი ვერეთლის ბაღზ. №114	სტადია	ფურცელი
პრ. მთ. არქ		ა. ლომთათიძე		პრ.	
პრ. ავტორი		ა. ლომთათიძე		შ.პ.ს. "G&T"	
შესრულა		ა. ლომთათიძე	ფასადი მ. 1:100		
კონსტრუქტორი					

Print to PDF without this message by purchasing novaPDF (http://www.novapdf.com/)

შენობის №13

ფასადი ღერძებში ა-ბ
მ. 1:100

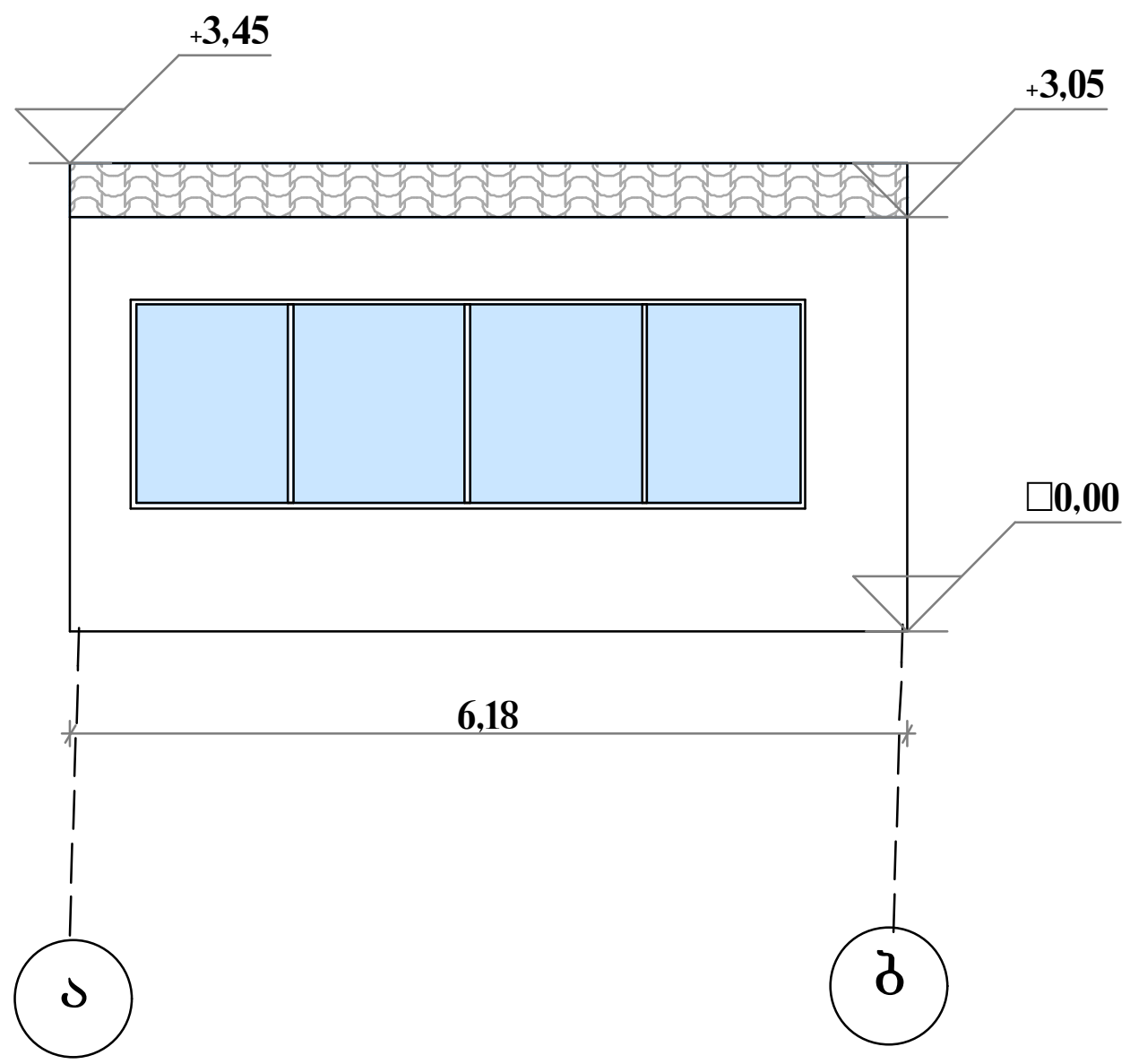

დირექტორი		გ. დემეტრაშვილი	ქ.თბილისი წერეთლის გამზ. №114	სტადია	ფურცელი
პრ. მთ. არქ		ა. ლომთათიძე		პრ.	
პრ. ავტორი		ა. ლომთათიძე		შ.პ.ს. "G&T"	
შეასრულა		ა. ლომთათიძე	ფასადი მ. 1:100		
კონსტრუქტორი					

Print to PDF without this message by purchasing novaPDF (http://www.novapdf.com/)