დამხ. სართულის შენობის სართულის გეგმა პირობით ნიშნულზე 0.00
მასშტაბი 1:150

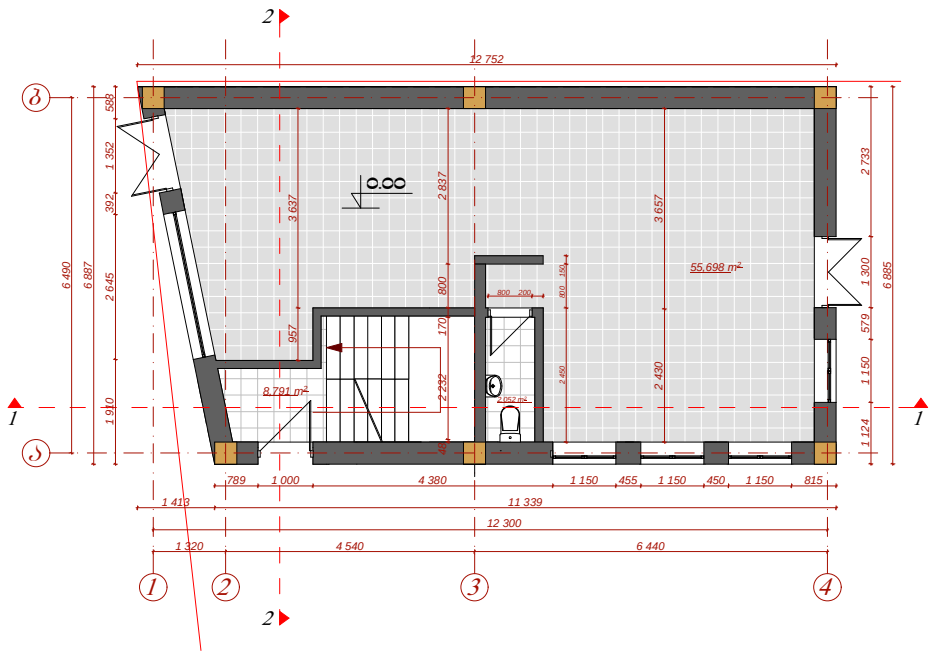

დამხ. სართულის შენობის სართულის გეგმა პირობით ნიშნულზე +3.20
მასშტაბი 1:150

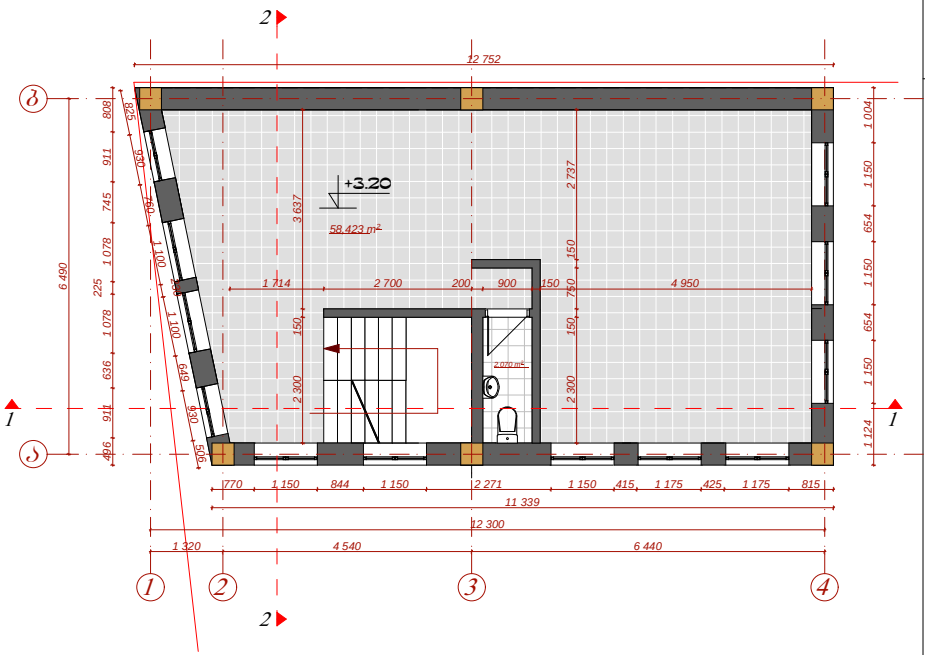

დამხ. სართულის შენობის სართულის გეგმა ნიშნულზე +6.10
მასშტაბი 1:100

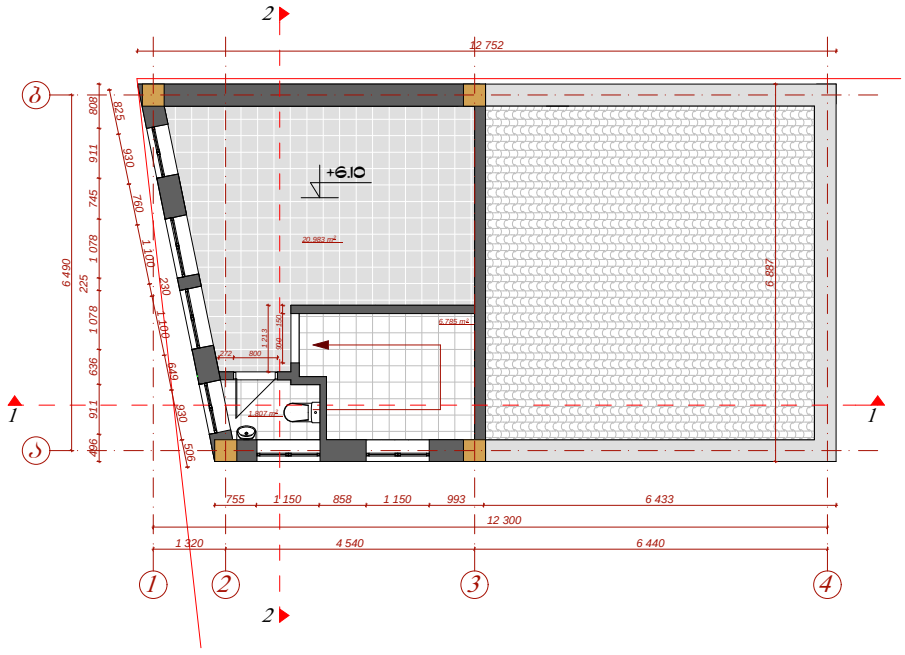

დამხ. სართულის სახურავის გეგმა ნიშნულზე +9.60
მასშტაბი 1:100

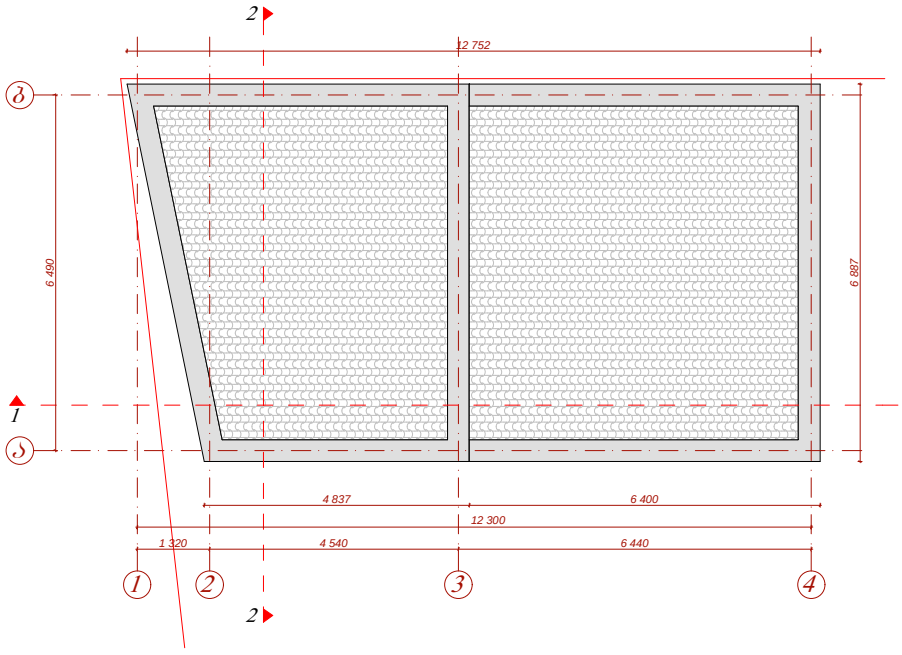

ARCHITECTS
202457910
შპს " ლ არქიტექტსი"
" L ARCHITECTS" LTD

კომერციული დანიშნულების ნაგებობა

კონსტრუქციის პროექტი

ქ. თბილისი ა. მარჯანიშვილის ქ. ბ. ნიშნიანის ქ. №44/2

დამხ. სართულის შენობის სართულის გეგმა ნიშნულზე 0.00,+3.20,+8.65
მასშტაბი 1:100

ARCHITECTS

დამხ. საუზისე შენობის ფასადი ღერძებში ბ-ა
მასშტაბი 1:150



დამხ. საუზისე შენობის ფასადი ღერძებში 1-4
მასშტაბი 1:150



საკადასტრო საზღვარი

დამხ. საუზისე შენობის ფასადი ღერძებში ა-ბ
მასშტაბი 1:150



ესკიზური ჩანახატი

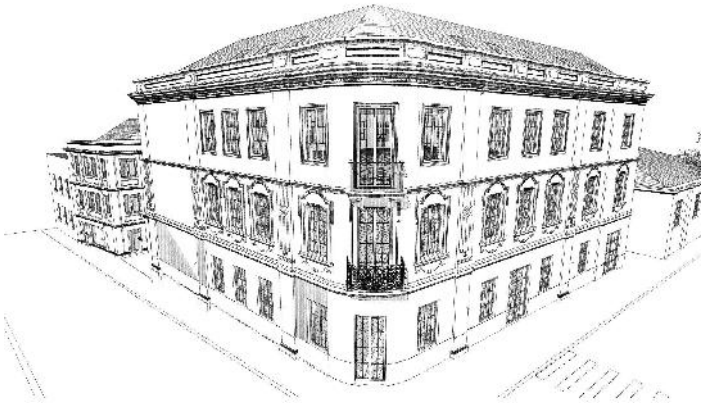

ARCHITECTS
202457910
შპს " L არქიტექტსი"
" L ARCHITECTS" LTD

კომერციული დანიშნულების ნაგებობა

კორექტირების პროექტი

მის. ქ. თბილისი ა. მარჯანიშვილის ქ. ბ. ჩიტაიას ქ. №44/2

დამხ. საუზისე შენობის ჭრილი 1-1 ჭრილი 2-2
მასშტაბი 1:100

ARCHITECTS

ARCHITECTS
202457910
შპს " ლ არქიტექტსი"
" L ARCHITECTS" LTD

დამხ. საცხოვრებლის შენობის ჭრილი 1-1
მასშტაბი 1:150

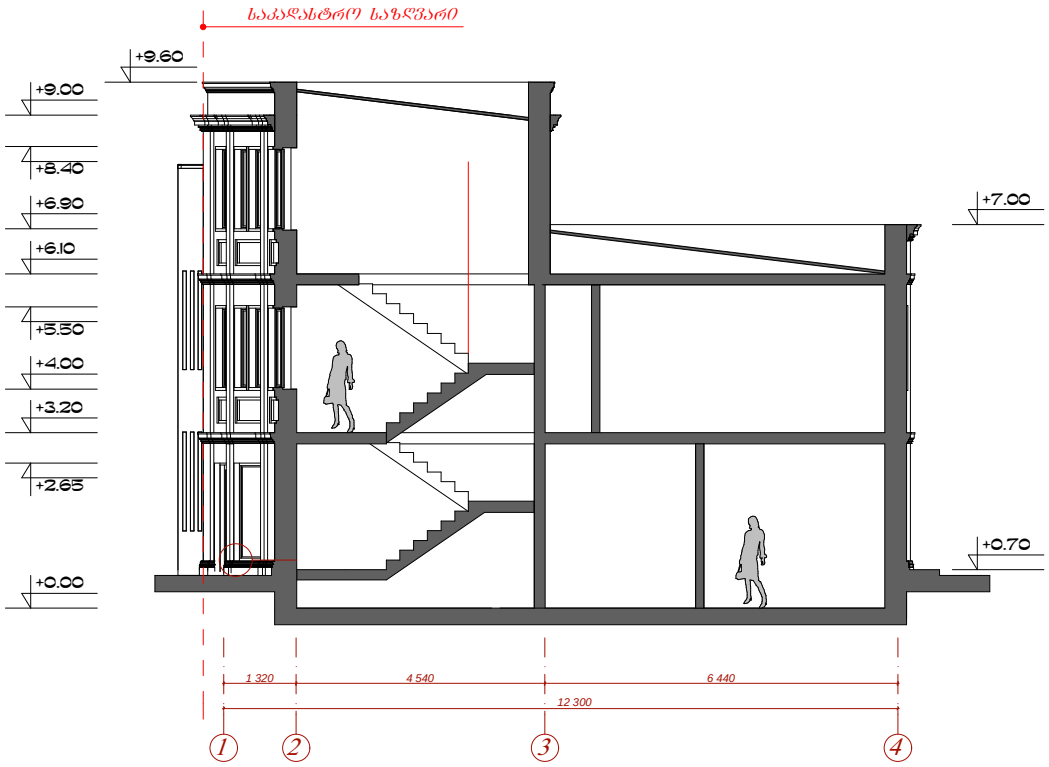

დამხ. საცხოვრებლის შენობის ჭრილი 2-2
მასშტაბი 1:150

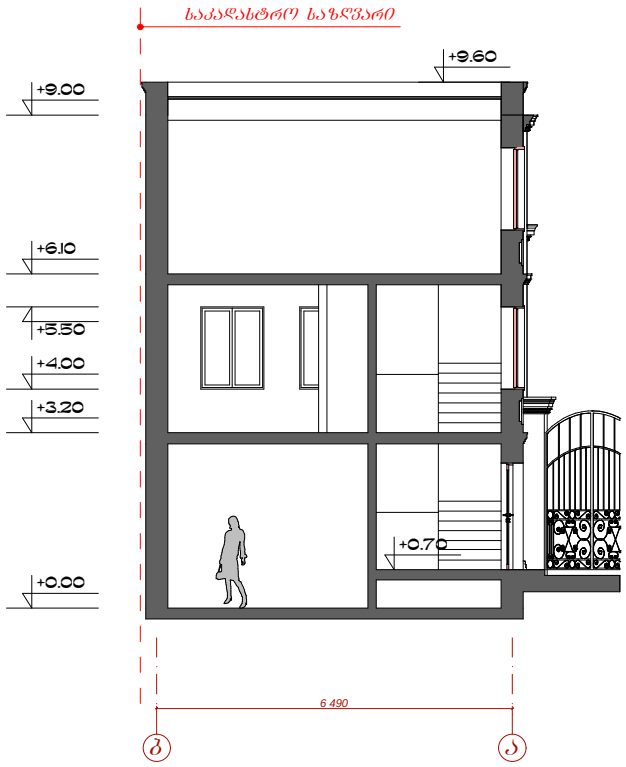

კომერციული დანიშნულების ნაგებობა

კორპუსტრების პროექტი

მის. ქ. თბილისი ა. მარჯანიშვილის ქ. მ. ჩიტაიას ქ. №44/2

დამხ. საცხოვრებლის შენობის ჭრილი 1-1 ჭრილი 2-2 მასშტაბი 1:100

ARCHITECTS

არსებული სიტუაციის ამსახველი ფოტომასალა

ხედი 1



ხედი 2



ხედი 3



ხედი 4



L ARCHITECTS
202457910
შპს " ლ არქიტექტსი"
" L ARCHITECTS" LTD

კომერციული დანიშნულების ნაგებობა

კორექტირების პროექტი

მის. ქ. თბილისი
კ. მარჯანიშვილის ქ.
გ. ჩიტაიას ქ.
№44/2

არსებული სიტუაციის მსახველი ფოტომასალა

თანამდეობა	გვარი	ხელმოწერა
დირექტორი	ლ. გოგილაშვილი	
პრ. ავტორი	ლ. გოგილაშვილი	
კონსტრუქტორი.	მ. მექვაბიშვილი	
დაამუშავა	ლ. გოგილაშვილი	
შეამოწმა	გ. მეგრელიშვილი	
სტადია მ - პრ.	ფურ.რ	ფ. №

L ARCHITECTS

კომპიუტერული ვიზუალიზაცია

ხედი 1



ხედი 2



ხედი 5



ხედი 3



ხედი 4



ხედი 7



L ARCHITECTS

202457910

შპს " ლ არქიტექტსი"

" L ARCHITECTS" LTD

კომერციული დანიშნულების ნაგებობა

კორექტირების პროექტი

მის. ქ. თბილისი ა. მარჯანიშვილის ქ. ბ. ჩიტაიას ქ. №44/2

კომპიუტერული ვიზუალიზაცია

L ARCHITECTS

ფოტომონტაჟი





L ARCHITECTS

202457910

შპს " ლ არქიტექტსი"

" L ARCHITECTS" LTD

კომერციული დანიშნულების ნაგებობა

კორექტირების პროექტი

ქ. თბილისი ა. მარჯანიშვილის ქ. ბ. ჩიტაიას ქ. №44/2

ფოტომონტაჟი

L ARCHITECTS

დეკორატიული ელემენტების სარესტავრაციო ანაზომი

მარჯანიშვილის ქ. №44

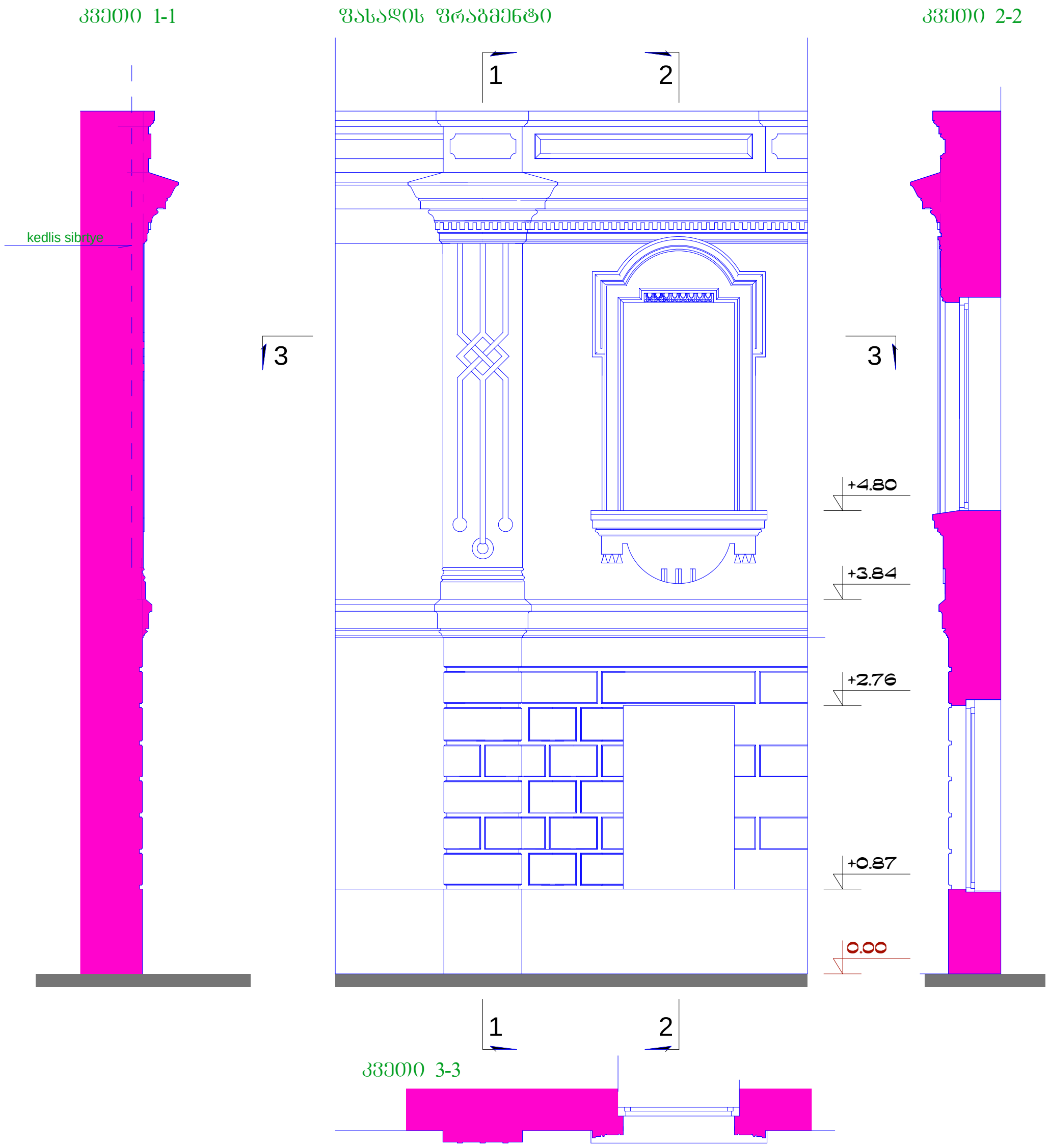

L ARCHITECTS
202457910
შპს " ლ არქიტექტსი"
" L ARCHITECTS" LTD

კომერციული დანიშნულების ნაგებობა

კორექტირების პროექტი

მის. ქ. თბილისი
კ. მარჯანიშვილის ქ.
გ. ჩიტაიას ქ.
№44/2

დეკ.ელემენტების სარესტ. ანაზომი

თანამდებობა	გვარი	ხელმოწერა
დირექტორი	ლ. გოგილაშვილი	
პრ. ავტორი	ლ. გოგილაშვილი	
კონსტრუქტორი.	მ. მექვაბიშვილი	
დაამუშავა	ლ. გოგილაშვილი	
შეამოწმა	გ. მეგრელიშვილი	
სტადია მ - პრ.	ფურ.რ	ფ. №

L ARCHITECTS

სიმაღლის განსაზღვრის სქემა

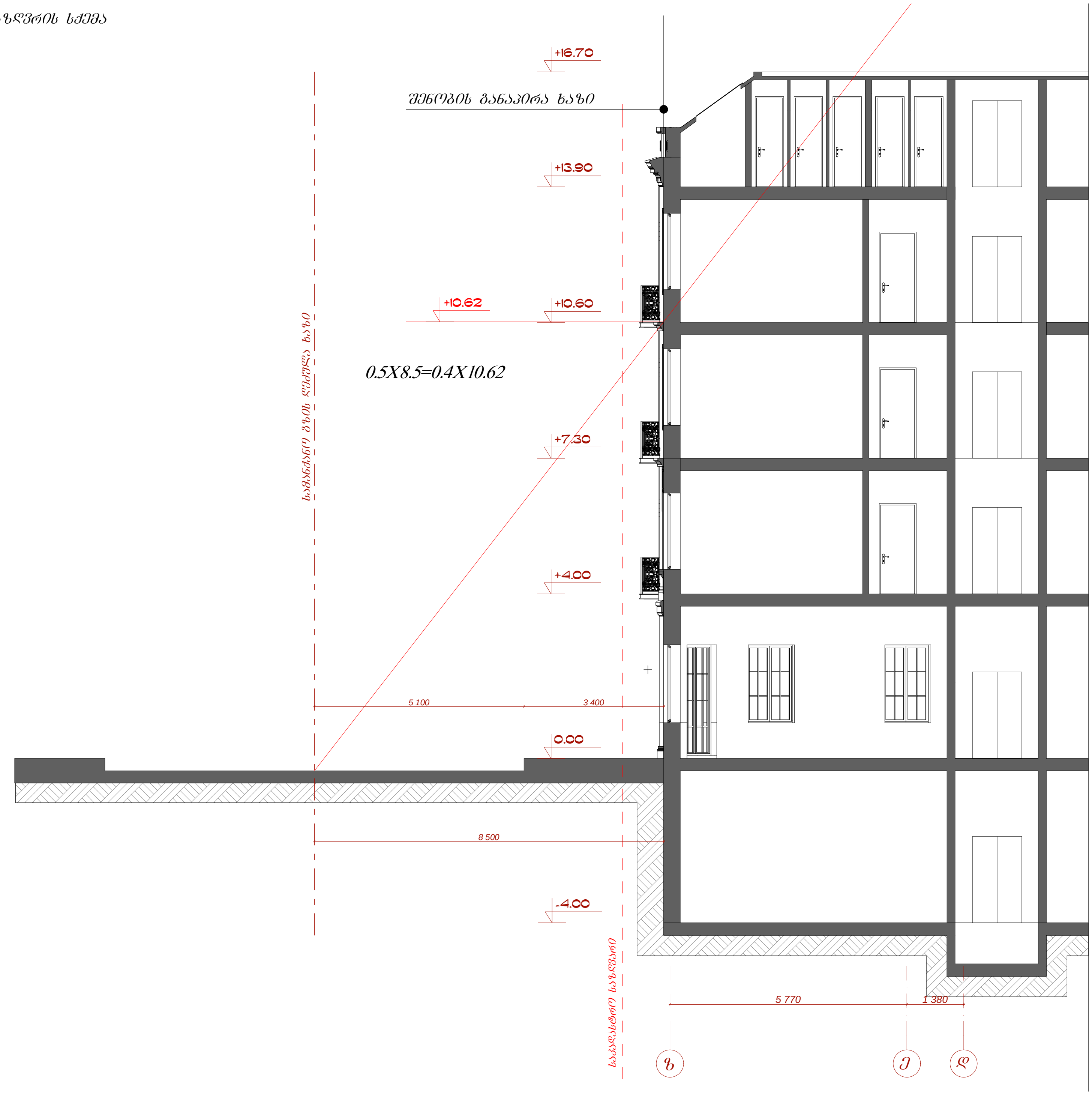

ℒ ARCHITECTS

202457910

შპს " ლ არქიტექტსი"

" L ARCHITECTS" LTD

კომერციული დანიშნულების ნაგებობა

კორექტირების პროექტი

მის. ქ. თბილისი კ. მარჯანიშვილის ქ. ვ. ჩიტაიას ქ. №44/2

სიმაღლის განსაზღვრის სქემა

თანამდებობა	გვარი	ხელმოწერა
დირექტორი	ლ. გოგილაშვილი	
პრ. ავტორი	ლ. გოგილაშვილი	
კონსტრუქტორი.	მ. მექვაბიშვილი	
დაამუშავა	ლ. გოგილაშვილი	
შეამოწმა	გ. მეგრელიშვილი	
სტადია მ - პრ.	ფურ.რ	ფ. №

ℒ ARCHITECTS

ფასადის დეტალების სქემა



1 სართულის გარე ფასადის კედლის მოპირკეთება შელესვის ნაცვლად მიზანშეწონილია გაკეთდეს ბუნებრივი ქვით იერსახის შეუცვლელად,ზომები აღებულ იქნას სარესტავრაციო ნახაზიდან

II,III,IV სართულის გარე ფასადის კედლების მოპირკეთებას და დეკორებს წარმოადგენს შელესვა შეღებვა,რომლის ფერი დასმულ იქნება არსებული სურათებიდან და ლაბორატორიული ანალიზიდან

ფასადის საღებავები შეირჩეულ იქნას კომპანია "Caparoli" ის მიერ წარმოებული საღებავების კატალოგიდან

ლ ARCHITECTS

202457910

შპს " ლ არქიტექტსი"

" L ARCHITECTS" LTD

კომერციული დანიშნულების ნაგებობა

კორექტირების პროექტი

მის. ქ. თბილისი კ. მარჯანიშვილის ქ. გ. ჩიტაიას ქ. №44/2

ფასადის დეტალების სქემა

თანამდებობა	გვარი	ხელმოწერა
დირექტორი	ლ. გოგილაშვილი	
პრ. ავტორი	ლ. გოგილაშვილი	
კონსტრუქტორი.	მ. მექვაბიშვილი	
დაამუშავა	ლ. გოგილაშვილი	
შეამოწმა	გ. მებრელიშვილი	
სტადია მ - პრ.	ფურ.რ	ფ. №

ლ ARCHITECTS

დეტალი 3 - შესაბამისად გადაინაცვლა სახურავთან მიმართებაში +11.32 ნიშნულზე. იხ შასადე დეტალებით

დეტალი 8 - დამატებული კარნიზი +7.30 ნიშნულზე. იხ შასადე დეტალებით

დეტალი 2 - არსებული



დეტალი 2 - საპროექტო



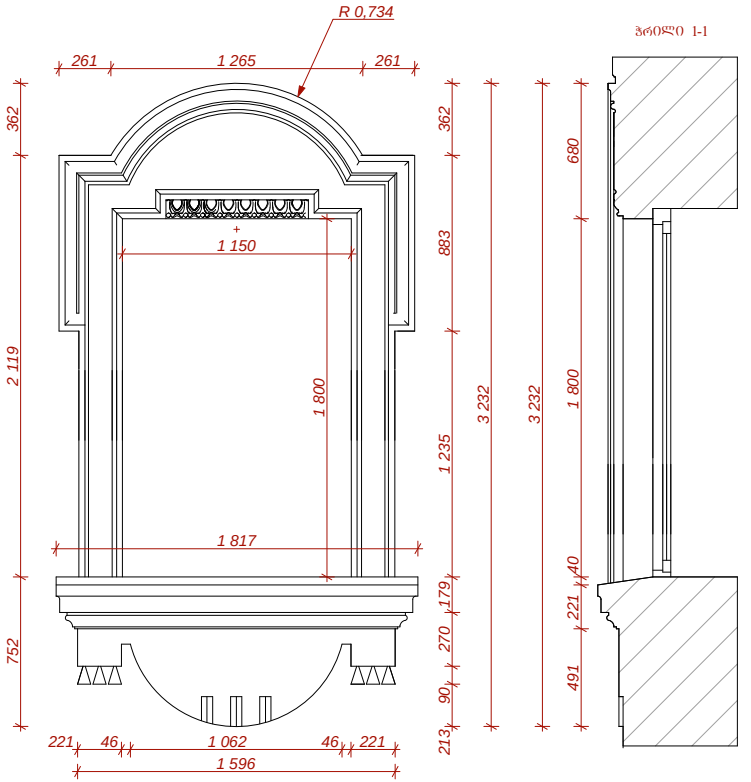

ჭრილი 1-1

დეტალი 6 - სარესტავრაციო ანაზომი

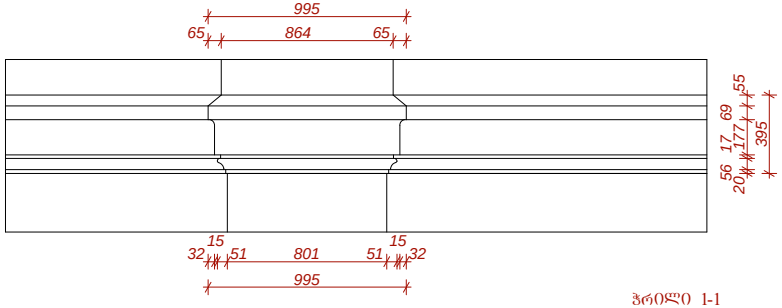

ჭრილი 1-1

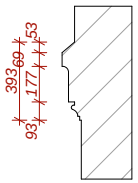

დეტალი 6 - არსებული



დეტალი 6 - საპროექტო



L ARCHITECTS
202457910
შპს " L არქიტექტსი"
" L ARCHITECTS" LTD

კომერციული დანიშნულების ნაგებობა

კორექტირების პროექტი

მის. ქ. თბილისი ქ. მარჯანიშვილის ქ. ბ. ჩიტაიას ქ. №44/2

დეტალი 2
დეტალი 6

L ARCHITECTS

დეტალი 4 - საპროექტო



დეტალი 4 - საპროექტო

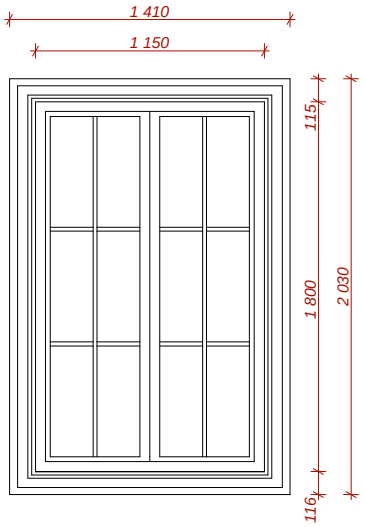

ჭრილი 1-1

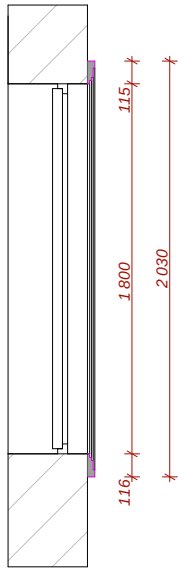

დეტალი 1 - სარესტ. ანაზომი

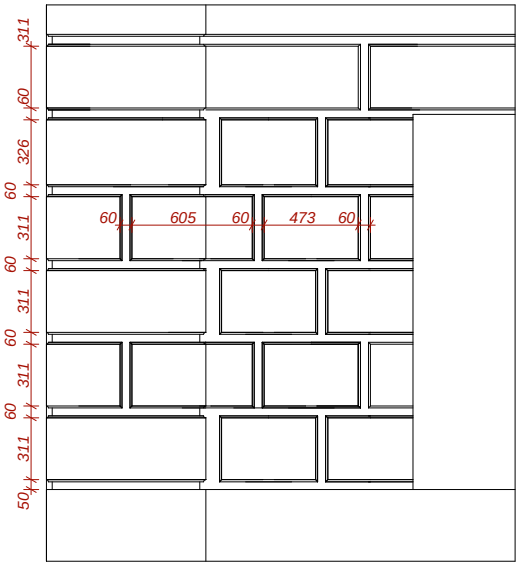

ჭრილი 1-1

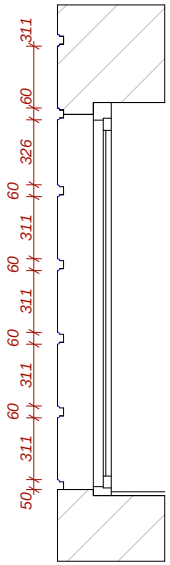

დეტალი 1 - არსებული



დეტალი 1 - საპროექტო



L ARCHITECTS
202457910
შპს " ლ არქიტექტსი"
" L ARCHITECTS" LTD

კომერციული დანიშნულების ნაგებობა

კორექტირების პროექტი

მის. ქ. ობოლისი ქ. მარჯანიშვილის ქ. ბ. ჩიტაიას ქ. №44/2

დეტალი 1
დეტალი 4

L ARCHITECTS

დეტალი 3 - შესაბამისად გადაინაცვლა სახურავთან მიმართებაში +11.32 ნიშნულზე. იხ შასადე დეტალებით

დეტალი 8 - დამატებული კარნიზი +7.30 ნიშნულზე. იხ შასადე დეტალებით

დეტალი 2 - არსებული



დეტალი 2 - საპროექტო



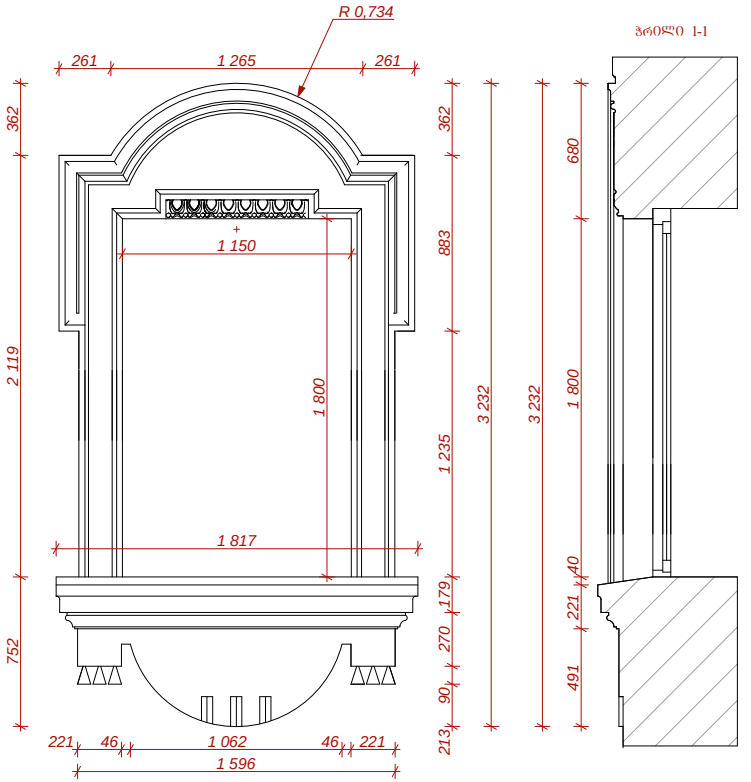

ჭრილი 1-1

დეტალი 6 - სარესტავრაციო ანაზომი

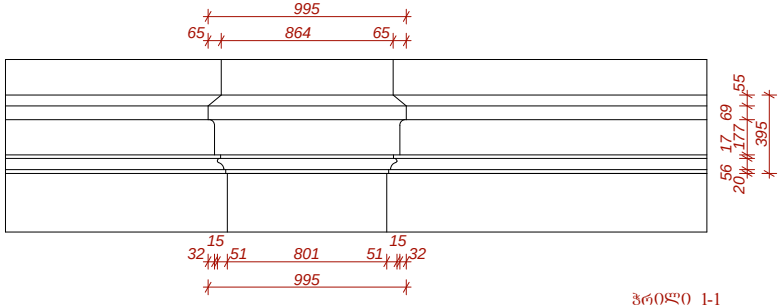

ჭრილი 1-1

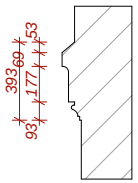

დეტალი 6 - არსებული



დეტალი 6 - საპროექტო



L ARCHITECTS
202457910
შპს " L არქიტექტსი"
" L ARCHITECTS" LTD

კომერციული დანიშნულების ნაგებობა

კორექტირების პროექტი

მის. ქ. თბილისი ქ. მარჯანიშვილის ქ. ბ. ჩიტაიას ქ. №44/2

დეტალი 2
დეტალი 6

L ARCHITECTS

ARCHITECTS
202457910
შპს " L არქიტექტსი"
" L ARCHITECTS" LTD

დეტალი 3 - სარესტ. ანაზომი

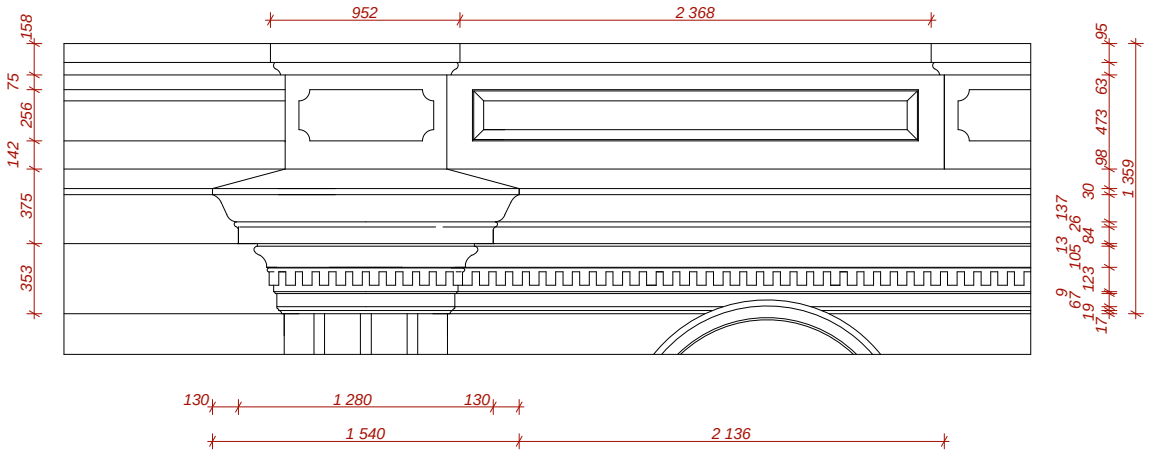

ჭრილი 1-1

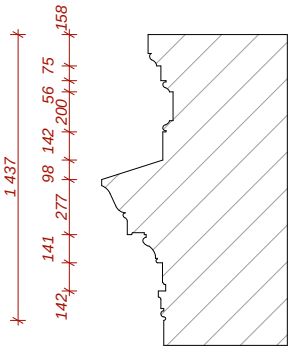

დეტალი 3 - არსებული



დეტალი 3 - საპროექტო



კომერციული დანიშნულების ნაგებობა

კორექტირების პროექტი

მის. ქ. თბილისი ქ. მარჯანიშვილის ქ. ბ. ჩიტაიას ქ. №44/2

დეტალი 3

ARCHITECTS

დეტალი 5 - სარესტ. ანაზომი

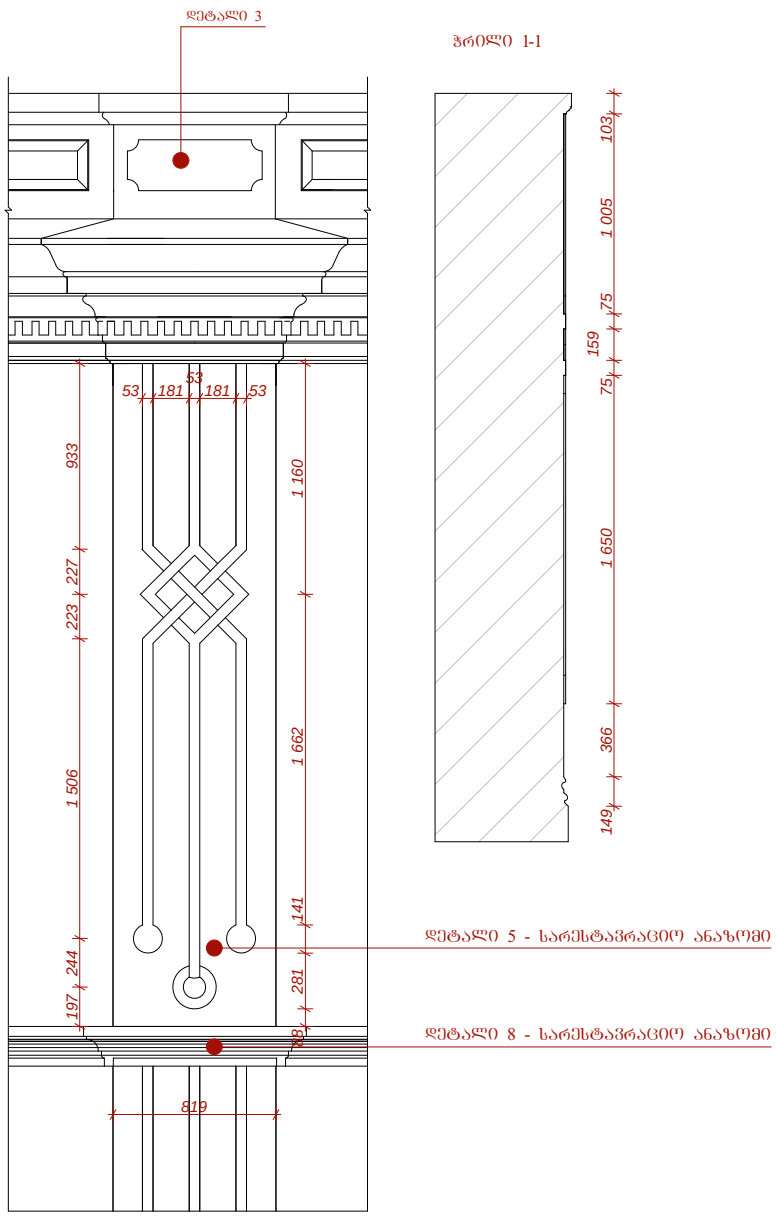

ჭრილი 1-1

დეტალი 5 - არსებული



დეტალი 5 - საპროექტო

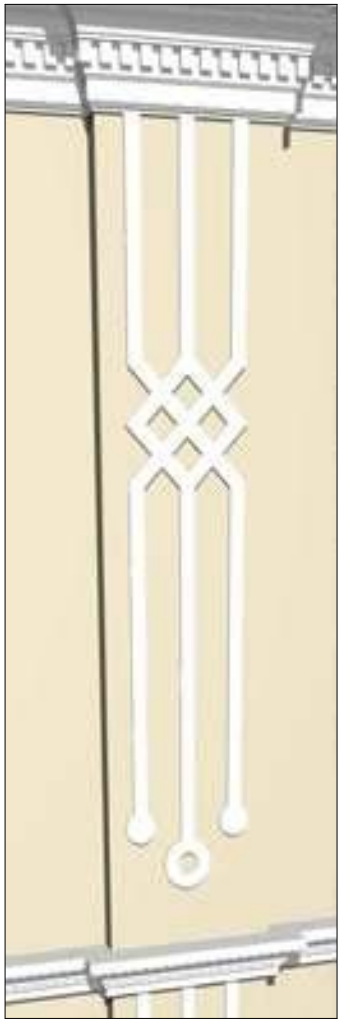

L ARCHITECTS

202457910

შპს " ლ არქიტექტსი"

" L ARCHITECTS" LTD

კომერციული დანიშნულების ნაგებობა

კორექტირების პროექტი

მის. ქ. თბილისი ქ. მარჯანიშვილის ქ. ჩიტაიას ქ. №44/2

დეტალი 5

L ARCHITECTS

დეტალი 5 - სარესტ. ანაზომი

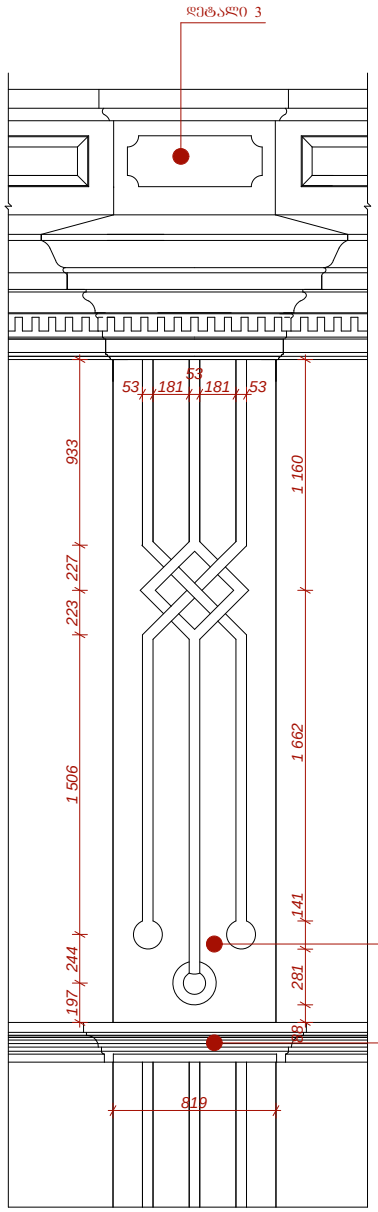

ჭრილი 1-1

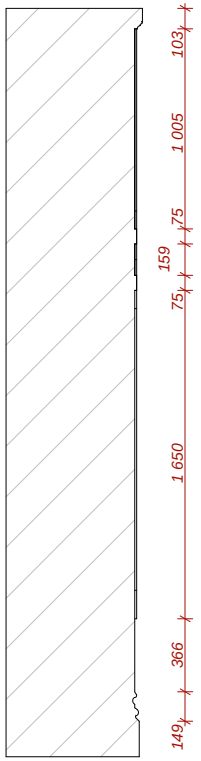

დეტალი 5 - სარესტავრაციო ანაზომი

დეტალი 8 - სარესტავრაციო ანაზომი

დეტალი 5 - არსებული



დეტალი 5 - საპროექტო

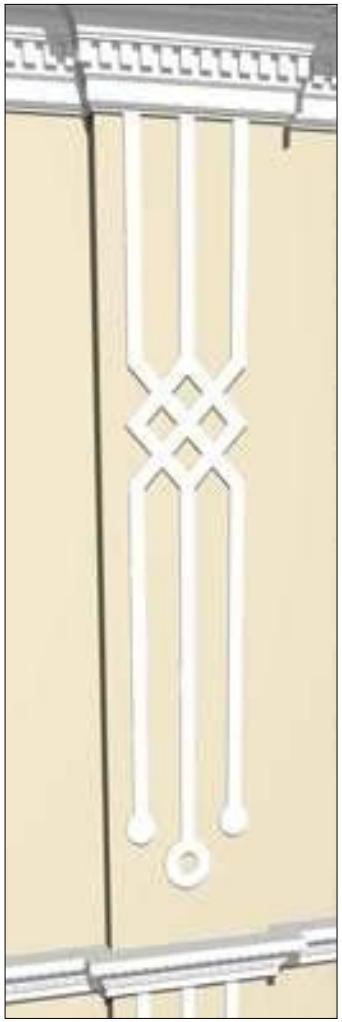

L ARCHITECTS
202457910
შპს " L არქიტექტსი"
" L ARCHITECTS" LTD

კომერციული დანიშნულების ნაგებობა

კორექტირების პროექტი

მის. ქ. თბილისი ქ. მარჯანიშვილის ქ. ჩიტაიას ქ. №44/2

დეტალი 5

L ARCHITECTS

დეტალი 5 - სარესტ. ანაზომი

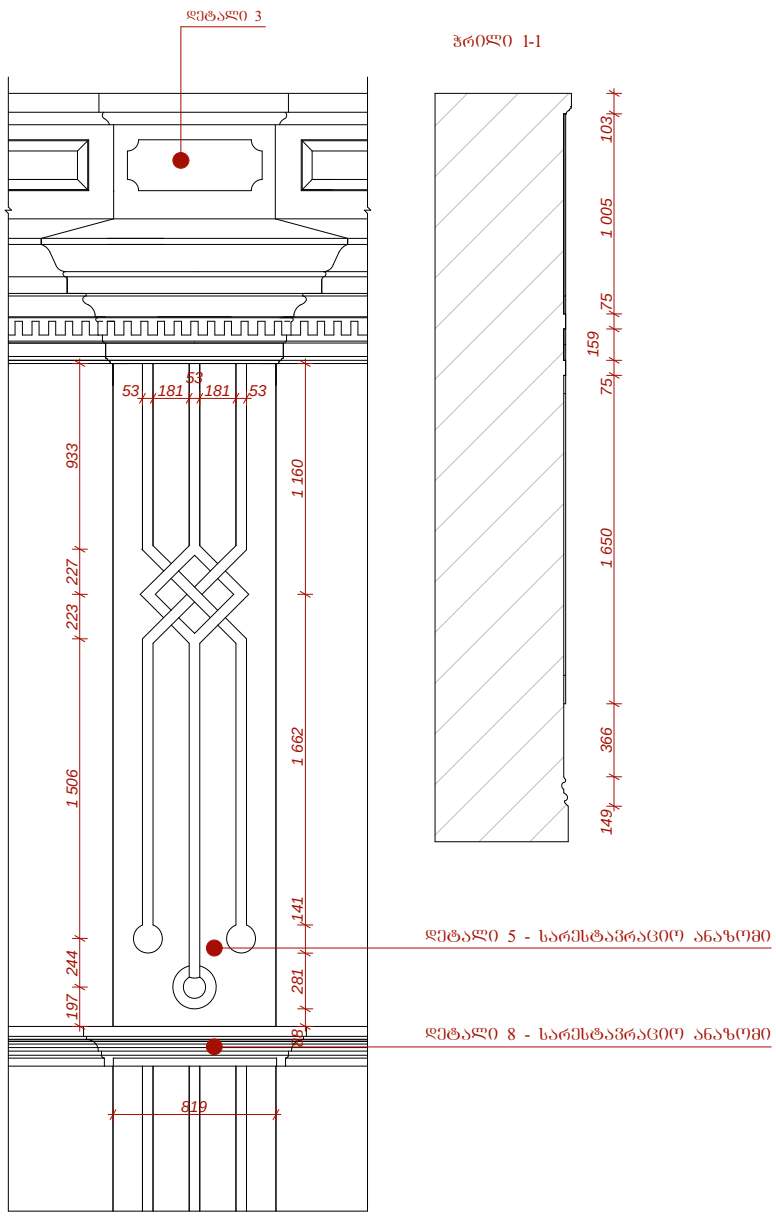

ჭრილი 1-1

დეტალი 5 - არსებული



დეტალი 5 - საპროექტო

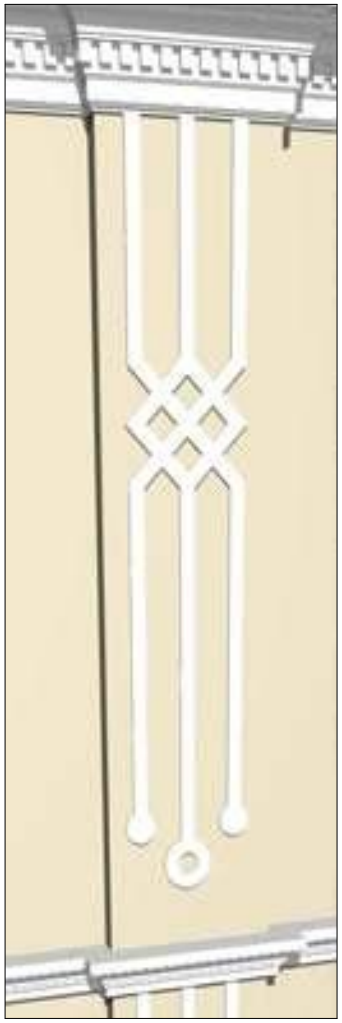

L ARCHITECTS

202457910

შპს " ლ არქიტექტსი"

" L ARCHITECTS" LTD

კომერციული დანიშნულების ნაგებობა

კორექტირების პროექტი

მის. ქ. თბილისი ქ. მარჯანიშვილის ქ. ჩიტაიას ქ. №44/2

დეტალი 5

L ARCHITECTS

ARCHITECTS
202457910
შპს " L არქიტექტსი"
" L ARCHITECTS" LTD

დეტალი 7 - არსებული



დეტალი 7 - საპროექტო

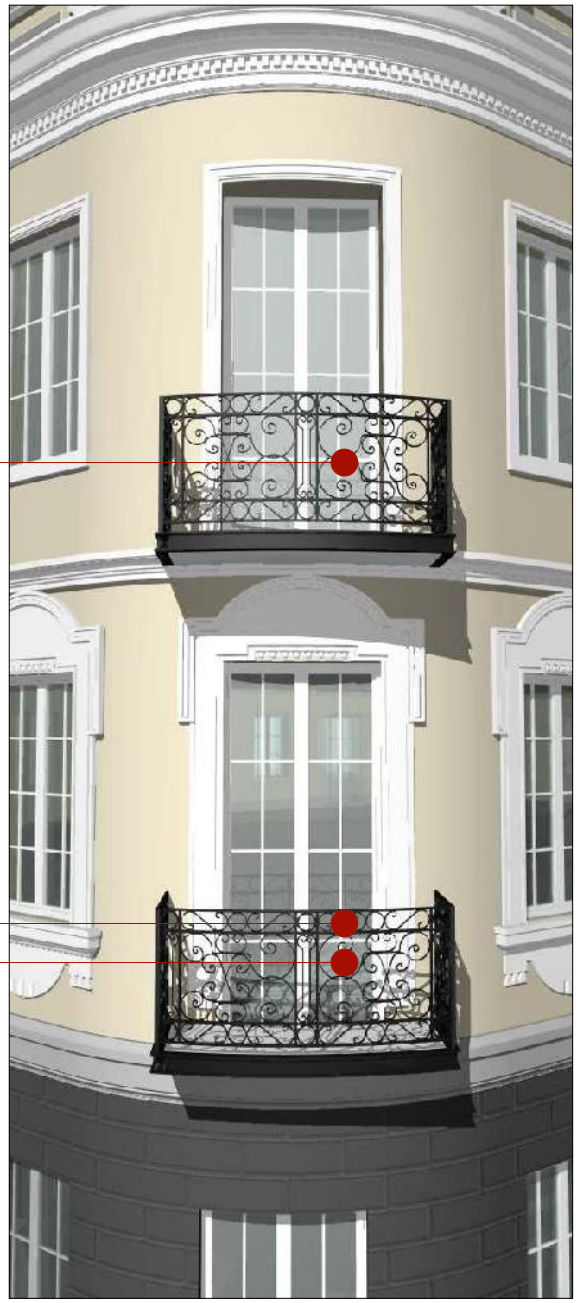

შენიშვნა: აივნის დეტალების შაბლონები აღებულ იქნება შენახული არსებული აივნიდან

კომერციული დანიშნულების ნაგებობა

კორექტირების პროექტი

მის. ქ. თბილისი ქ. მარჯანიშვილის ქ. ჩიტაიას ქ. №44/2

დეტალი 7

ARCHITECTS

ფასადი - არსებული

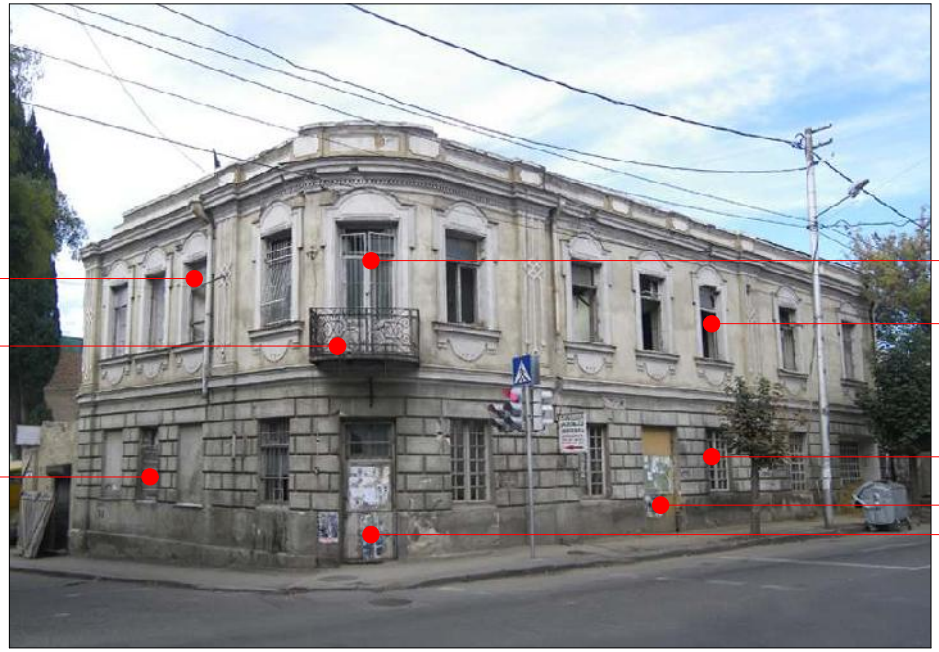

ფასადი - საპროექტო



ARCHITECTS
202457910
შპს " ლ არქიტექტსი"
" L ARCHITECTS" LTD

კომერციული დანიშნულების ნაგებობა

კორექტირების პროექტი

მის. ქ. თბილისი ა. პარჭანიშვილის ქ. ბ. ბიტაიას ქ. №44/2

მოსაპრკეთებელი მასალების შედარებითი სქემა

მასშტაბი	ფასადი	ნახატის
შესრულებაზე	ხელმძღვანელი	
არქ. ანასტასი	ხელმძღვანელი	
კონსტრუქციებზე	მ. ჯანიაშვილი	
შესაბამისი	ხელმძღვანელი	
შესრულებაზე	ა. ჯანიაშვილი	
ნახატის # - ალ.	შენობა	# №-

ARCHITECTS





L ARCHITECTS
202457910
შპს " L არქიტექტსი"
" L ARCHITECTS" LTD

კომერციული დანიშნულების ნაგებობა

კორექტირების პროექტი

მის. ქ. თბილისი ქ. მარჯანიშვილის ქ. მ. ჩიტაიას ქ. №44/2

სანშრომაცილო აბრის ფოტოსურათები

L ARCHITECTS

დეკორატიული ელემენტების სარესტავრაციო ანაზომი

მარჯანიშვილის ქ. №44

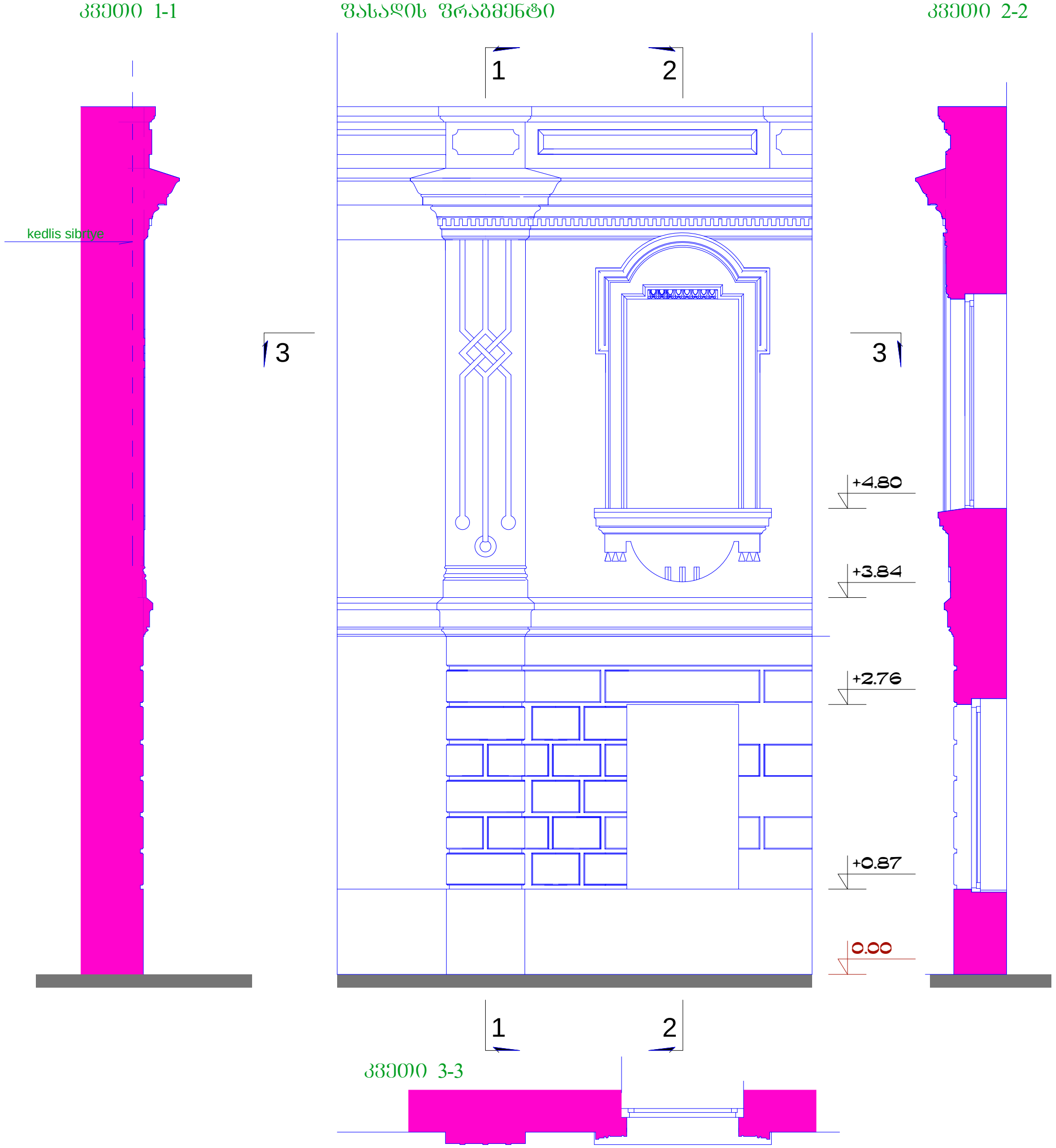

L ARCHITECTS
202457910
შპს " ლ არქიტექტსი"
" L ARCHITECTS" LTD

კომერციული დანიშნულების ნაგებობა

კორექტირების პროექტი

მის. ქ. თბილისი
კ. მარჯანიშვილის ქ.
ვ. ჩიტაიას ქ.
№44/2

დეკ.ელემენტების სარესტ. ანაზომი

თანამდებობა	გვარი	ხელმოწერა
დირექტორი	ლ. გოგილაშვილი	
პრ. ავტორი	ლ. გოგილაშვილი	
კონსტრუქტორი.	მ. მექვაბიშვილი	
დაამუშავა	ლ. გოგილაშვილი	
შეამოწმა	გ. მებრელიშვილი	
სტადია მ - პრ.	ფურ.რ	ფ. №

L ARCHITECTS