ა.ბ.ს. ადმინისტრაციული შენობის, მძღოლებისა და მგზავრების მომსახურების ობიექტის ფუნქციონალური გეგმა
მ. 1:100

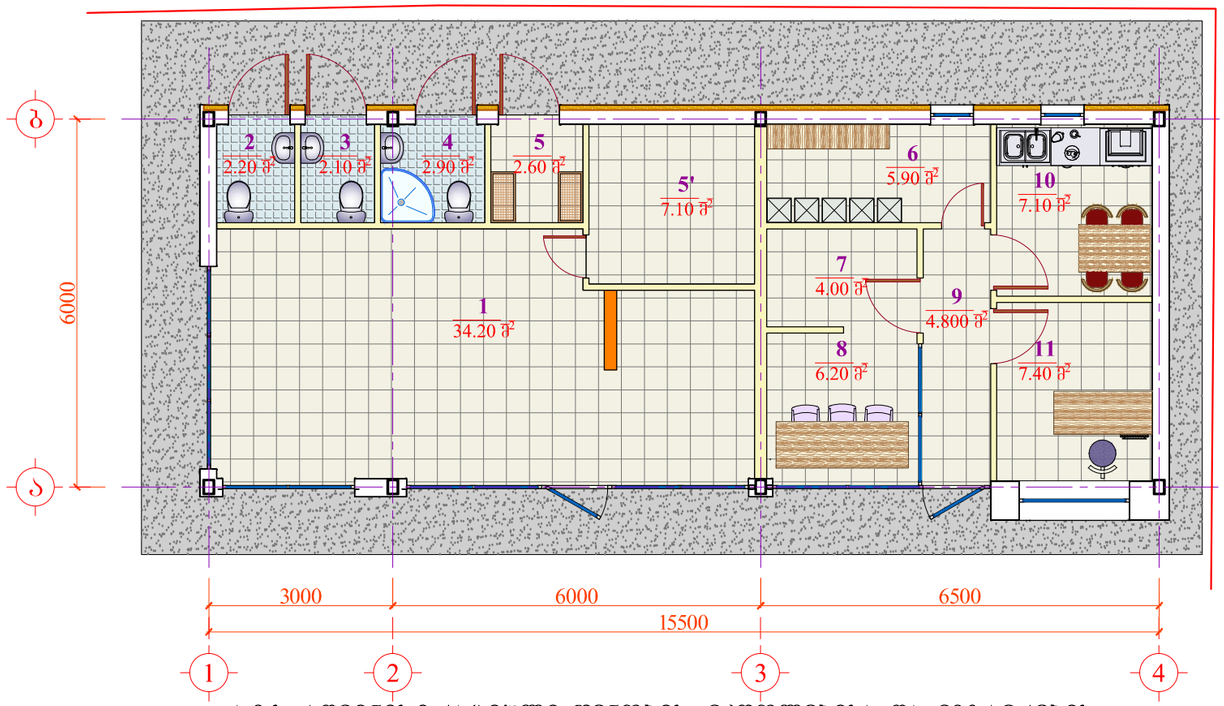

ა.ბ.ს. ადმინისტრაციული შენობის, მძღოლებისა და მგზავრების მომსახურების ობიექტის გეგმა
მ. 1:100

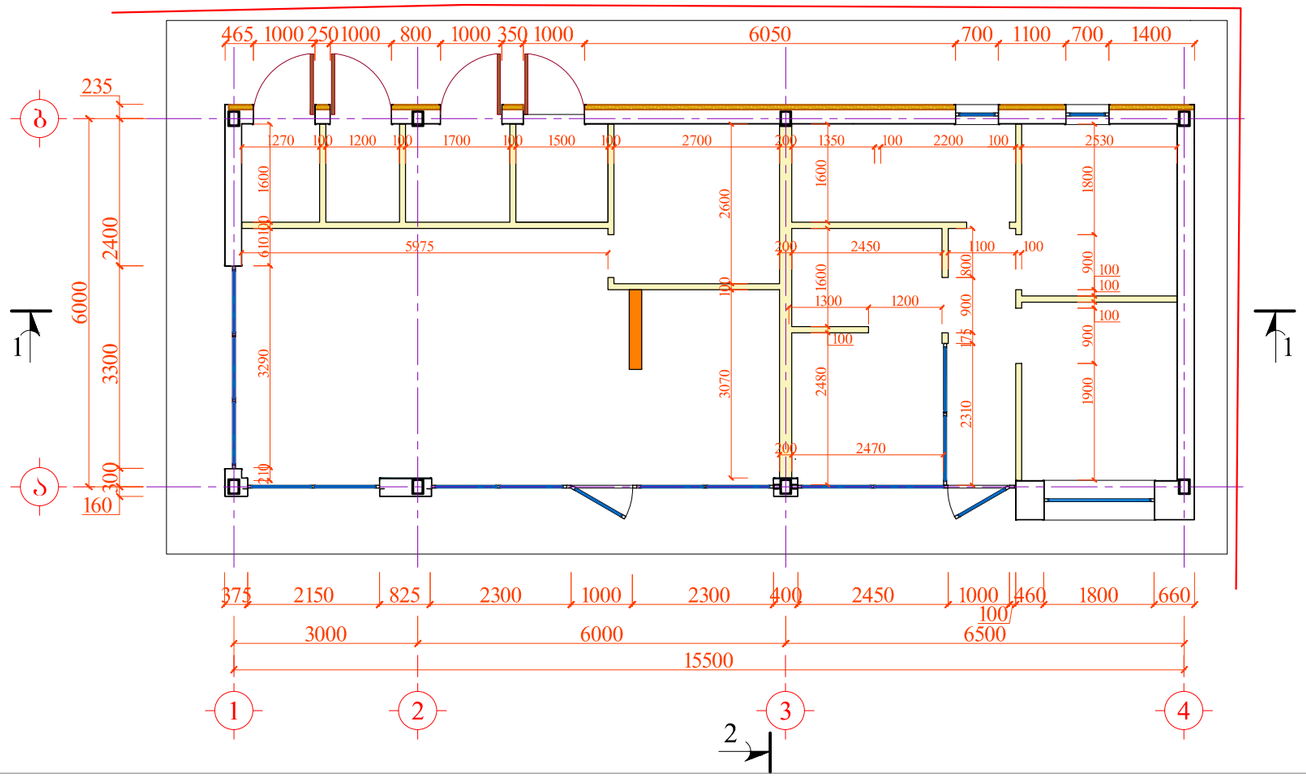

ექსპლიკაცია:

1.	მძღოლებისა და მგზავრების მომსახურების ობიექტი	34.20 მ².
2.	W.C.	2.20 მ².
3.	W.C.	2.10 მ².
4.	W.C.	2.90 მ².
5.	ინვენტარის საწყობი	2.60 მ².
5'.	ინვენტარის საწყობი	7.10 მ².
6.	გასახდელი	5.90 მ².
7.	ელ. ფარის სათავსი	4.00 მ².
8.	საოპერატორო	6.20 მ².
9.	დერეფანი	4.80 მ².
10.	სამზარეულო-სასადილო	7.10 მ².
11.	ოფისი	7.40 მ².

სულ საერთო ფართი: ------- 86.50 მ².

ფართი გარე კონტურზე
102.30 მ²

დამკვეთი: "SOCAR GEORGIA PETROLEUM"		შემსრულებელი: შ.პ.ს. "არქ ლაინი" L.T.D. "ARCH LINE"		
არქიტექტურული ნაწილი	დირექტორი		დ. გოძსაძე	
ავტომგასამართი კომპლექსი ქ. ობილისში, სარაჯიშვილის გამზირსა და დიდ დიღომში მიმავალ გზის გაღაკვეთასთან	არქიტექტორი		ლ. ინასარიძე	
	შესრულა		დ. ჯურღულაშვილი	
ადმინისტრაციული შენობის გეგმა	სტადია	მასშტაბი	ფურცელი	ფორმატი
	მ.პ.	1:100	2	A-3

სახურავის გეგმა წყლის გადაყვანის სქემით
მ. 1:100

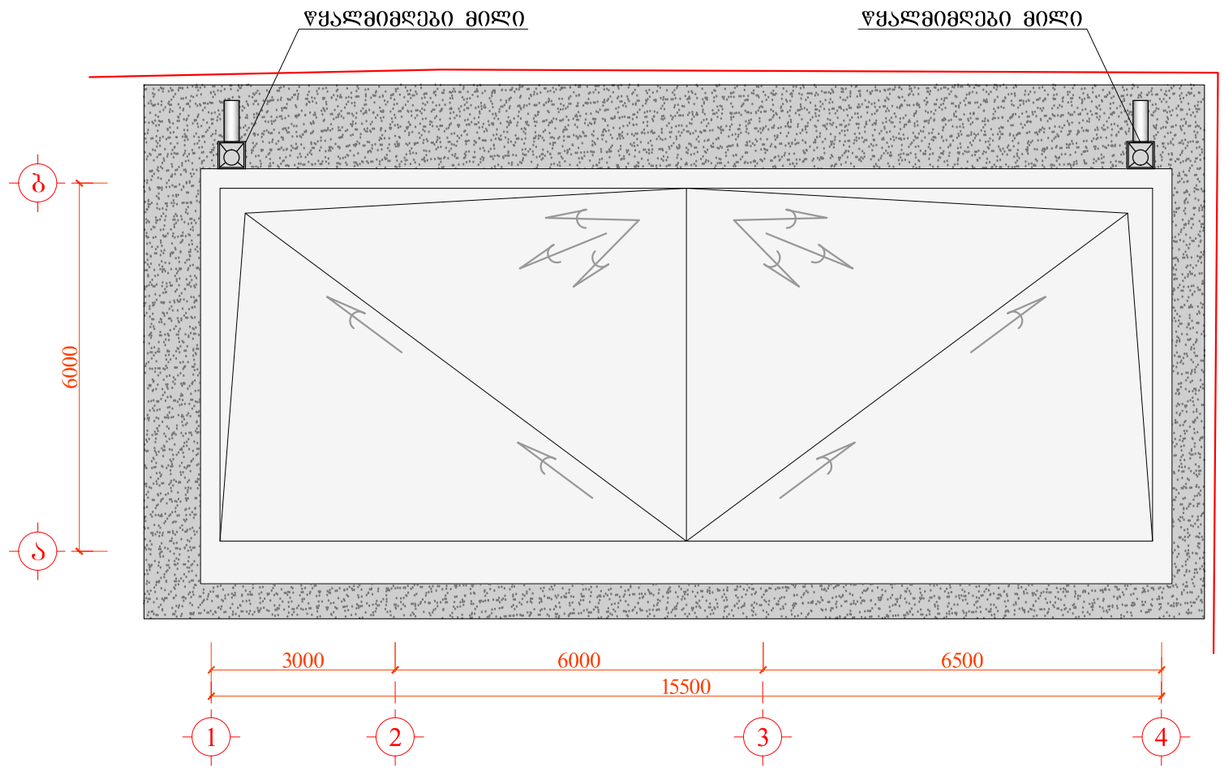

დამკვეთი: "SOCAR GEORGIA PETROLEUM"		შემსრულებელი: შ.პ.ს. "არქ ლაინი" L.T.D. "ARCH LINE"		
არქიტექტურული ნაწილი	დირექტორი		დ. გოძსაძე	
ავტომობილსამრთო კომპლექსი ქ. თბილისში, სარაჯიშვილის გამზირსა და დიდ დიღომში მიმავალ გზის გაღაკვეთასთან	არქიტექტორი		ლ. ონასარიძე	
	შესასრულა		დ. ჯუღულაშვილი	
	სტადია	მასშტაბი	წერტილი	ფორმატი
ადმინისტრაციული შენობის სახურავის გეგმა	მ.პ.	1:100	3	A-3

ფარდულის გეგმა
მ. 1:100

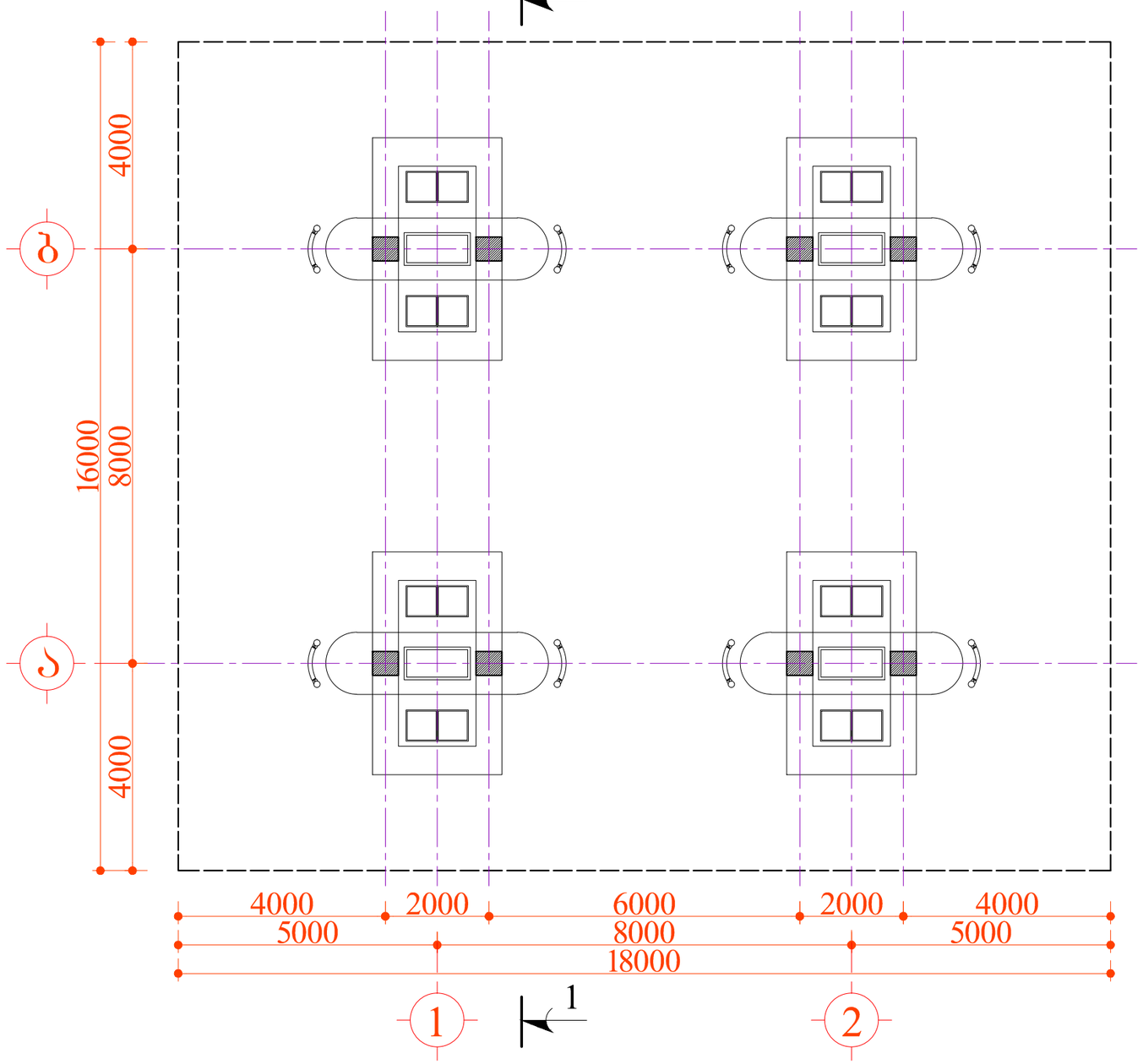

მარიგებელი სვეტების კუნძულის ფართი
4.90X4=112.90 მ²

დამკვეთი: "SOCAR GEORGIA PETROLEUM"		შემსრულებელი: შ.პ.ს. "არქ ლაინი" L.T.D. "ARCH LINE"		
არქიტექტურული ნაწილი	დირექტორი		დ. გოქსაძე	
ავტომასამართი კომპლექსი ქ. თბილისში, სარკინიგზოს გამზირსა და დიდ დიღომში მიმავალ გზის გალაკვეთასთან	არქიტექტორი		ლ. ინასარიძე	
	შესასრულა		დ. ჭურღულაშვილი	
ფარდულების გეგმა	სტადია	მასშტაბი	ფურცელი	ფორმატი
	მ.პ.	1:100	6	A-3

ფარდულის სახურავის გეგმა
მ. 1:100

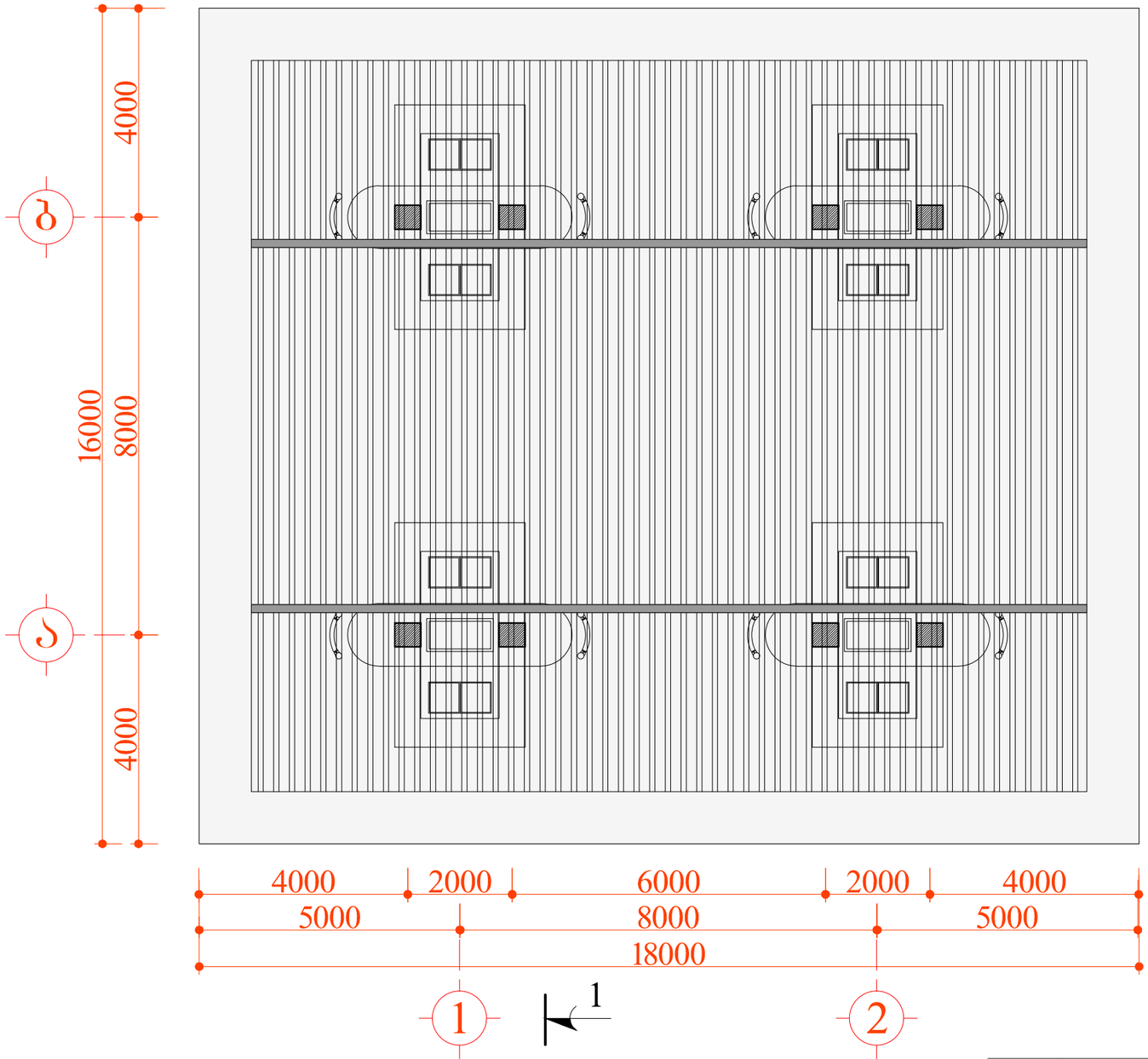

დამკვეთი: "SOCAR GEORGIA PETROLEUM"		შემსრულებელი: შ.პ.ს. "არქ ლაინი" L.T.D. "ARCH LINE"	
არქიტექტურული ნაწილი	დირექტორი		დ. გოძსაძე
ავტომასამართი კომპლექსი ქ. ობილისში, სარაჯიშვილის გამზირსა და დიდ დილომში მიმავალ გზის გაღაკვეთასთან	არქიტექტორი		ლ. ინასარიძე
	შესრულა		დ. ჯუღულაშვილი
ფარდულების სახურავის გეგმა	სტადია	მასშტაბი	ფურცელი / ფორმატი
	მ.პ.	1:100	7 / A-3

ავტოსამრეცხაოს ბეტონის მოედნის გეგმა
მ. 1:100

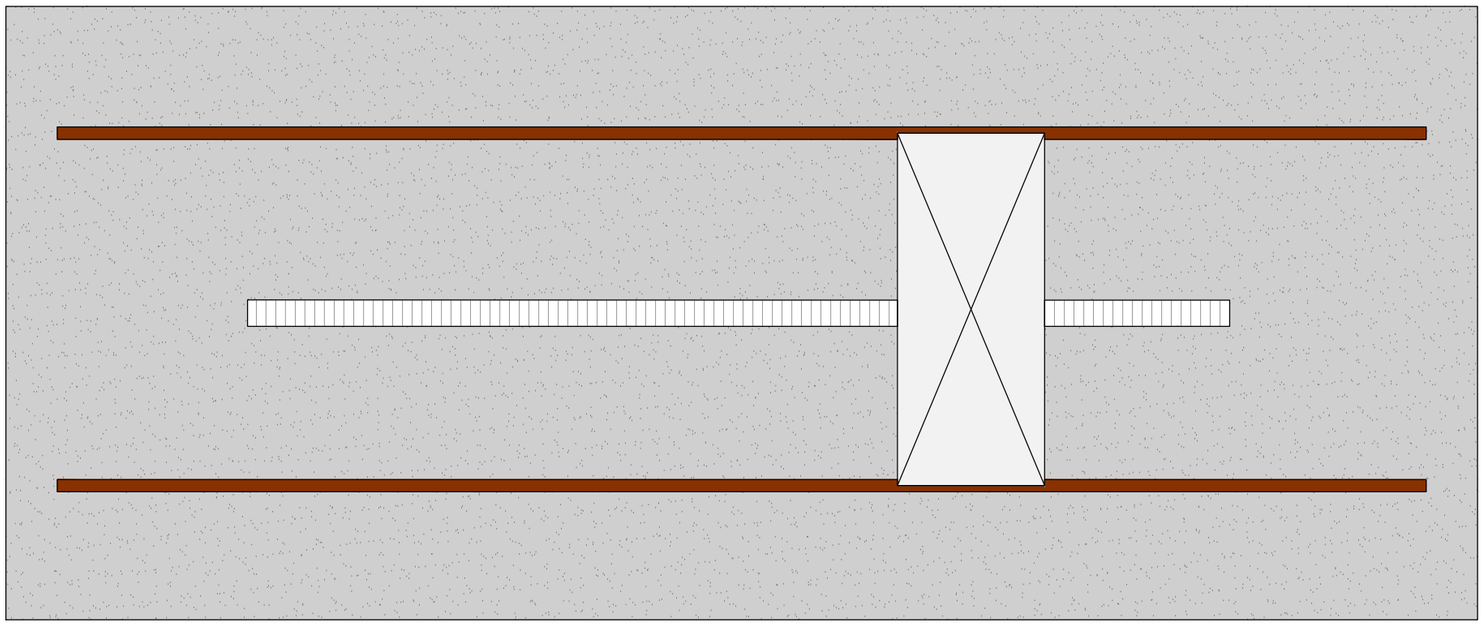

ფართი გარე კონტურზე
60.00 მ².

კომპრესორის ბეტონის მოედნის გეგმა
მ. 1:100

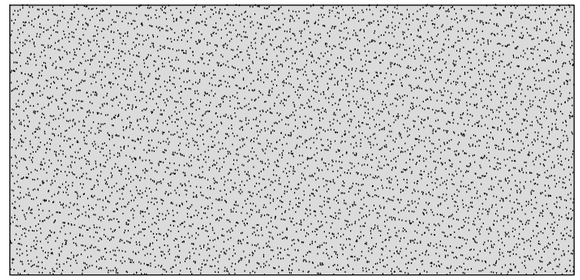

ფართი გარე კონტურზე
10.10 მ².

რესივერის ბეტონის მოედნის გეგმა
მ. 1:100

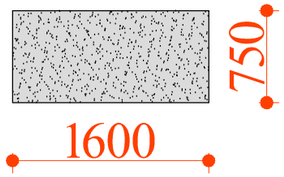

ფართი გარე კონტურზე
1.20 მ².

მოსაცდელის გეგმა
მ. 1:100

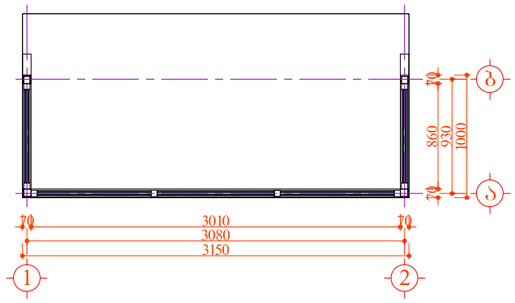

ფართი გარე კონტურზე
3.70 მ².

ბუნებრივი აირის საშრობის ბეტონის მოედნის გეგმა
მ. 1:100

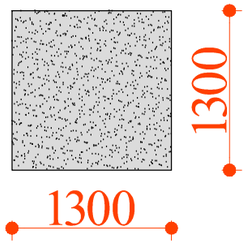

ფართი გარე კონტურზე
1.70 მ².

დამკვეთი: "SOCAR GEORGIA PETROLEUM"			შემსრულებელი: შ.პ.ს. "არქ ლაინი" L.T.D. "ARCH LINE"	
არქიტექტურული ნაწილი	დირექტორი		დ. გოძსაძე	
ავტომბასამართი კომპლექსი ქ. თბილისში, სარაჯიშვილის გამზირსა და დიდ დიღომში მიმავალ გზის გადაკვეთასთან	არქიტექტორი		ლ. ონასარიძე	
	შესრულა		დ. ჯურღულაშვილი	
ავტოსამრეცხაოს, კომპრესორის, ბუნებრივი აირის რესივერების მოედნის და საშრობის გეგმები	სტადია	მასშტაბი	ფურცელი	ფორმატი
	მ.პ.	1:100	10	A-3