--ობიექტი № 1-- თვითმომსახურების ავტოსამრეცხაროს ტექნოლოგიური დანადგარებისა და სამრეცხაო ბოქსების შენობა.

ფასადი 1-7 ღერძებში. მ. 1:100

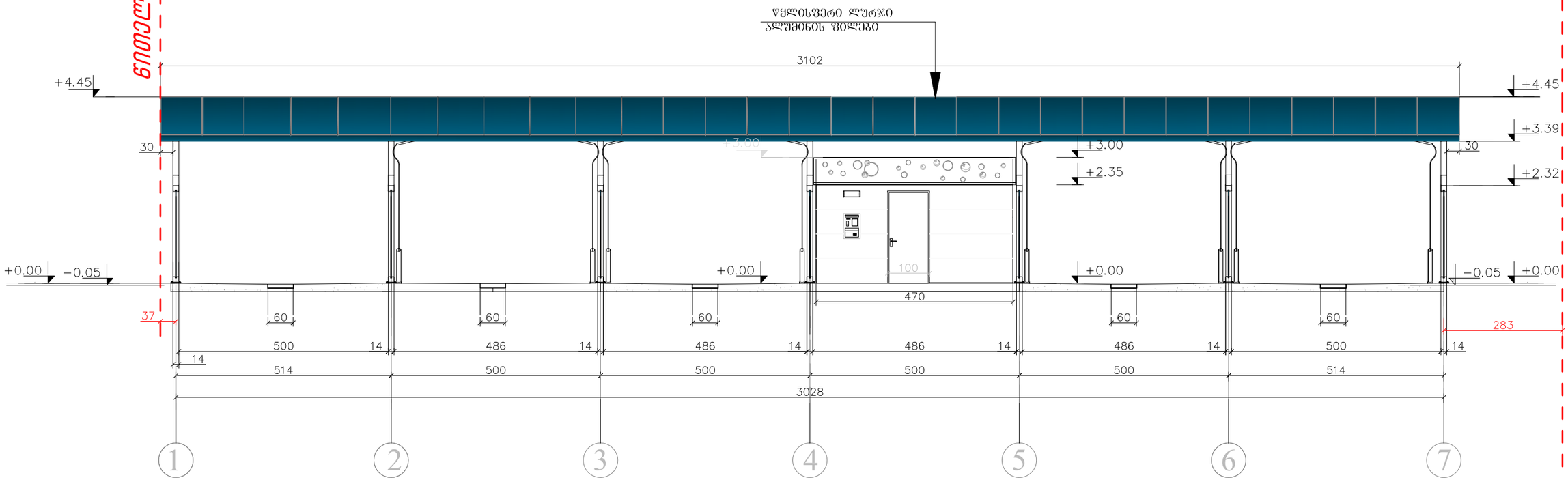

ფასადი ბ-ა ღერძებში. მ. 1:100

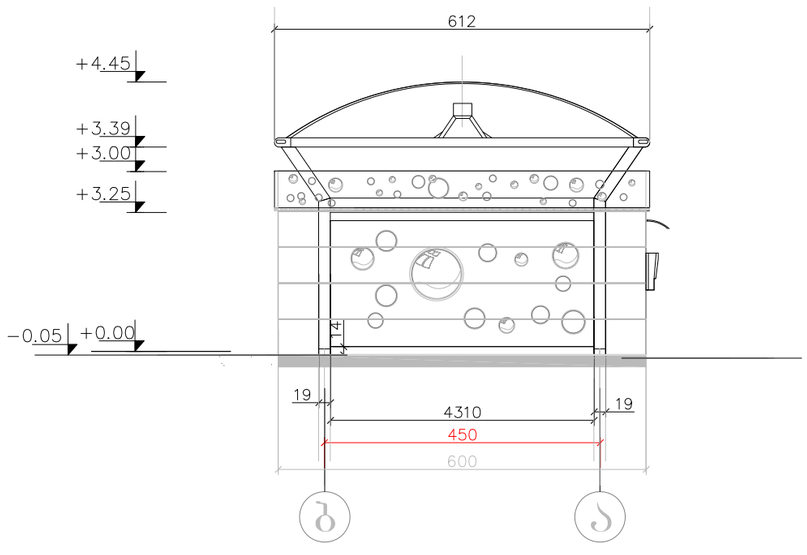

ფასადი ა-ბ ღერძებში. მ. 1:100

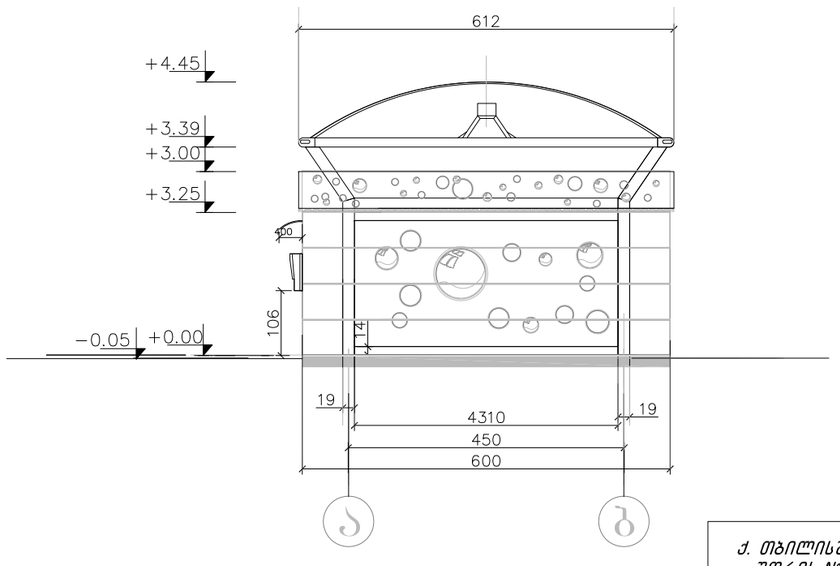

ქ. თბილისში, გლდანის III და IV მიკრორაიონებს შორის №: 01.11.12.003.004 მიწის ნაკვეთზე, თვითმომსახურების ავტოსამრეცხაროს მშენებლობის პროექტი

შპს „ინტექსი“ — 2014 წ.

ფურც. №	რაოდენ.	მასშტ.	დაკვ. №
ა-06	7	1:100	

დირექტორი	თ. გოცირიძე	
პრ.მთ.ინჟინერი	ზ. ნადირაძე	
შესრულა	გ. დგებუაძე	

სამრეცხაო ბოქსების შენობის ფასადები (1-7), (ბ-ა) და (ა-ბ) ღერძებში

--ობიექტი № 1-- თვითმომსახურების ავტოსამრეცხაოს ტექნოლოგიური დანადგარებისა და სამრეცხაო ბოქსების შენობა.

ფასადი 7-1 ღერძებში. მ. 1:100

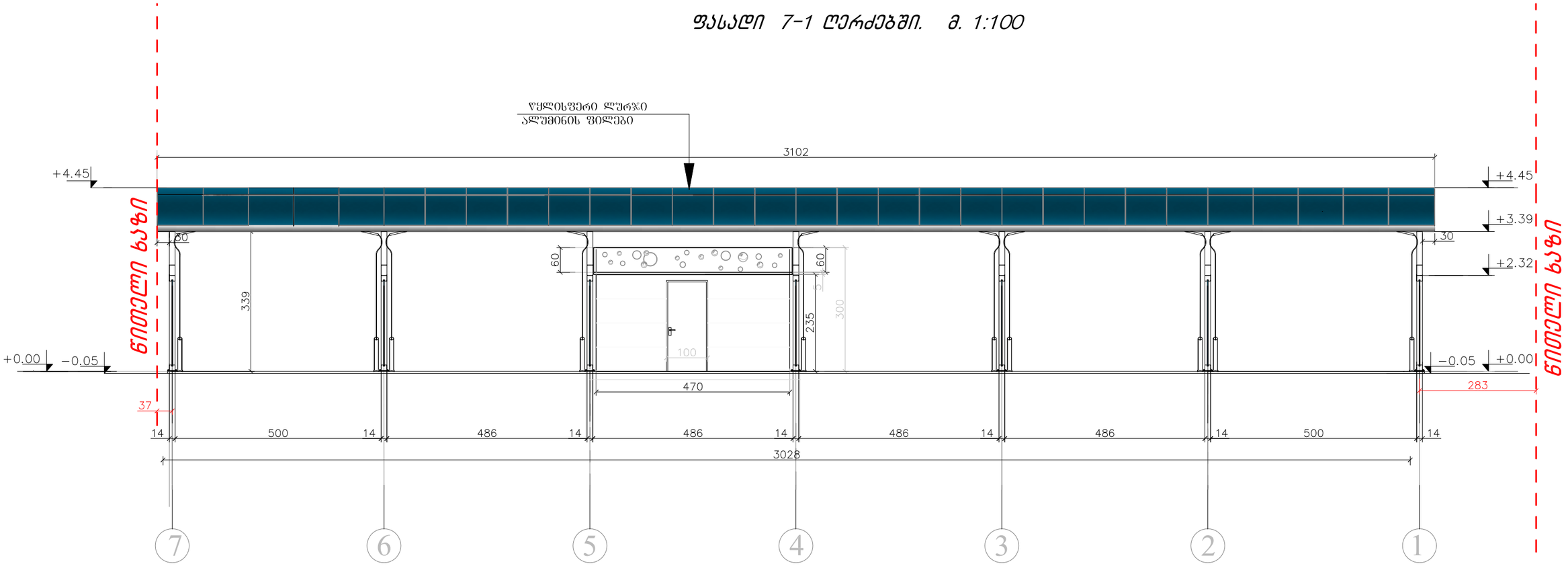

ქ. თბილისში, გლდანის III და IV მიკრორაიონებს შორის №: 01.11.12.003.004 მინის ნაკვეთზე, თვითმომსახურების ავტოსამრეცხაოს მშენებლობის პროექტი			შპს „ინტექსი“			2014 წ.
			ფურც. №	რაოდენ.	მასშტ.	დაკვ. №
დირექტორი	თ. გოცირიძე		ა-07	7	1:100	
პრ.მთ.ინჟინერი	ზ. ნადირაძე		სამრეცხაო ბოქსების შენობის ფასადი 7-1 ღერძებში			
შეასრულა	გ. დგებუაძე					

--ობიექტი № 2-- მტვერსასრუტებისა და ტილოს საწური დანადგარების კუნძულები.

ფასადები. მ. 1:100

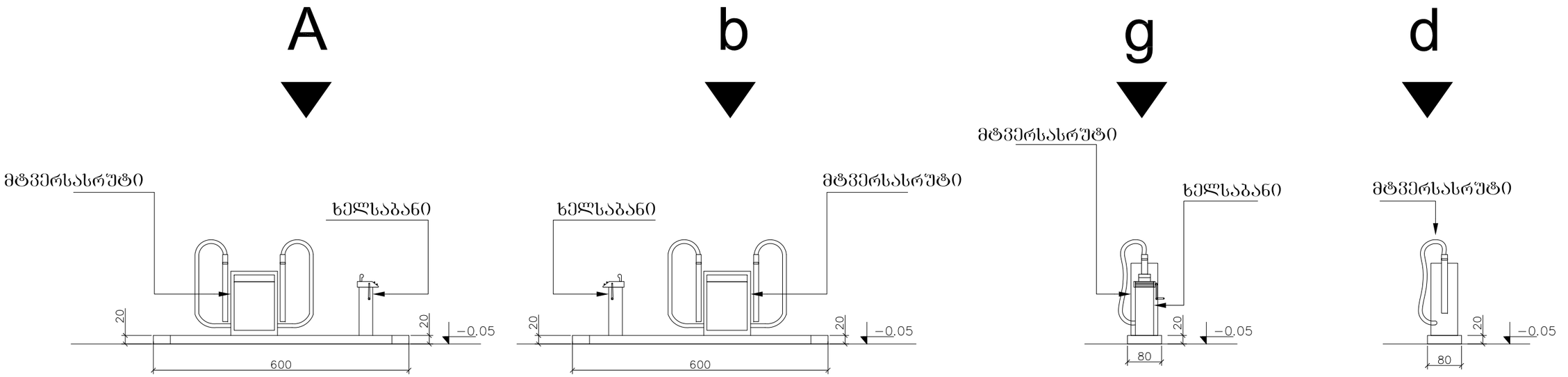

ქ. თბილისში, გლდანის III და IV მიკრორაიონებს შორის №: 01.11.12.003.004 მიწის ნაკვეთზე, თვითმომსახურების ავტოსამრეცხაოს მშენებლობის პროექტი			შპს „ინტექსი“			2014 წ.
			ფურც. №	რაოდენ.	მასშტ.	დაკვ. №
დირექტორი	თ. გოცირიძე		ა-09	7	1:100	
პრ.მთ.ინჟინერი	ზ. ნადირაძე		მტვერსასრუტებისა და ტილოს საწური დანადგარების კუნძულების ფასადები			
შეასრულა	გ. დგებუაძე					

--ობიექტი № 3-- ადმინისტრაციის შენობა.

ფასადი ა-დ მ. 1:50

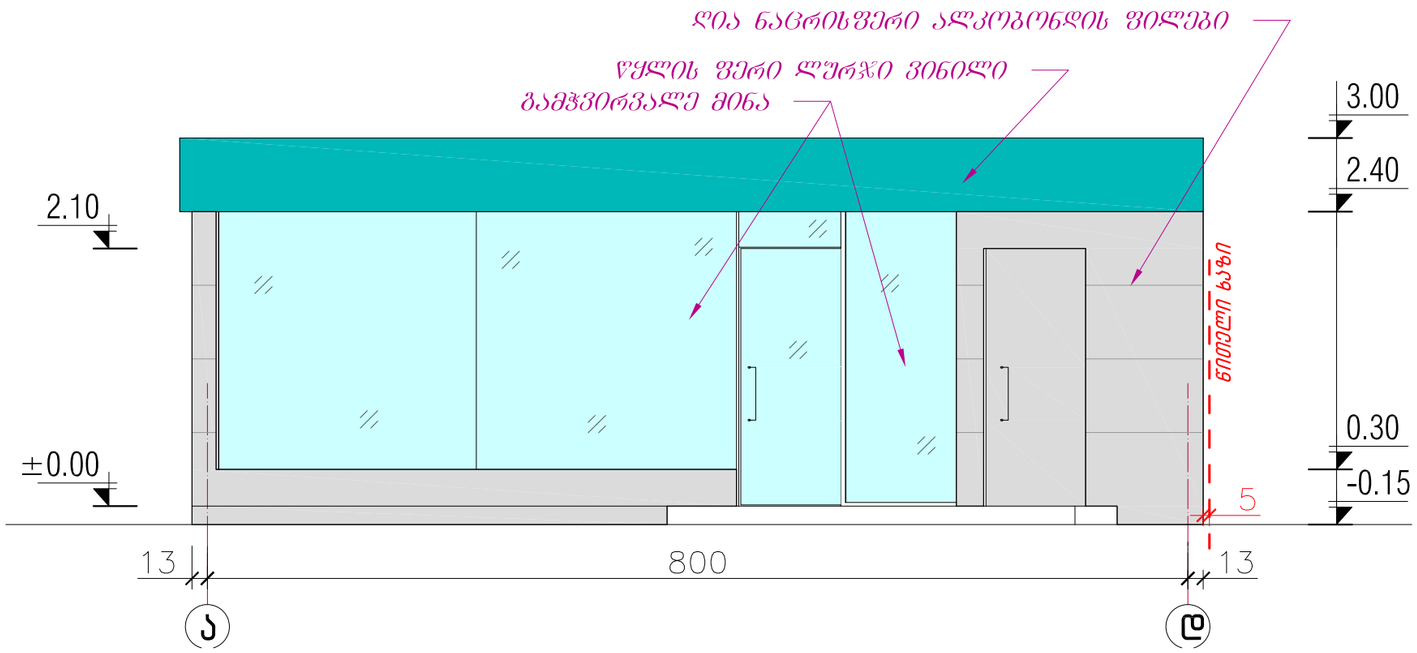

ფასადი 1-3 მ. 1:50

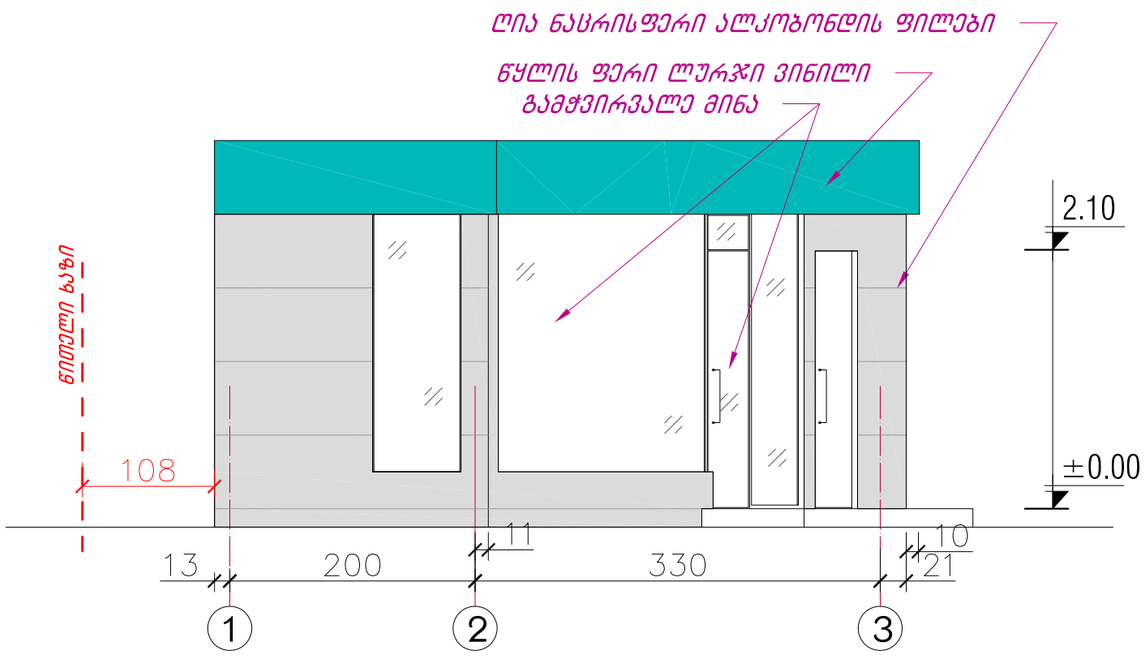

ქ. თბილისში, გლდანის III და IV მიკრორაიონებს შორის №: 01.11.12.003.004 მიწის ნაკვეთზე, თვითმმართველობის ავტომობილების პროექტი			შპს „ინტექსი“			2014 წ.
			ფურც. №	რაოდენ.	მასშტ.	დაკვ. №
დირექტორი	თ. გოცირიძე		ა-13	7	1:50	
პრ.მთ.ინჟინერი	ზ. ნადირაძე		ადმინისტრაციის შენობის ფასადები ა-დ და 1-3 ღერძებში			
შესრულა	გ. დგებუაძე					

--ობიექტი № 3-- ადმინისტრაციის შენობა.

ფასადი დ-ა მ. 1:50

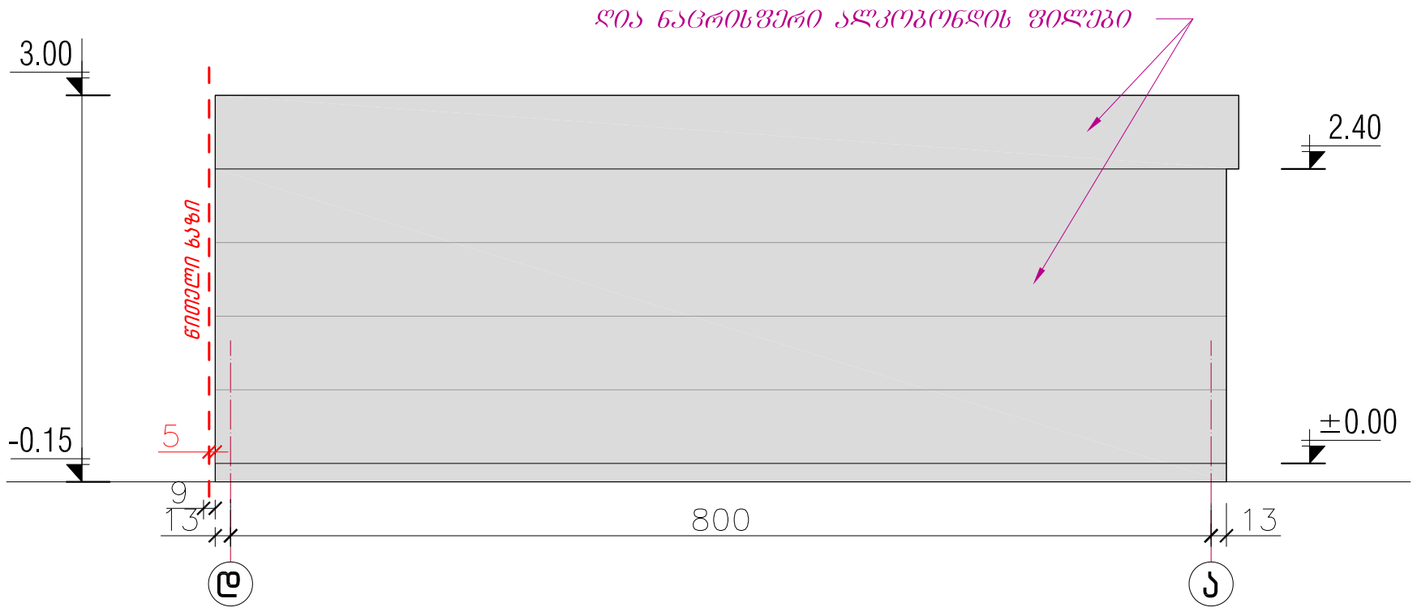

ფასადი 3-1 მ. 1:50

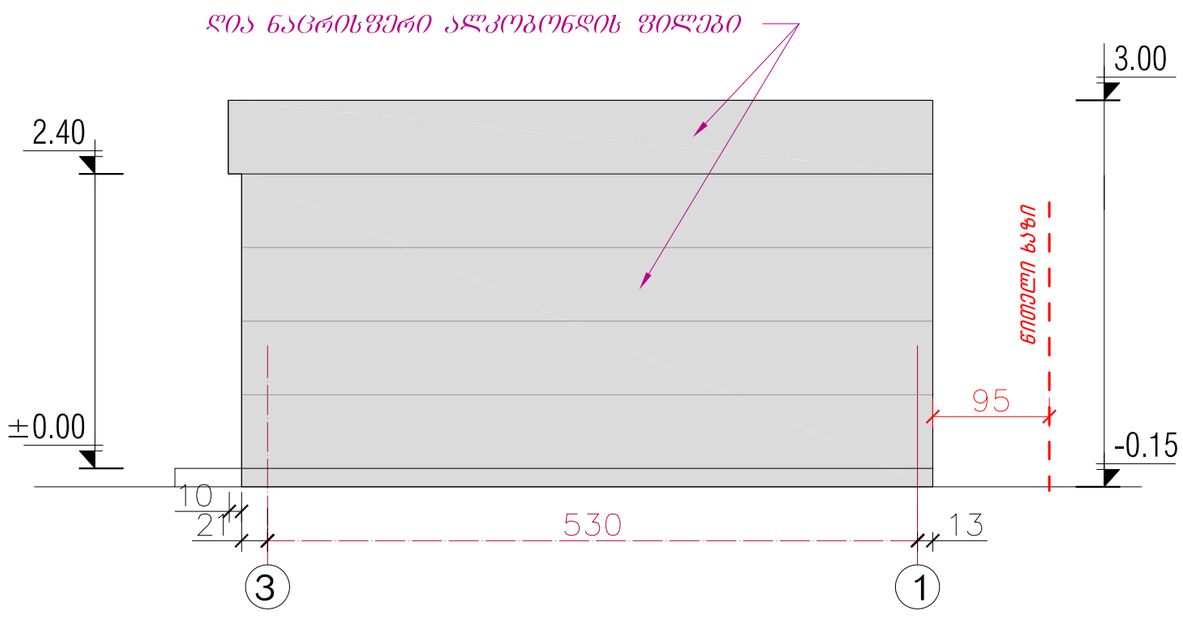

ქ. თბილისში, გლდანის III და IV მიკრორაიონებს შორის №: 01.11.12.003.004 მიწის ნაკვეთზე, თვითმმართველობის ავტომობილების მშენებლობის პროექტი			შპს „ინტექსი“			2014 წ.
			ფურც. №	რაოდენ.	მასშტ.	დაკვ. №
დირექტორი	თ. გოცირიძე		ა-14	7	1:50	
პრ.მთ.ინჟინერი	ზ. ნადირაძე		ადმინისტრაციის შენობის ფასადები დ-ა და 3-1 ღერძებში			
შესრულა	გ. დგებუაძე					

--ობიექტი № 4-- სარეკლამო ბანერებისაგან შესრულებული შემომზღუდავი დეკორატიული ღობე

შემომზღუდავი ღობის ფასადი, ხედი "A" მ. 1:100

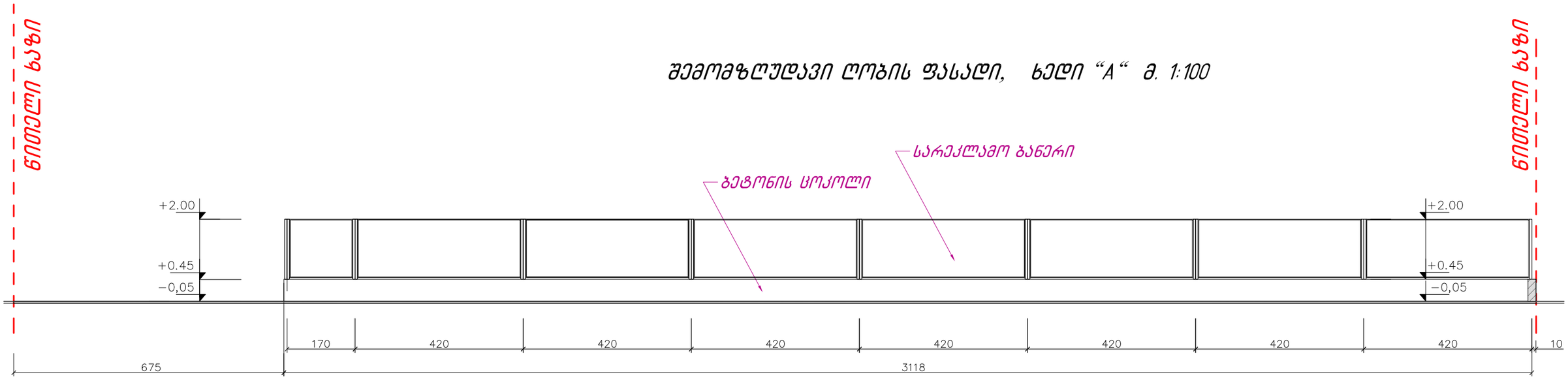

შემომზღუდავი ღობის ფასადიხედი, ხედი "B"

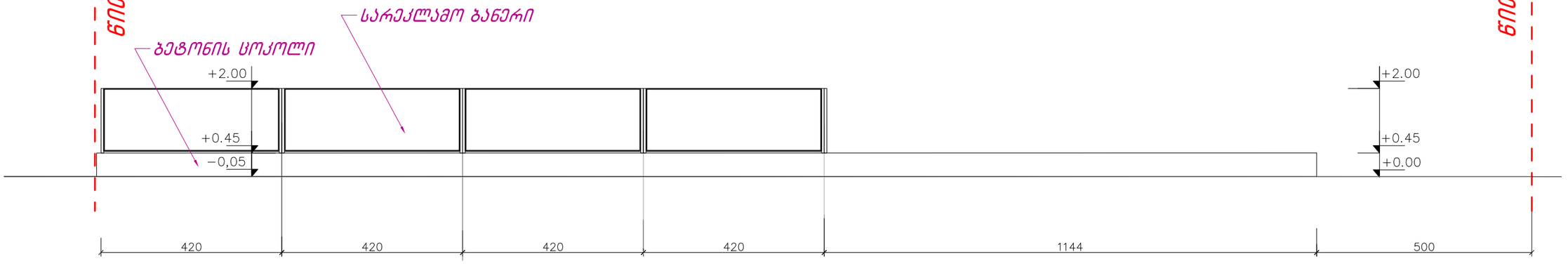

ქ. თბილისში, გლდანის III და IV მიკრორაიონებს შორის №: 01.11.12.003.004 მიწის ნაკვეთზე, თვითმომსახურების ავტოსამრეცხაოს მშენებლობის პროექტი			შპს „ინტექსი"			2014 წ.
			ფურც. №	რაოდენ.	მასშტ.	დაკვ. №
დირექტორი	თ. გოცირიძე		ა-16	7	1:100	
პრ.მთ.ინჟინერი	ზ. ნადირაძე		შემომზღუდავი დეკორატიული ღობის ფასადები: ხედი-A ; ხედი-B.			
შეასრულა	გ. დგებუაძე					

ავტოსამრეცხაო კომპლექსის განშლა ხიზანიშვილის ქუჩის მხრიდან მ. 1:100

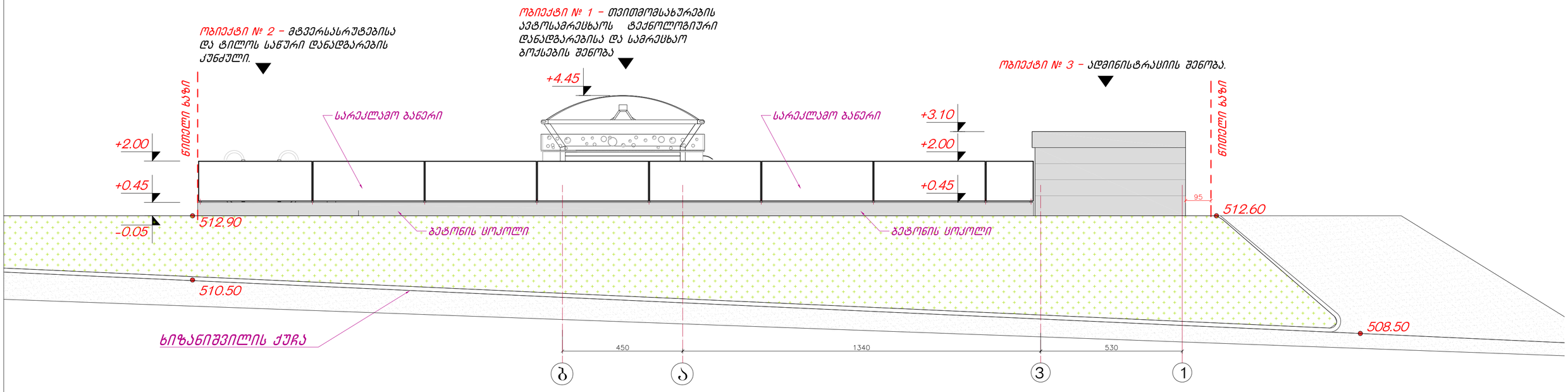

ქ. თბილისში, გლდანის III და IV მიკრორაიონებს შორის №: 01.11.12.003.004 მიწის ნაკვეთზე, თვითმომსახურების ავტოსამრეცხაოს მშენებლობის პროექტი			შპს „ინტექსი"		2014 წ.
			ფურც. №	რაოდენ.	მასშტ.	დაკვ. №
დირექტორი	თ. გოცირიძე		ა-17	7	1:100	
პრ.მთ.ინჟინერი	ზ. ნაღირაძე		განშლა ხიზანიშვილის ქუჩის მხრიდან			
შესრულა	გ. დგებუაძე					