III ეტაპის სამუშაოები. III ბლოკი.
ფასადი 9-1



ექსპლიკაცია:

პირობითი ნიშნები:

შენიშვნები:

კომპანიის სახელწოდება

შპს "ლ.ლ. და კომპანია"

არაგვისპირის ქ. 74
თბილისი, საქართველო

დაკვეთის ნომერი

02/2014

პროექტის სახელწოდება

ქ. თბილისი,
კრწანისის, 65-ე საჯარო სკოლის მიმდებარედ

ნახაზი

არქიტექტურული ნაწილი.
ფასადი 9-1

დირექტორი	მ.ლოსაბერიძე
არქიტექტორი	დ.ლოსაბერიძე
არქიტექტორი	ს.გასვიანი

მასშტაბი	სტადია
1:100	ე. პ.
ფურცელი	ფორმატი
17 (26)	A2

III ეტაპის სამუშაოები. III ბლოკი.
ფასადი 1-9



ექსპლიკაცია:

პირობითი ნიშნები:

შენიშვნები:

კომპანიის სახელწოდება

შპს "ლ.ლ. და კომპანია"

არაგვისპირის ქ. 74
თბილისი, საქართველო

დაკვეთის ნომერი
02/2014

პროექტის სახელწოდება

ქ. თბილისი,
კრწანისის, 65-ე საჯარო სკოლის მიმდებარედ

ნახაზი
არქიტექტურული ნაწილი.
ფასადი 1-9

დირექტორი	მ.ლოსაბერიძე
არქიტექტორი	დ.ლოსაბერიძე
არქიტექტორი	ს.გასვიანი

მასშტაბი	სტადია
1:100	ე. პ.
ფურცელი	ფორმატი
18 (26)	A2

III ეტაპის სამუშაოები. III ბლოკი.
ფასადი ა-დ



ექსპლიკაცია:

პირობითი ნიშნები:

შენიშვნები:

კომპანიის სახელწოდება

შპს "ლ.ლ. და კომპანია"

არაგიშვილის ქ. 74
თბილისი, საქართველო

დაკვეთის ნომერი

02/2014

პროექტის სახელწოდება

ქ. თბილისი,
კრწანისის, 65-ე საჯარო სკოლის მიმდებარედ

ნახაზი

არქიტექტურული ნაწილი.
ფასადი ა-დ

დირექტორი	მ.ლოსაბერიძე
არქიტექტორი	დ.ლოსაბერიძე
არქიტექტორი	ს.გასვიანი

მასშტაბი	სტადია
1:100	ე. პ.
ფურცელი	ფორმატი
19 (26)	A2

III ეტაპის სამუშაოები. III ბლოკი.
ფასადი დ-ა



ექსპლიკაცია:

პირობითი ნიშნები:

შენიშვნები:

კომპანიის სახელწოდება

შპს "ლ.ლ. და კომპანია"

არაგვისპირელის ქ. 74
თბილისი, საქართველო

დაკვეთის ნომერი

02/2014

პროექტის სახელწოდება

ქ. თბილისი,
კრწანისის, 65-ე საჯარო სკოლის მიმდებარედ

ნახაზი

არქიტექტურული ნაწილი.
ფასადი დ-ა

დირექტორი	მ.ლოსაბერიძე
არქიტექტორი	დ.ლოსაბერიძე
არქიტექტორი	ს.გასვიანი

მასშტაბი	სტადია
1:100	ე. პ.
ფურცელი	ფორმატი
20 (26)	A2

III ეტაპის სამუშაოები. III ბლოკი.
-3.30 ნიშნულზე სასაწყობე სართულის ფასადის განშლა

146.01 / 81.96 = 1.78

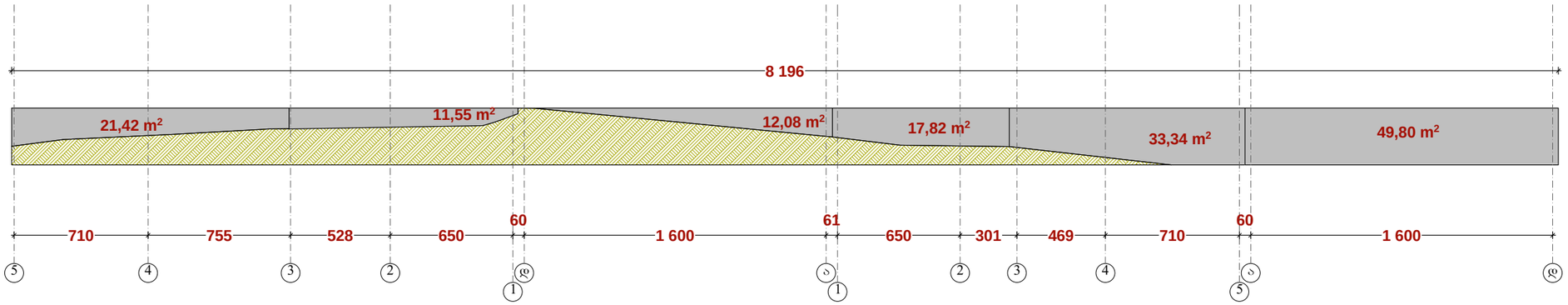

ექსპლიკაცია:

პირობითი ნიშნები:

შენიშვნები:

კომპანიის სახელწოდება

შპს "ლ.ლ. და კომპანია"

არაგვისპირის ქ. 74

თბილისი, საქართველო

დაკვეთის ნომერი

02/2014

პროექტის სახელწოდება

მრავალბინიანი საცხოვრებელი კომპლექსის III ეტაპის სამუშაოები. III ბლოკი.

ქ. თბილისი,

კრწანისის, 65-ე საჯარო სკოლის მიმდებარედ

ნახაზი

არქიტექტურული ნაწილი.
-3.30 ნიშნულზე სასაწყობე
სართულის ფასადის განშლა

დირექტორი	მ.ლოსაბერიძე
არქიტექტორი	დ.ლოსაბერიძე
არქიტექტორი	ს.გახვიანი

მასშტაბი	სტადია
1:200	ე. პ.

ფურცელი	ფორმატი
21 (26)	A2