თბილისი, გ. ტაბიძის ქ. 7,
ტელ/ფაქსი: (99532) 915254
Email:
<artstudio_project@yahoo.com>

G. Tabidze st 7, Tbilisi, Georgia
Tel/Fax: (99532) 915254
Email:
<artstudio_project@yahoo.com>

კონსტრუქციული დასკვნა

მიმდებარე შენობების მდგრადობაზე

მშენებლობისთვის გათვალისწინებული ტერიტორია მდებარეობს ბროსეს ქუჩისა და ბროსეს ჩიხის შეუღლების კუთხეში ამჟამად დაშლილი საცხოვრებელი სახლის და ტერიტორიის ბოლოში (ჩრდილოეთის მხარეს) არსებული, დასაშლელი აბურის სახლის ადგილზე.

საპროექტო შენობა სამხრეთ-დასავლეთის მხრიდან (ბროსეს ქუჩაზე) ესაზღვრება 2 სართულიან, მსხვილბლოკური კონსტრუქციების ტიპის შენობას, ხოლო ჩრდილოეთის მხრიდან (ბროსეს ჩიხში) 2 სართულიანი საცხოვრებელი სახლის ტერიტორიას (ეზოს).

დასავლეთის მხარეს შენობის ეზო შემოსაძღვრულია არსებული აბურის საქრდენი კედლებით, რომლების ბროსეს ქუჩის მხრიდან სამ სართულიანი სახლისთვის ქმნიან ეზოს, რომლის სიმაღლე საპროექტო შენობის ეზოს დონიდან იქნება შვიდი მეტრი. ანუ ეს აბურის კედლები ფაქტიურად წარმოადგენენ საქრდენ კედლებს, რომლის ერთი ნაწილი ჩამოშლილია და გათვალისწინებულია მისი აღდგენა.

ჩატარებული საინჟინრო-გეოლოგიური კვლევის შედეგების და პროექტით მიღებული გადაწყვეტებიდან გამომდინარე საპროექტო შენობის განთავსება საფრთხეს არ უქმნის სამხრეთ-დასავლეთის მხრიდან (ბროსეს ქუჩაზე) და ჩრდილოეთის მხრიდან (ბროსეს ჩიხში) მდებარე არსებულ შენობებს და გაძლიერების სამუშაოები არ არის საჭირო.

დასავლეთის მხარეს საპროექტო შენობის ეზოს შემომსაზღვრელი არსებული აბურის საქრდენი კედლების ტექნიკური მდგომარეობა ვერ აკმაყოფილებს საექსპლოატაციო საიმედოობის მოთხოვნებს, განსაკუთრებით სეისმური ზემოქმედების პირობებში. გააჩნია ნორმალური ექსპლუატაციისთვის საშიში ბზარები და დეფორმაციები. ამიტომ პროექტით გათვალისწინებულია ამ კედლების გამაგრება.

რაც შეეხება ბროსეს ჩიხში მდებარე სახლს, მას გააჩნია თავისი, მომიჯნავე ნაგებობებისაგან გამოყოფილი, აბურის მზიდი კედლები. მისი დემონტაჟი უნდა განხორციელდეს უსაფრთხოების ზომების სრული დაცვით და უარყოფით გავლენას არ მოახდენს მიმდებარე ნაგებობების მდგრადობაზე.

ინჟინერ-კონსტრუქტორი: საბა პაპაშვილი
ტელეფონი: 599-32-33-68
მეილი: saba_pap7@yahoo.com

03.06.2014

მრავალფუნქციური საცხოვრებელი სახლი

(სადემონტაჟო შენობის ნახაზები და არსებული საყრდენი ჯედლების გამაგრების პროექტი)

კონსტრუქციული ნაწილი

(მუშა პროექტი)

შ.პ.ს.
"არტსტუდიო პროექტი"

თბილისი 2014 წ.

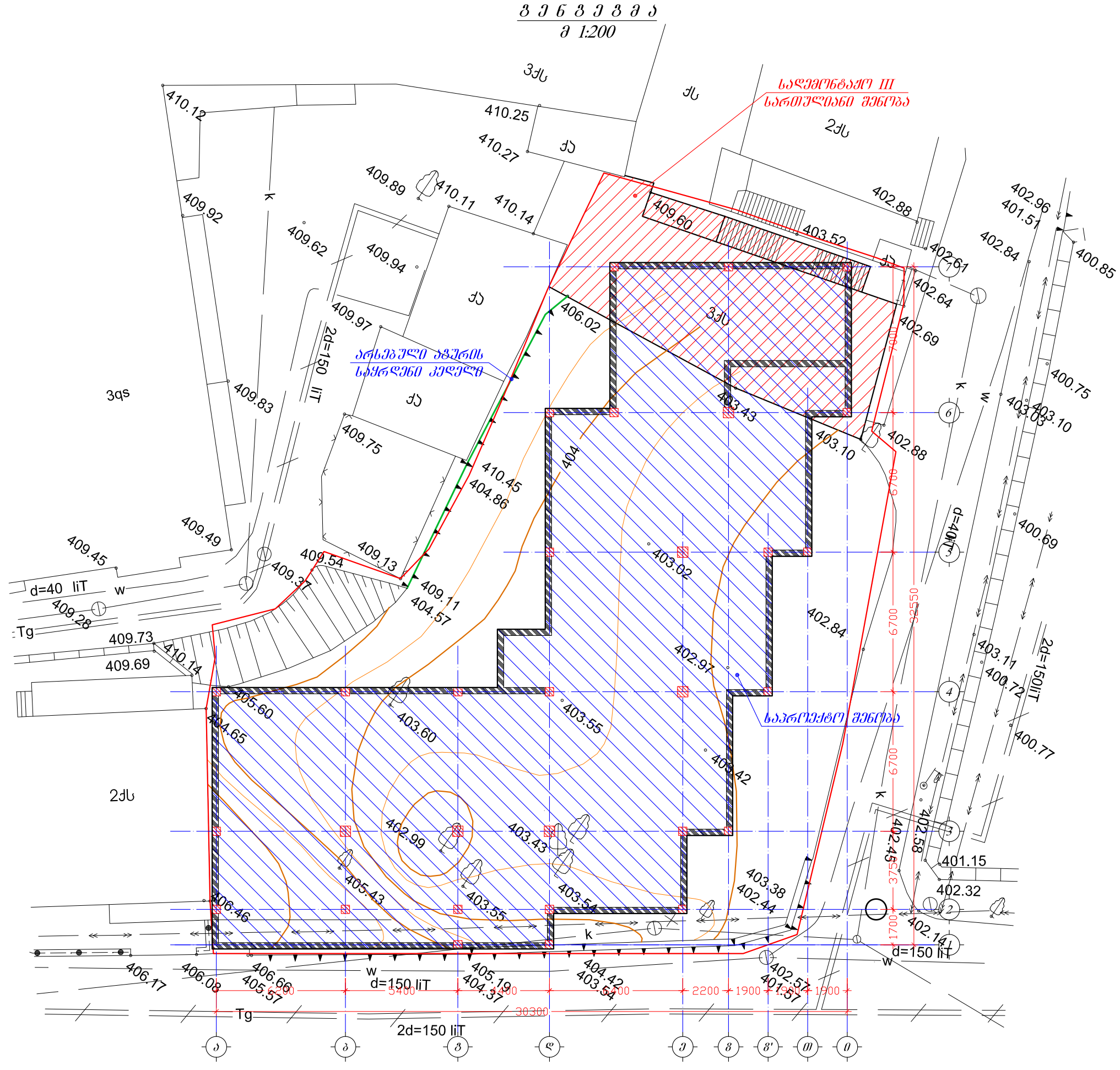

ბ რ ო ს ი ს ქ უ ჩ ა

ფორმატი PAPER SIZE	ხელშეკრულების № CONTRACT №	პროექტის № PROJECT №	ფაილის სახელი FILE NAME
A-3		-	gegmebi.dwg

პირობითი აღნიშვნები LEGEND

შენიშვნები NOTES

სიტუაციური სქემა KAY PLAN

დამკვეთი CLIENT	გიორგი თაბაგარი
პროექტი PROJECT	მრავალფუნქციური საცხოვრებელი სახლი
მისამართი ADDRESS	თბილისი. ბროსეს ქუჩა №8

თანამდებობა	გვარი	ხელმოწერა
დირექტორი	ი.სალვინი	
პონსტრუქტორი	ს. ჯაჯანიძილი	
დამმუშავა	შ. მდინარაძე	
შეამოწმა	ნ. გეწაძე	

შ.პ.ს. "არტსტუდიო პროექტი"
0709 თბილისი, გ. ტაბიძის ქ. 3/5,
ტელ/ფაქსი: 996640, 920607
www.artstudio.ge
E mail: artstudio_project@yahoo.com
info@artstudio.ge

პონსტრუქციული ნაწილი

მასშტაბი SCALE	1:200	თარიღი DATE OF ISSUE	05/06/2014

ნახაზი

გენგეგმა

პროექტირება REVISIONS

№	პროექტ. REV.	თარიღი DATE
1		
2		
3		
4		
5		
6		

სტადია STAGE	ინდექსი INDEX	ფურც. PAGES
მუშა პროექტი	პ-1	6

სადემონტაჟო შენობის პირველი სართულის გეგმა
მ 1:100

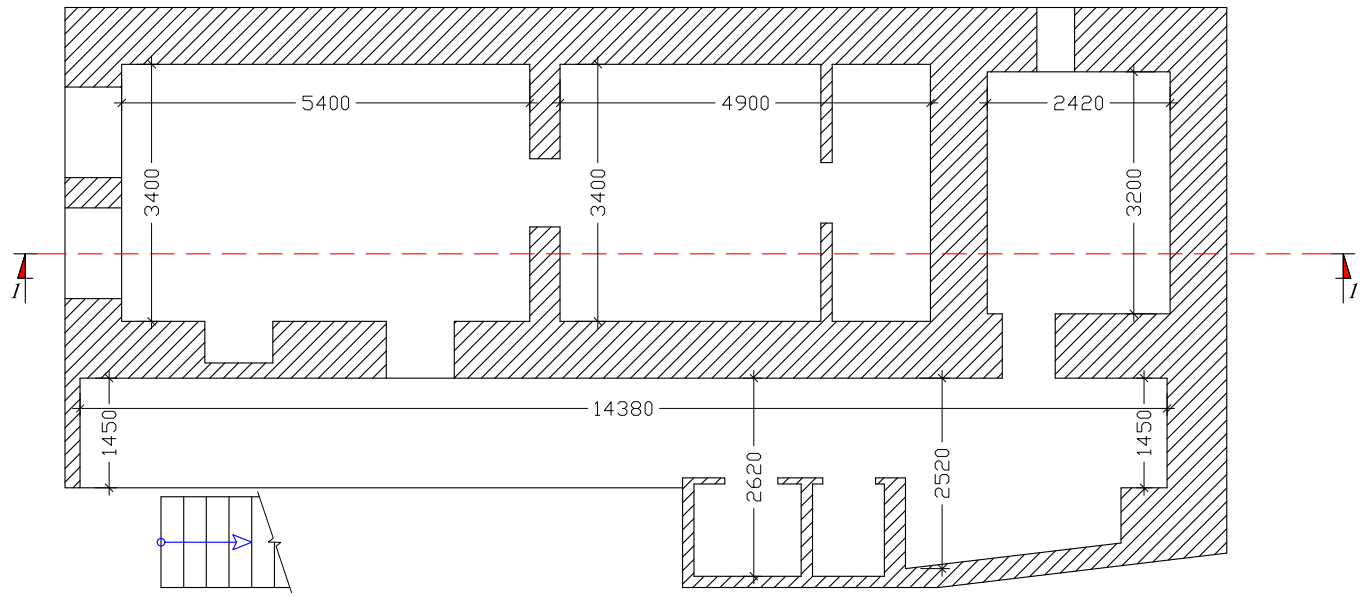

სადემონტაჟო შენობის მეორე სართულის გეგმა
მ 1:100

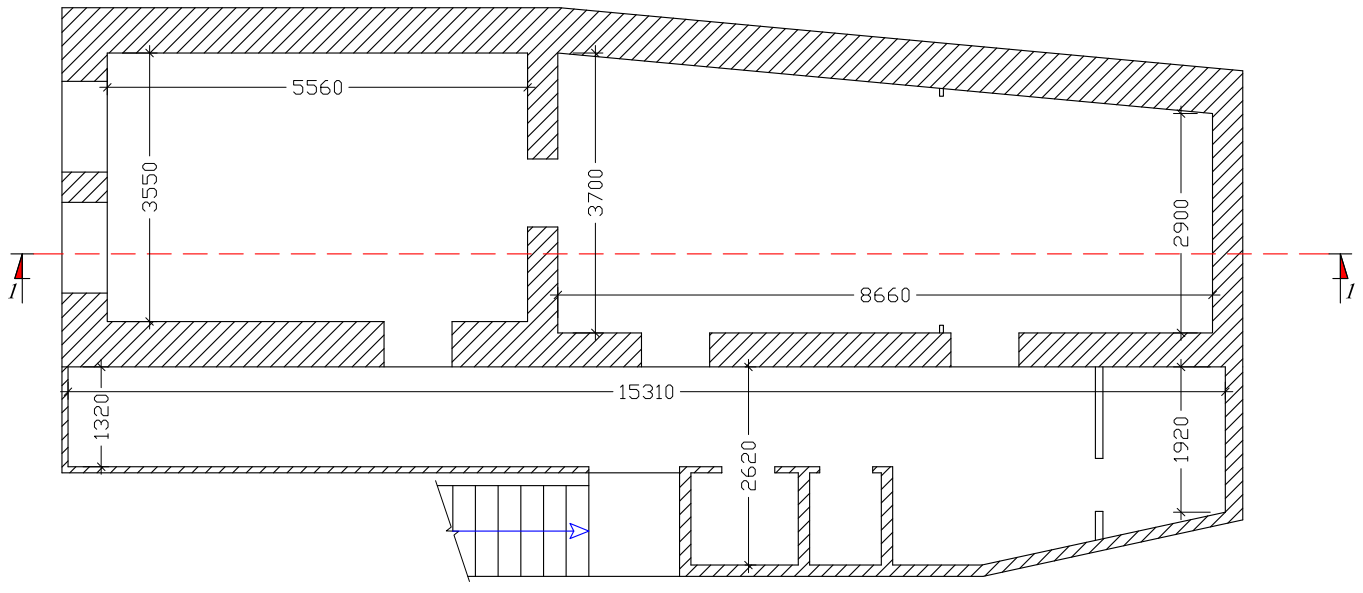

ფორმატი PAPER SIZE	ხელშეკრულების № CONTRACT №	პროექტის № PROJECT №	ფაილის სახელი FILE NAME
A-3		-	gegmebi.dwg

პირობითი აღნიშვნები LEGEND

შენიშვნები NOTES

სიტუაციური სქემა KAY PLAN

დამკვეთი CLIENT: გიორგი თაბაგარი

პროექტი PROJECT: მრავალფუნქციური საცხოვრებელი სახლი

მისამართი ADDRESS: თბილისი, ბროსეს ქუჩა №8

თანამდებობა	გვარი	ხელმოწერა
დირექტორი	ი.სალვინი	
კონსტრუქტორი	ს. ჯაბაშვილი	
დამეშვა	შ. მდინარაძე	
შეამოწმა	ნ. გეწაძე	

შ.პ.ს. "არტსტუდიო პროექტი"
0109 თბილისი, გ. ტაბიძის ქ. 3/5,
ტელ/ფაქსი: 996640, 920607
www.artstudio.ge
E mail: artstudio_project@yahoo.com
info@artstudio.ge

კონსტრუქციული ნაწილი

მასშტაბი SCALE	1:100	თარიღი DATE OF ISSUE	05/06/2014

ნახაზი: სადემონტაჟო შენობის I და II სართულის გეგმა

პორექტირება REVISIONS

№	პორექტ. REV.	თარიღი DATE
1		
2		
3		
4		
5		
6		

სტადია STAGE	ინდექსი INDEX	ფურც. PAGES
მუშა პროექტი	პ-2	6

სადემონტაჟო შენობის მესამე სართულის გეგმა
მ 1:100

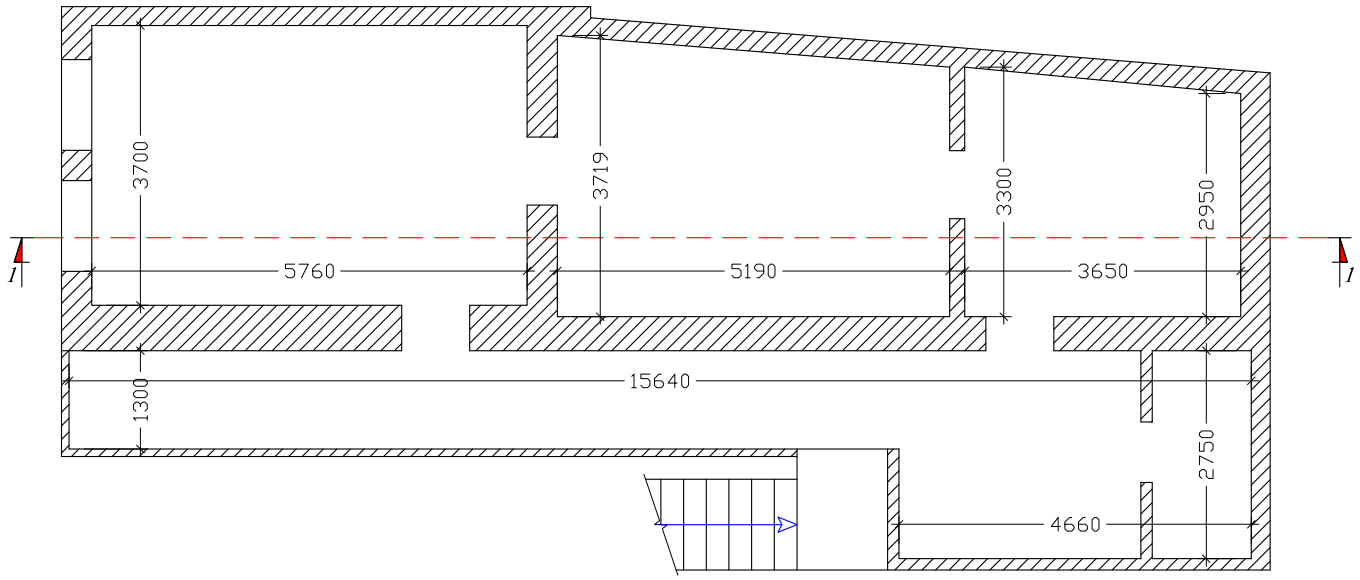

ჭ რ ი ლ ი 1-1
მ 1:100

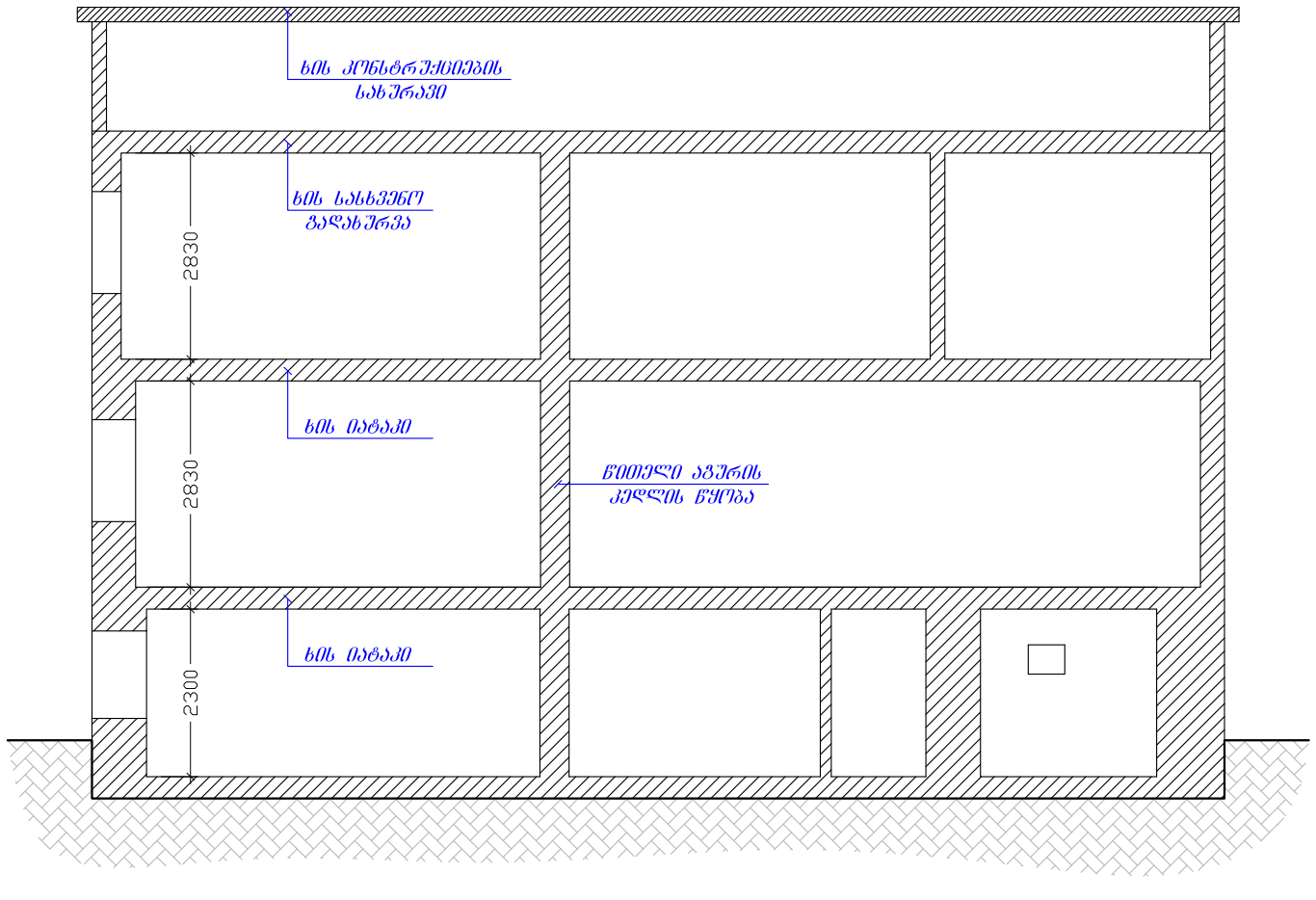

ფორმატი PAPER SIZE	ხელშეკრულების № CONTRACT №	პროექტის № PROJECT №	ფაილის სახელი FILE NAME
A-3		-	gegmebi.dwg

ჰირობითი აღნიშვნები LEGEND

შენიშვნები NOTES

სიტუაციური სქემა KAY PLAN

დამკვეთი CLIENT: გიორგი თაბაგარი

პროექტი PROJECT: მრავალფუნქციური საცხოვრებელი სახლი

მისამართი ADDRESS: თბილისი, ბროსეს ქუჩა №8

თანამდებობა	გვარი	ხელმოწერა
დირექტორი	ი.სალვინი	
კონსტრუქტორი	ს. ჯაჯანიძილი	
დამმუშავა	შ. მდინარაძე	
შეამოწმა	ნ. გასჯაძე	

შ.პ.ს. "არტსტუდიო პროექტი"
0709 თბილისი, გ. ტაბიძის ქ. 3/5,
ტელ/ფაქსი: 996640, 920607
www.artstudio.ge
E mail: artstudio_project@yahoo.com
info@artstudio.ge

კონსტრუქციული ნაწილი

მასშტაბი SCALE	1:100	თარიღი DATE OF ISSUE	05/06/2014

ნახაზი: სადემონტაჟო შენობის III სართულის გეგმა, ჭრილი 1-1

პორექტირება REVISIONS

№	პორექტ. REV.	თარიღი DATE
1		
2		
3		
4		
5		
6		

სტადია STAGE	ინდექსი INDEX	ფურც. PAGES
მუშა პროექტი	პ-3	6

მომიჯნავე არსებული აგურის საყრდენი კედლის გამაგრების და ახალი რკინაბეტონის საყრდენი კედლის მოწყობის სქემატური გეგმა

მ 1:200

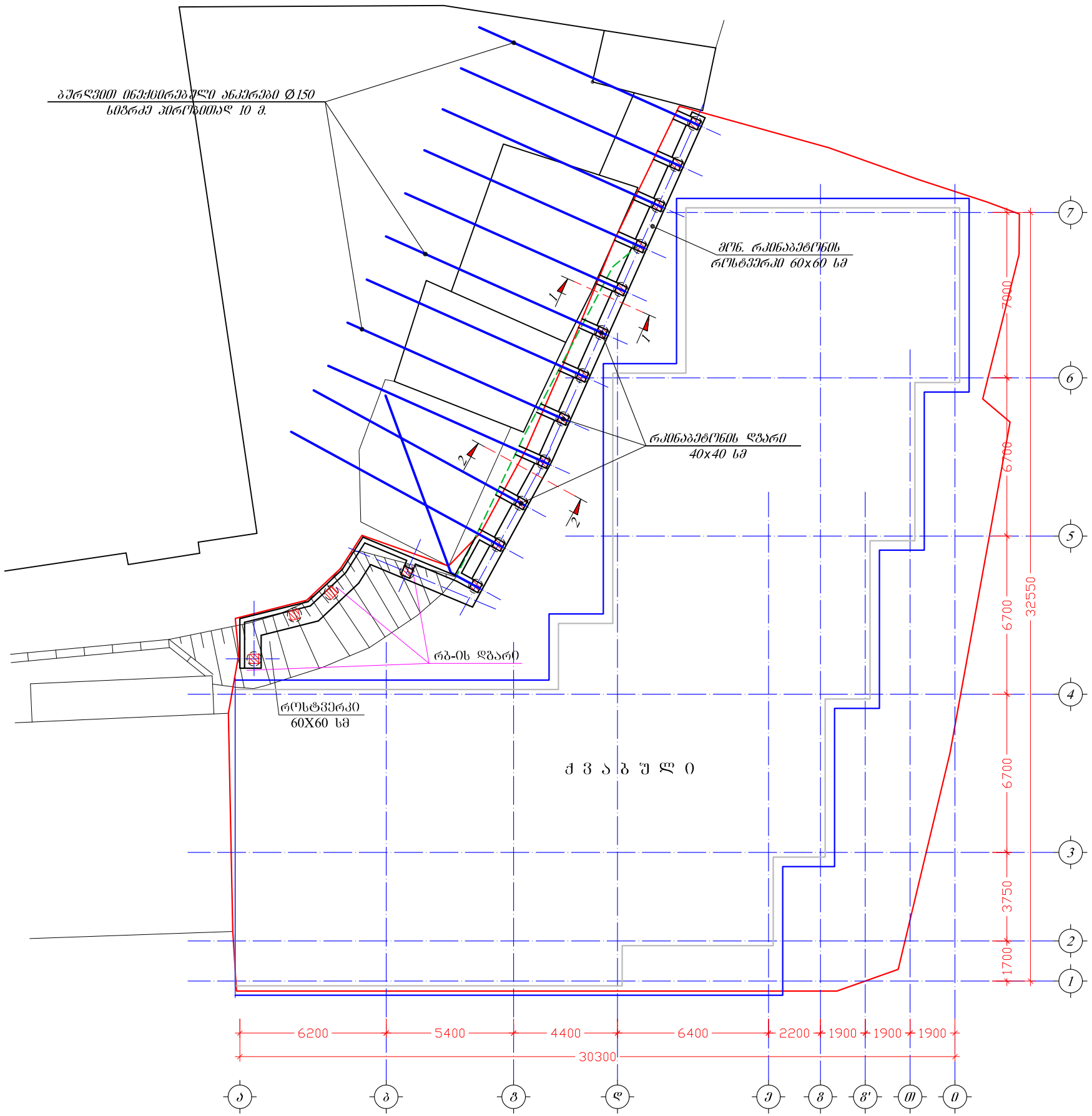

ფორმატი PAPER SIZE	ხელშეკრ. № CONTRACT №	პროექტის № PROJECT №	ფაილის სახელი FILE NAME
A-3		-	gegmebi.dwg

პირობითი აღნიშვნები LEGEND

შენიშვნები NOTES

სიტუაციური სქემა KAY PLAN

დამკვეთი CLIENT	გიორგი თაბაგარი
პროექტი PROJECT	მრავალფუნქციური საცხოვრებელი სახლი
მისამართი ADDRESS	თბილისი, ბროსეს ქუჩა №8

თანამდებობა	გვარი	ხელმოწერა
დირექტორი	ი.სალვინი	
კონსტრუქტორი	ს. ჯაჯანიძილი	
დამმუშავა	შ. მდინარაძე	
შეამოწმა	ნ. გეხაძე	

შ.პ.ს. "არტსტუდიო პროექტი"
0179 თბილისი, გ. ტაბიძის ქ. 3/5,
ტელ/ფაქსი: 996640, 920607
www.artstudio.ge
E mail: artstudio_project@yahoo.com
info@artstudio.ge

კონსტრუქციული ნაწილი

მასშტაბი SCALE	1:100	თარიღი DATE OF ISSUE	05/06/2014

ნახაზი

საყრდენი კედლის გამაგრების გეგმა

REVISIONS პროექტირება		
№	კორექტ. REV.	თარიღი DATE
1		
2		
3		
4		
5		
6		

სტადია STAGE	ინდექსი INDEX	ფურც. PAGES
მუშა პროექტი	პ-4	6

კვეთი 1-1
მ 1:100

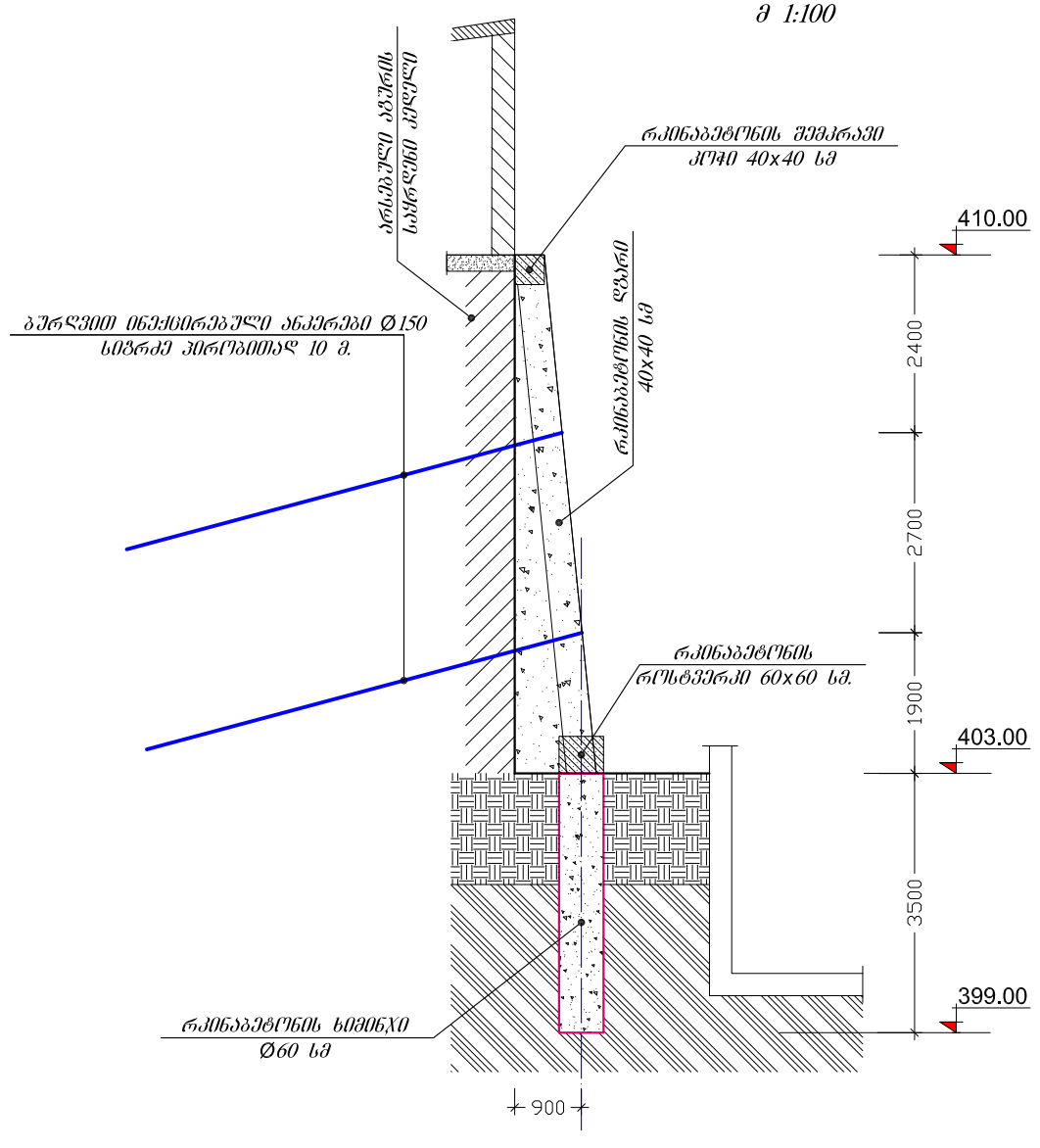

კვეთი 2-2
მ 1:100

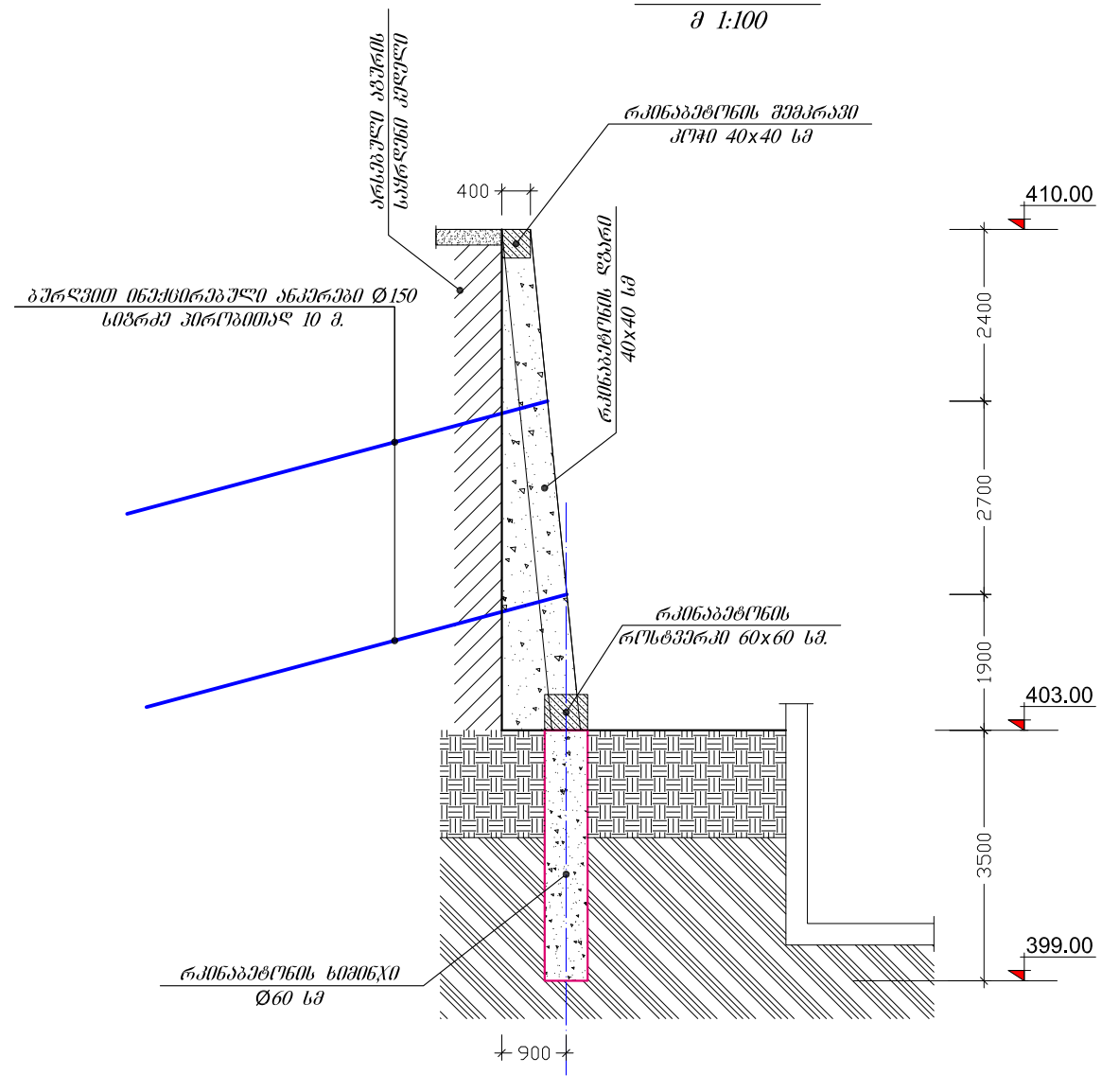

ფორმატი PAPER SIZE	ხელშეკ. № CONTRACT №	პროექტის № PROJECT №	ფაილის სახელი FILE NAME
A-3		-	gegmebi.dwg

პირობითი აღნიშვნები LEGEND

შენიშვნები NOTES

სიტუაციური სქემა KAY PLAN

დამკვეთი CLIENT: გიორგი თაბაგარი

პროექტი PROJECT: მრავალფუნქციური საცხოვრებელი სახლი

მისამართი ADDRESS: თბილისი. ბროსეს ქუჩა №8

თანამდებობა	გვარი	ხელმოწერა
დირექტორი	ი.სალვინი	
კონსტრუქტორი	ს. ჯაბაშვილი	
დამრეშვა	შ. მდინარაძე	
შეამოწმა	ნ. გუჯაძე	

შ.პ.ს. "არტსტუდიო პროექტი"
0109 თბილისი, ჭ. ტაბიძის ქ. 3/5,
ტელ/ფაქსი: 996640, 920607
www.artstudio.ge
E mail: artstudio_project@yahoo.com
info@artstudio.ge

კონსტრუქციული ნაწილი

მასშტაბი SCALE	1:100	თარიღი DATE OF ISSUE	05/06/2014

ნახაზი: კვეთი 1-1; კვეთი 2-2

პროექტირება REVISIONS

№	კორექტ. REV.	თარიღი DATE
1		
2		
3		
4		
5		
6		

სტადია STAGE	ინდექსი INDEX	ფურც. PAGES
მუშა პროექტი	პ-5	6

კვეთი 3-3
მ 1:100

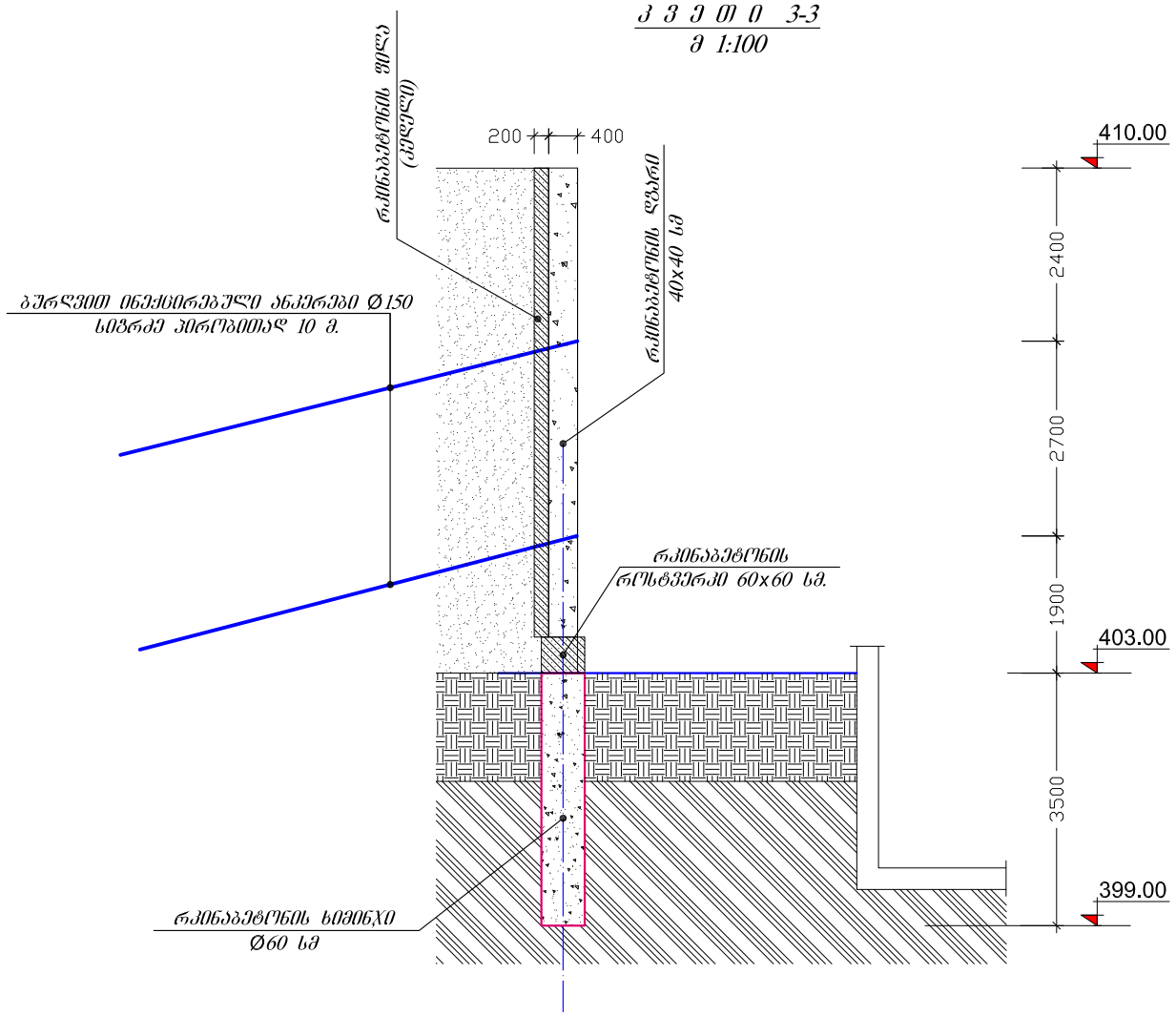

რკინაბეტონის დჯარის განივკვეთი
მ. 1:10

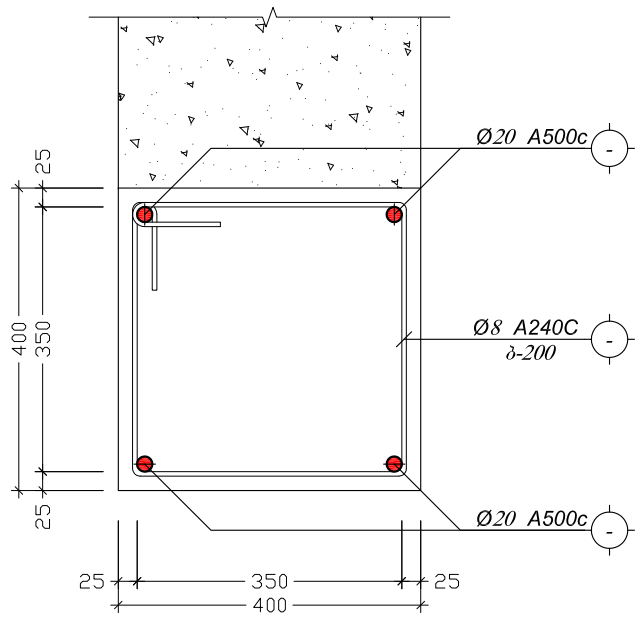

რკინაბეტონის ფილის (კედელი) განივკვეთი
მ 1:10

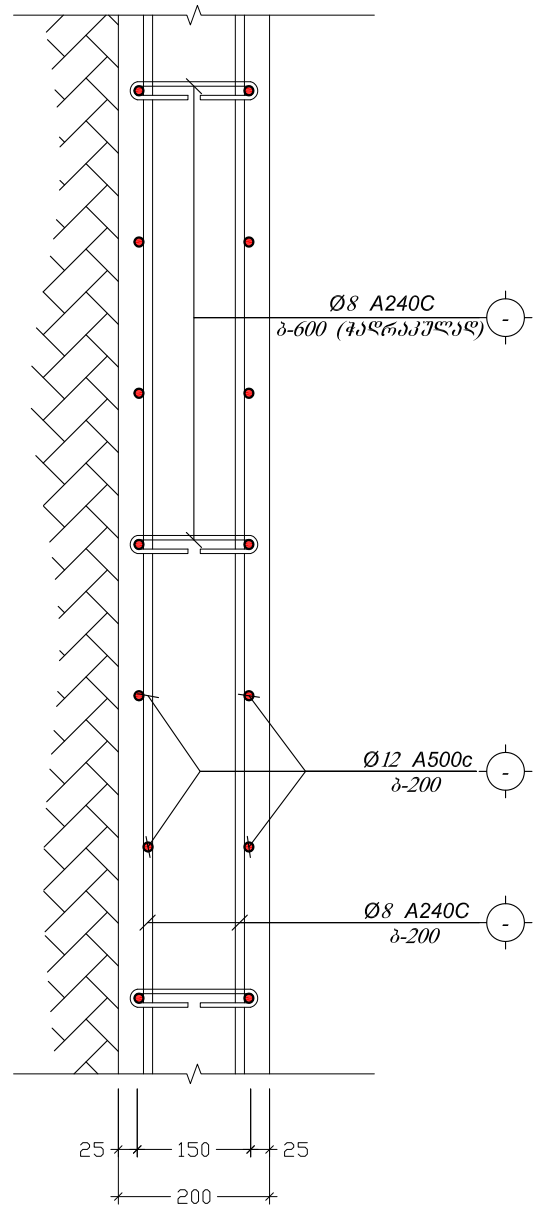

რკ. ხიმინჯის განივკვეთი
მ 1:10

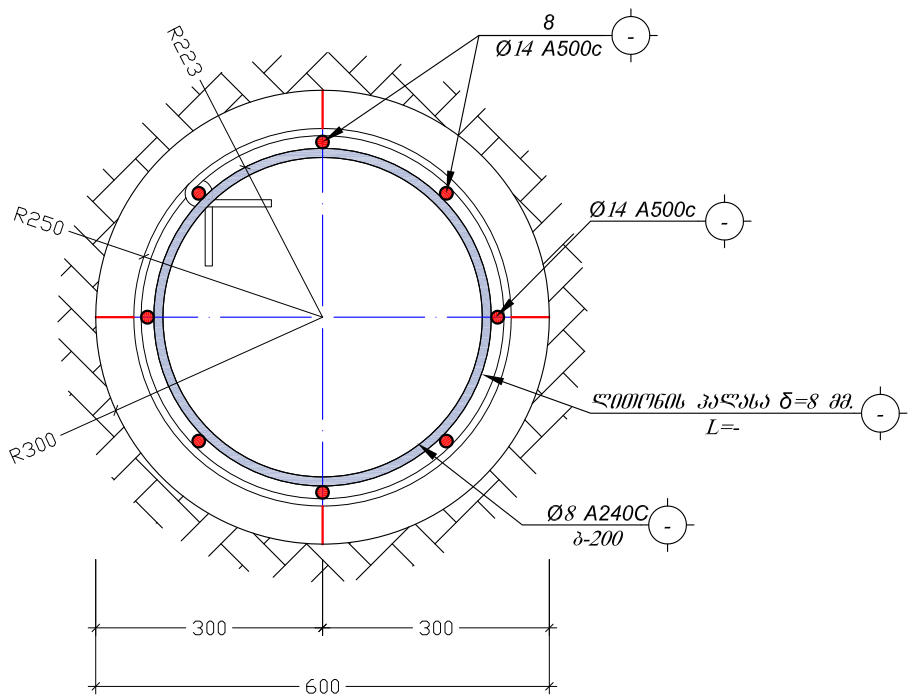

ბურღვით ინექტირებული ანკერების განივკვეთი
მ 1:5

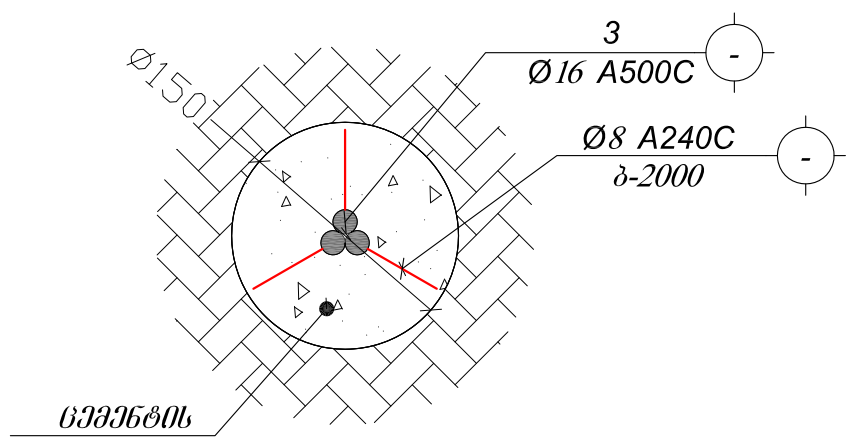

ფორმატი PAPER SIZE	ხელშეკრულების № CONTRACT №	პროექტის № PROJECT №	ფაილის სახელი FILE NAME
A-3		-	gegmebi.dwg

პირობითი აღნიშვნები LEGEND

შენიშვნები NOTES

სიტუაციური სქემა KAY PLAN

დამკვეთი CLIENT	გიორგი თაბაგარი
პროექტი PROJECT	მრავალფუნქციური საცხოვრებელი სახლი
მისამართი ADDRESS	თბილისი. ბროსეს ქუჩა №8

თანამდებობა	გვარი	ხელმოწერა
დირექტორი	ი.სალვინი	
კონსტრუქტორი	ს. ჯაფაშვილი	
დამმუშავ.	შ. მდინარაძე	
შეამოწმა	ნ. გეწაძე	

შ.პ.ს. "არტსტუდიო პროექტი"
0109 თბილისი, გ. ტაბიძის ქ. 3/5,
ტელ/ფაქსი: 996640, 920607
www.artstudio.ge
E mail: artstudio_project@yahoo.com
info@artstudio.ge

კონსტრუქციული ნაწილი

მასშტაბი SCALE	1:10 1:100	თარიღი DATE OF ISSUE	05/06/2014

ნახაზი: კვეთი 3-3

პროექტირება REVISIONS

№	კორექტ. REV.	თარიღი DATE
1		
2		
3		
4		
5		
6		

სტადია STAGE	ინდექსი INDEX	ფურც. PAGES
მუშა პროექტი	ა-6	6