ფასადი ღერძებში „1-4“
მ. 1:100

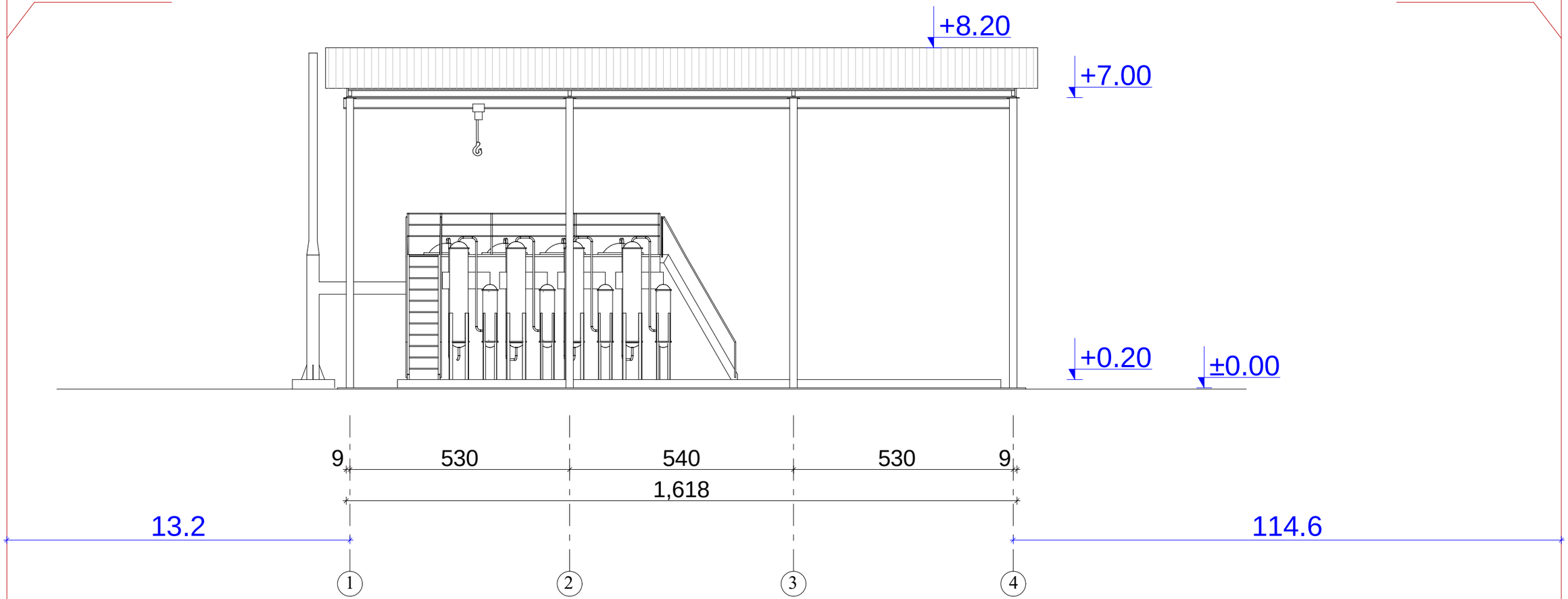

ფასადი ღერძებში „1-4“	ინდ/მეწარმე "თეიმურაზ კობახიძე" ქ. თბილისი. პ. იაშვილის ქ. 3/8. ტელ: 514 62 00 33.			მისამართი:
		დირექტორი	თ. კობახიძე	ქ. თბილისი, ნაკ. №01/078. საკ. კოდი 01.19.30.001.099
		არქიტექტორი	თ. კობახიძე	
		დამკვეთი	ლ. ბერიძე	

ფასადი ღერძებში „4-1“
მ. 1:100

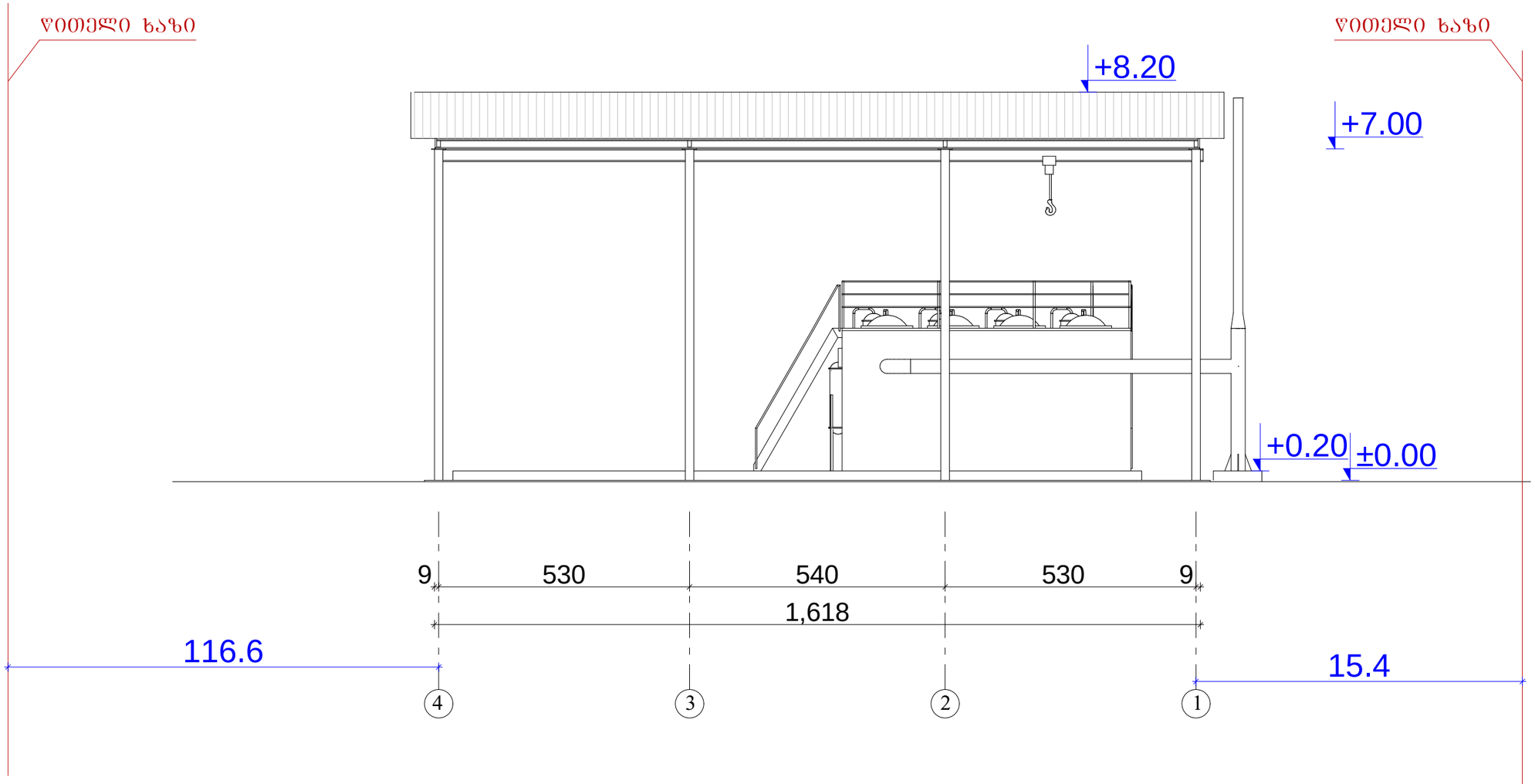

ფასადი ღერძებში „4-1“	INდ/მეწარმე "თეიმურაზ კობახიძე" ქ. თბილისი. პ. იაშვილის ქ. 3/8. ტელ: 514 62 00 33.		მისამართი:
		დირექტორი — თ. კობახიძე	ქ. თბილისი, ნაკ. №01/078. საკ. კოდი 01.19.30.001.099
		არქიტექტორი — თ. კობახიძე	
		დამკვეთი — ლ. ბერიძე	

ფასადი ღერძებში „ბ-ა“
მ. 1:100

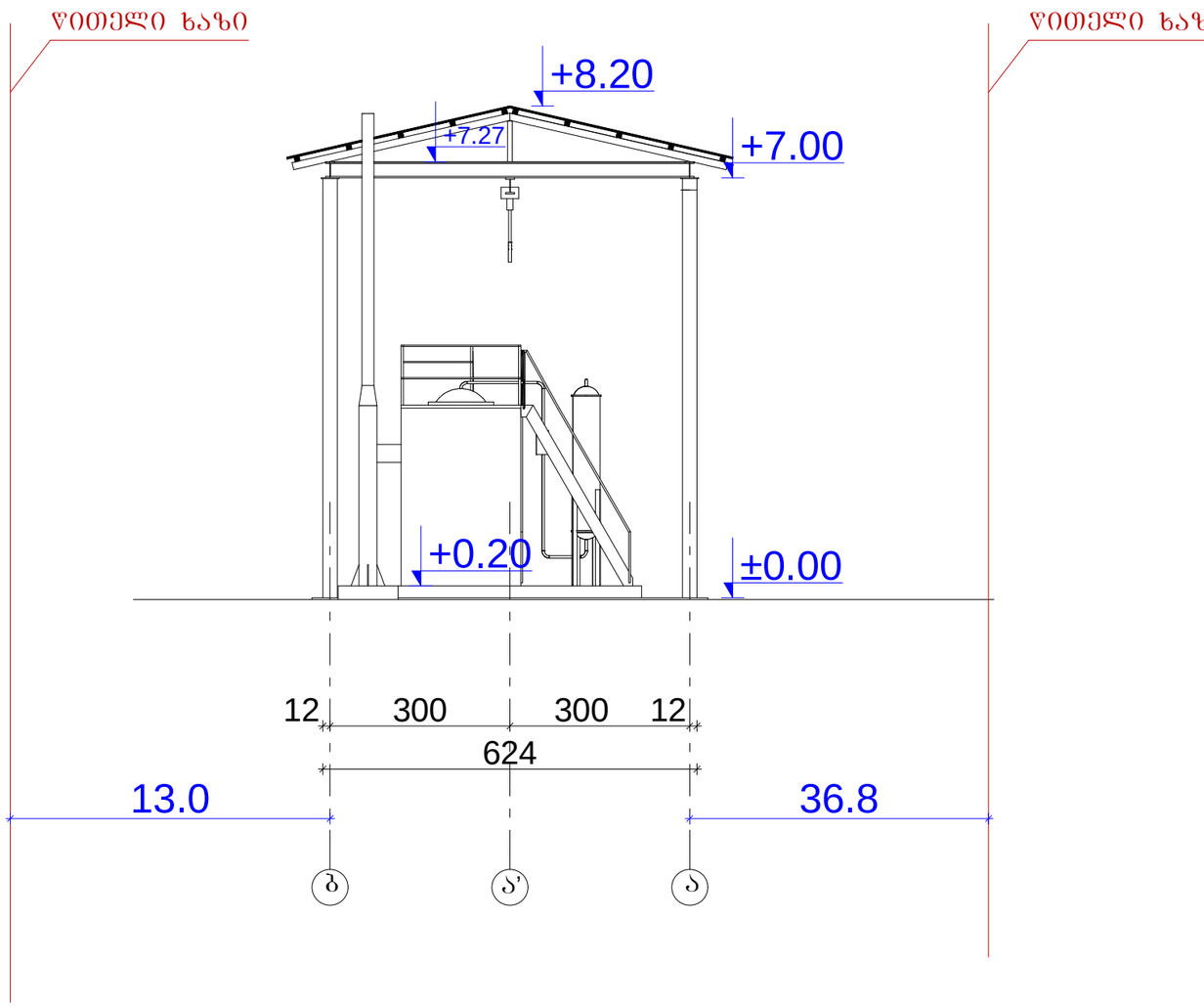

ფასადი ღერძებში „ბ-ა“	ინდ/მეწარმე "თეიმურაზ კობახიძე" ქ. თბილისი. პ. იაშვილის ქ. 3/8. ტელ: 514 62 00 33.		მისამართი:
		დირექტორი / თ. კობახიძე	ქ. თბილისი, ნაკ. №01/078. საკ. კოდი 01.19.30.001.099
		არქიტექტორი / თ. კობახიძე	
		დამკვეთი / ლ. ბერიძე	

ფასადი ღერძებში „ა-ბ“

მ. 1:100

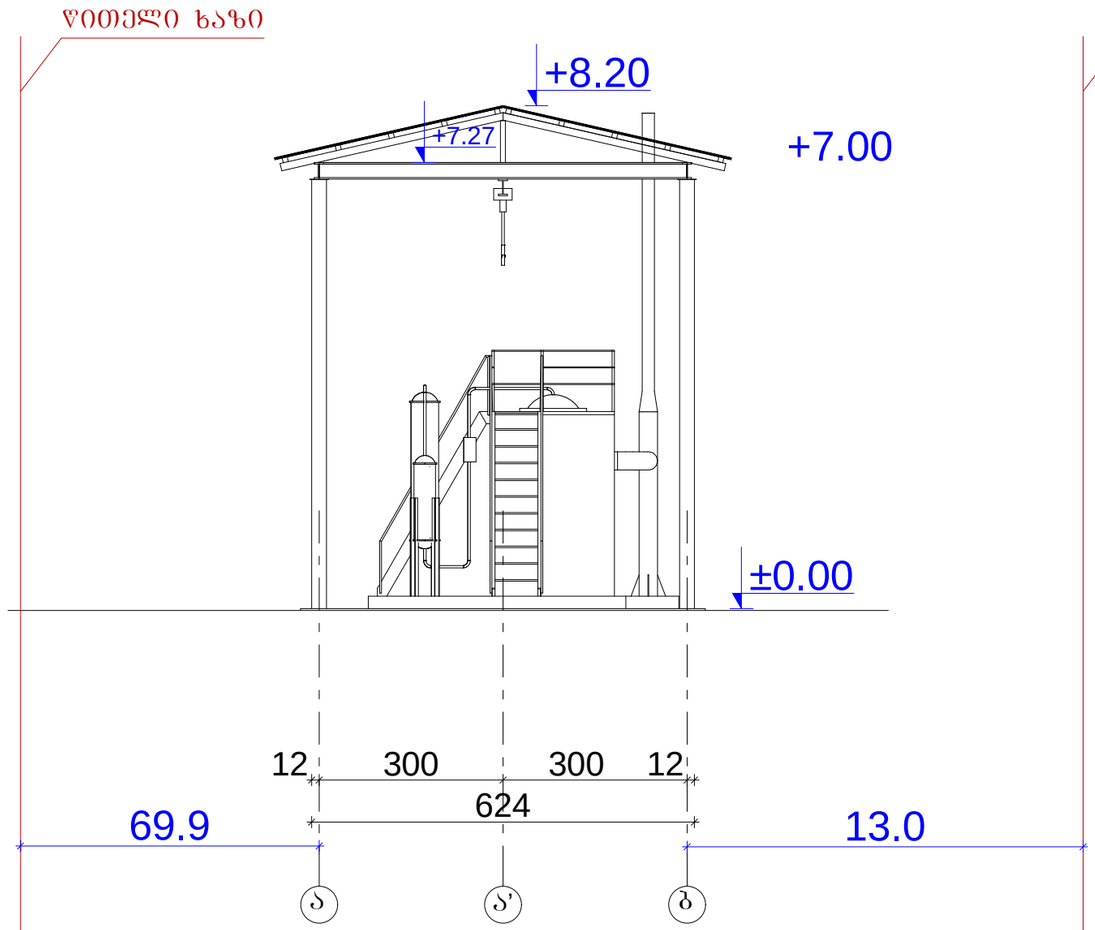

				მისამართი:
ფასადი ღერძებში „ა-ბ“	ინდ/მეწარმე "თეიმურაზ კობახიძე"	დირექტორი		თ. კობახიძე	ქ. თბილისი, ნაკ. №01/078. საკ. კოდი 01.19.30.001.099
	ქ. თბილისი. პ. იაშვილის ქ. 3/8. ტელ: 514 62 00 33.	არქიტექტორი		თ. კობახიძე	
		დამკვეთი		ლ. ბერიძე	