ფასადი ბ-ა ღერძებში მ. 1:100

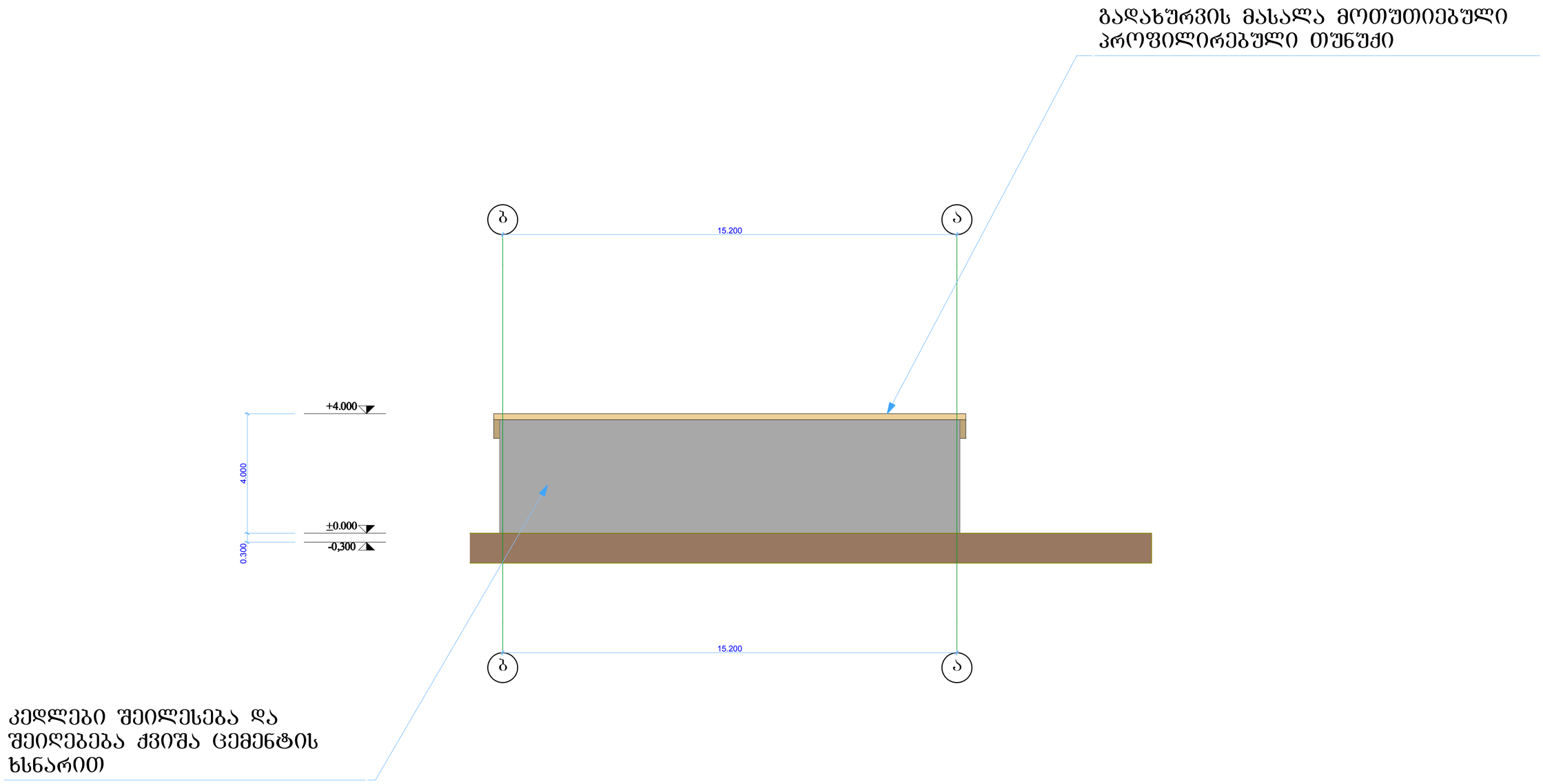

ინდ. მეწარმე ბესიკ გაბათაშვილი	ქ. თბილისი, სადგურ ლილოს მიმდებარე ტერიტორია დამხმერე სათავსოს (საწყობის) პროექტი მესაკუთრე: შ.პ.ს. "კომფორტი 88"		
დირექტორი	ბ. გაბათაშვილი		ფასადი ბ-ა ღერძებში მ. 1:100
მთ.არქიტექტორი	ბ. გაბათაშვილი		
არქიტექტორი	ვ. გაბათაშვილი		შურც. №

ფასადი 2-1 ღერძებში მ. 1:100

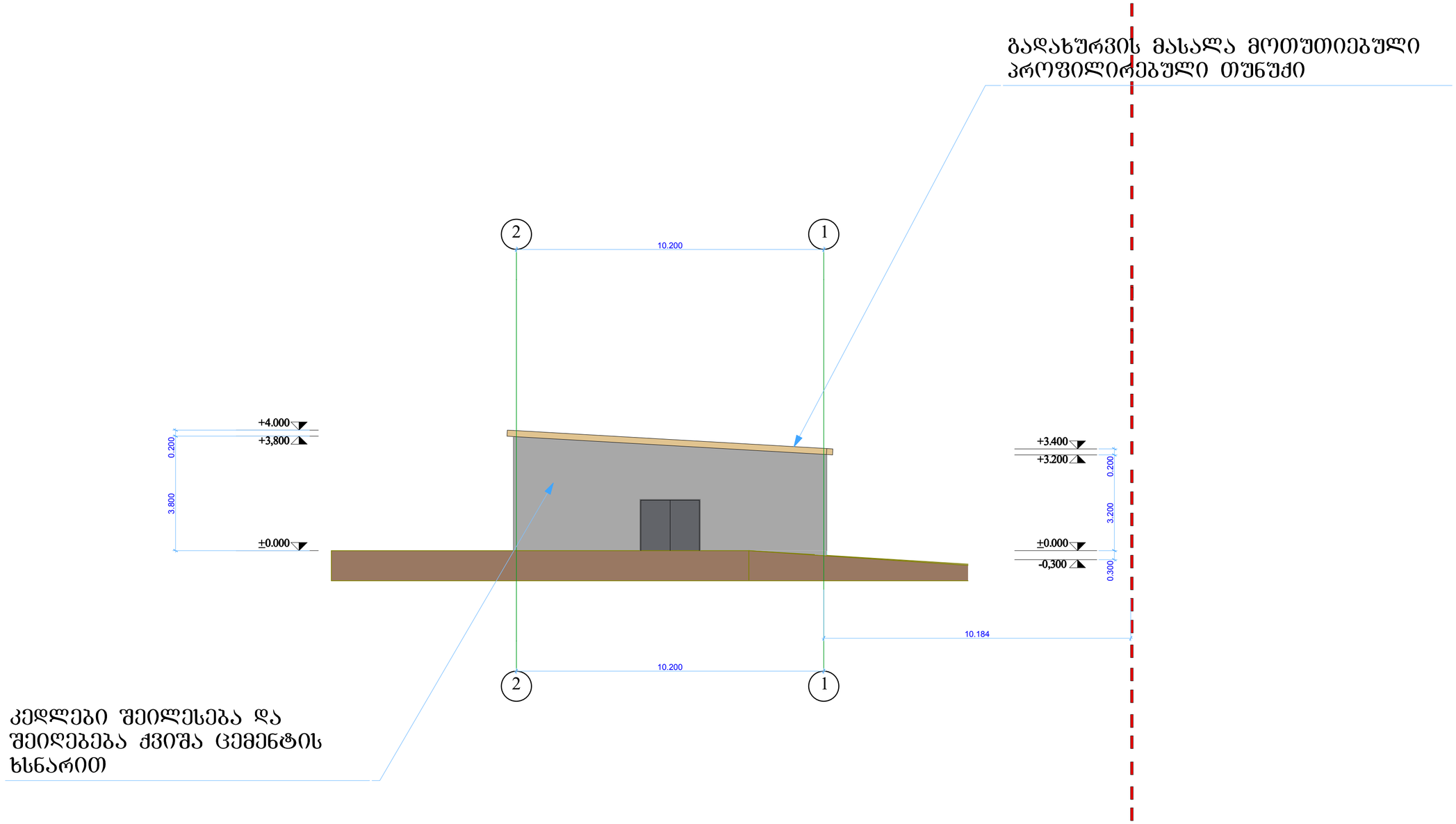

ინდ. მეწარმე ბესიკ გაბათაშვილი	ქ. თბილისი, სადგურ ლილოს მიმდებარე ტერიტორია დამხმერე სათავსოს (საწყობის) პროექტი მესაკუთრე: შ.პ.ს. "კომფორტი 88"		
დირექტორი	ბ. გაბათაშვილი		ფასადი 2-1 ღერძებში მ. 1:100
მთ.არქიტექტორი	ბ. გაბათაშვილი		
არქიტექტორი	ვ. გაბათაშვილი		შურც. №

ფასადი 1-2 ღერძებში მ. 1:100

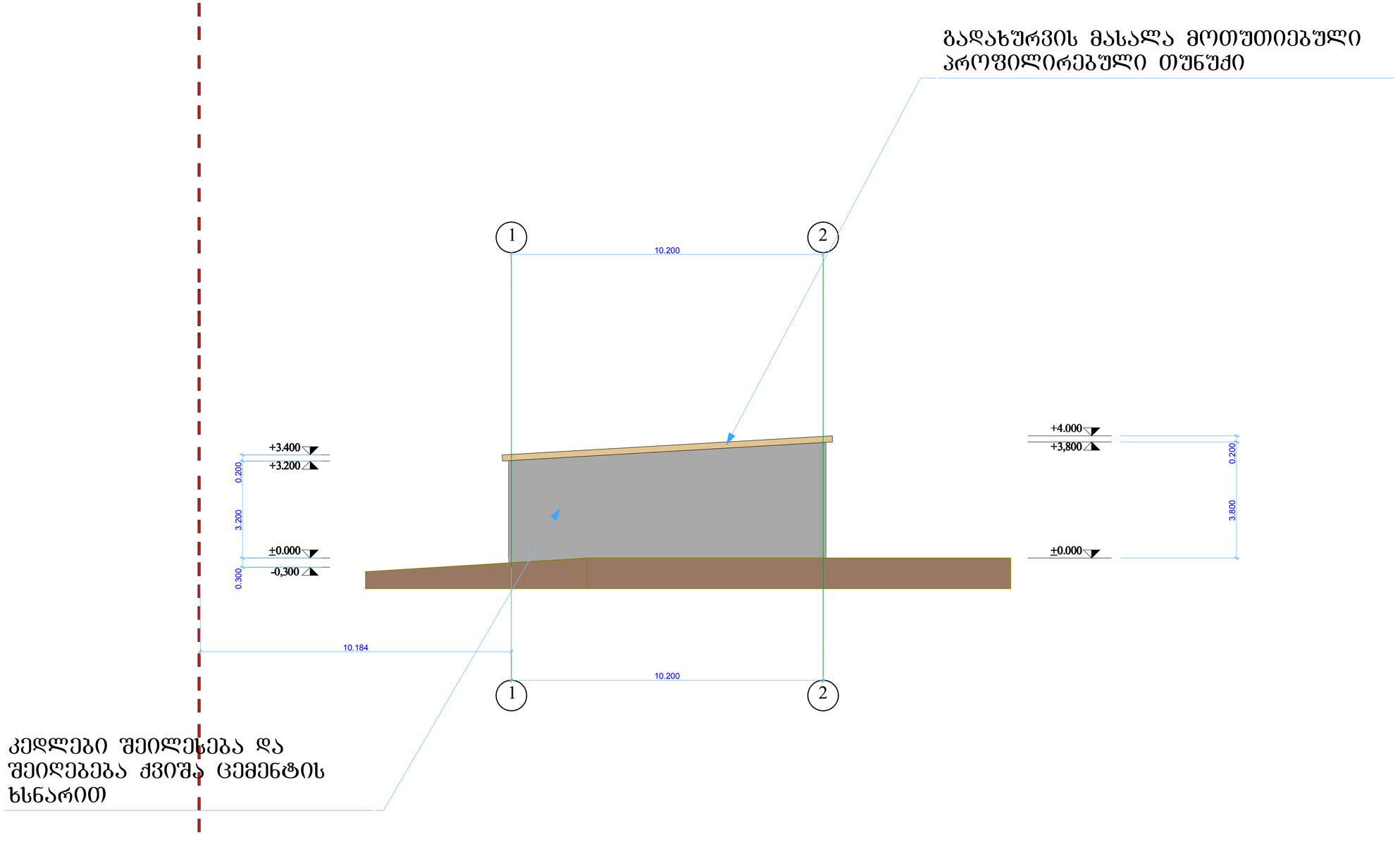

ინდ. მეწარმე ბესიკ გაბათაშვილი	ქ. თბილისი, სადგურ ლილოს მიმდებარე ტერიტორია დამხმერე სათავსოს (საწყობის) პროექტი მესაკუთრე: შ.პ.ს. "კომფორტი 88"		
დირექტორი	ბ. გაბათაშვილი		ფასადი 1-2 ღერძებში მ. 1:100
მთ.არქიტექტორი	ბ. გაბათაშვილი		
არქიტექტორი	ვ. გაბათაშვილი		შურც. №

ფასადი ა-ბ ღერძებში მ. 1:100

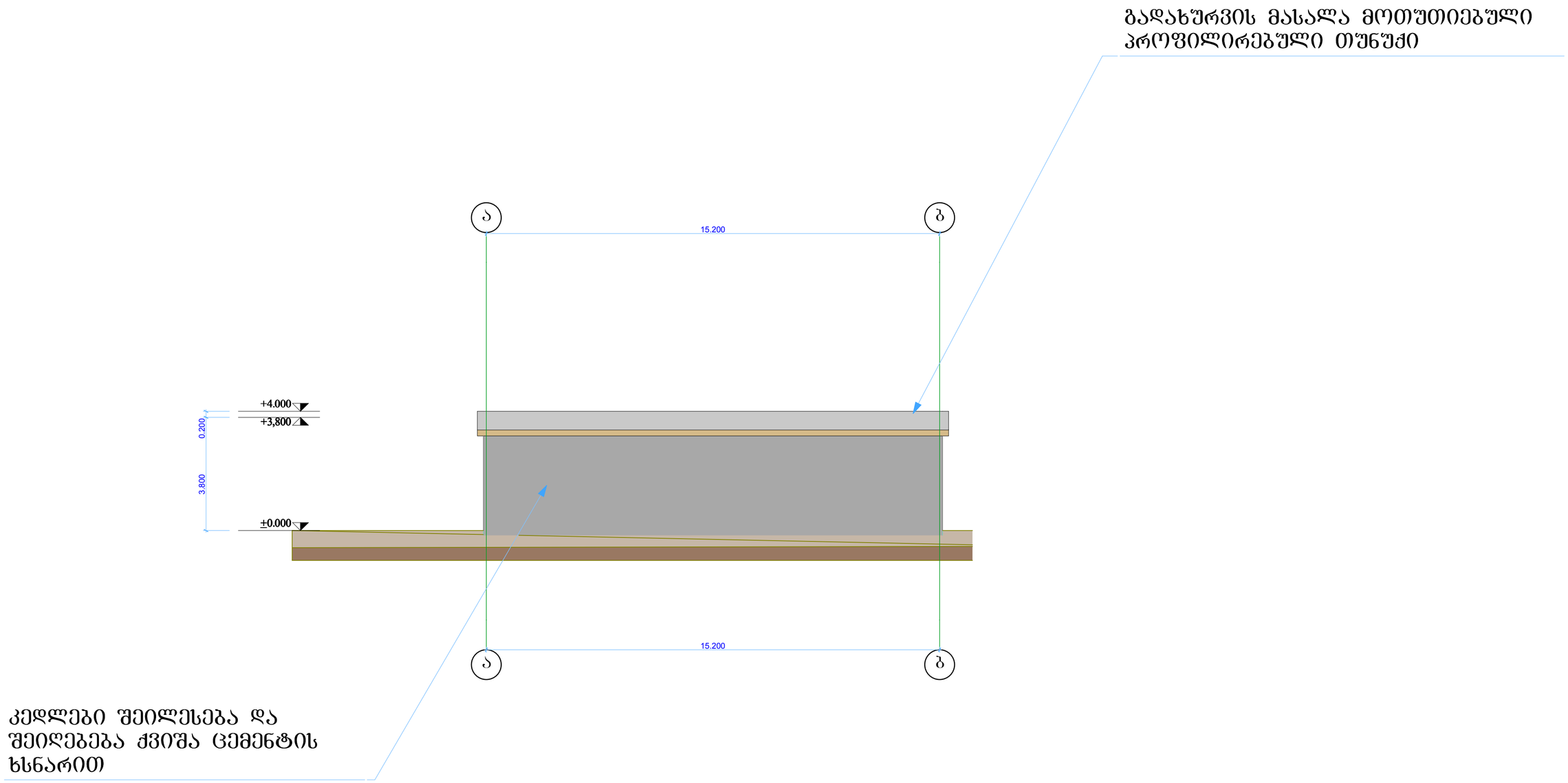

ინდ. მეწარმე ბესიკ ბაბათაშვილი	ქ. თბილისი, საღბურ ლილოს მიმდებარე ტერიტორია ღამხმერე სათავსოს (საწყობის) პროექტი მესაკუთრე: შ.პ.ს. "ქომფორტი 88"		
დირექტორი	ბ. ბაბათაშვილი		ფასადი ა-ბ ღერძებში მ. 1:100
მთ.არქიტექტორი	ბ. ბაბათაშვილი		
არქიტექტორი	ვ. ბაბათაშვილი		შურც. №