ՀԱՅԱՍՏԱՆԻ ՀԱՆՐԱՊԵՏՈՒԹՅԱՆ ԳՅՈՒՄՐԻ ՔԱՂԱՔԱՊԵՏԱՐԱՆ			
Հ. ԳՅՈՒՄՐԻ, ԱՂԱՎՆԱՁՈՐԻ ՓՈՂՈՑ, ԱՅԳԻՀ (ԳՈՀԱՏՈՒՆ ԱՇԽԱՏԱՆՔԱՅԻՆ ՀԱՄԱԼԻՐ), Հ. ՆԱՀԱՊԵՏԻ ՓՈՂՈՑ, ՀԱՍՑԵ ԱՇԽԱՏԱՆՔԱՅԻՆ ՀԱՄԱԼԻՐ (ՆՀՓՀ-125), ՀՀՇՆ-ՈՒՄ ՀԱՍՏԱՏՎԱԾ ՇԻՆԱՐԱՐԱԿԱՆ ՆԱԽԱԳԾԻ ՀԵՂԻՆԱԿԱՀԱՐԿԱՅԻՆ ՄԱՍ			
ՀԱՏԱԿ ՀԱՏԱԿԱԳԾԻ ԱՆՎԱՆՈՒՄԸ	Հ-2		
ՀԱՏԱԿԱԳԾԻ ՍԿԶԲՆԱԿԱՆ ԼՈՒԾՈՒՄՆԵՐ			
ՀՀՇՆ-ՈՒՄ ՀԱՍՏԱՏՎԱԾ ՇԻՆԱՐԱՐԱԿԱՆ ՆԱԽԱԳԾԻ ՀԵՂԻՆԱԿԱՀԱՐԿԱՅԻՆ ՄԱՍ	ՀԱՏԱԿԱԳԾԻ ՄԵՐԿԱՆՇՄԱՆ ԱՄՍԱԹԻՎ	ՀՀՇՆ-ՈՒՄ ՀԱՍՏԱՏՎԱԾ ՇԻՆԱՐԱՐԱԿԱՆ ՆԱԽԱԳԾԻ ՀԵՂԻՆԱԿԱՀԱՐԿԱՅԻՆ ՄԱՍ	ՀՀՇՆ-ՈՒՄ ՀԱՍՏԱՏՎԱԾ ՇԻՆԱՐԱՐԱԿԱՆ ՆԱԽԱԳԾԻ ՀԵՂԻՆԱԿԱՀԱՐԿԱՅԻՆ ՄԱՍ
ՀԱՏԱԿԱԳԾԻ ՄԱՍՆԱԳԻՏԱԿԱՆ ԱՄՍԱԹԻՎ			
ՀԱՏԱԿԱԳԾԻ ԱՆՎԱՆՈՒՄԸ			

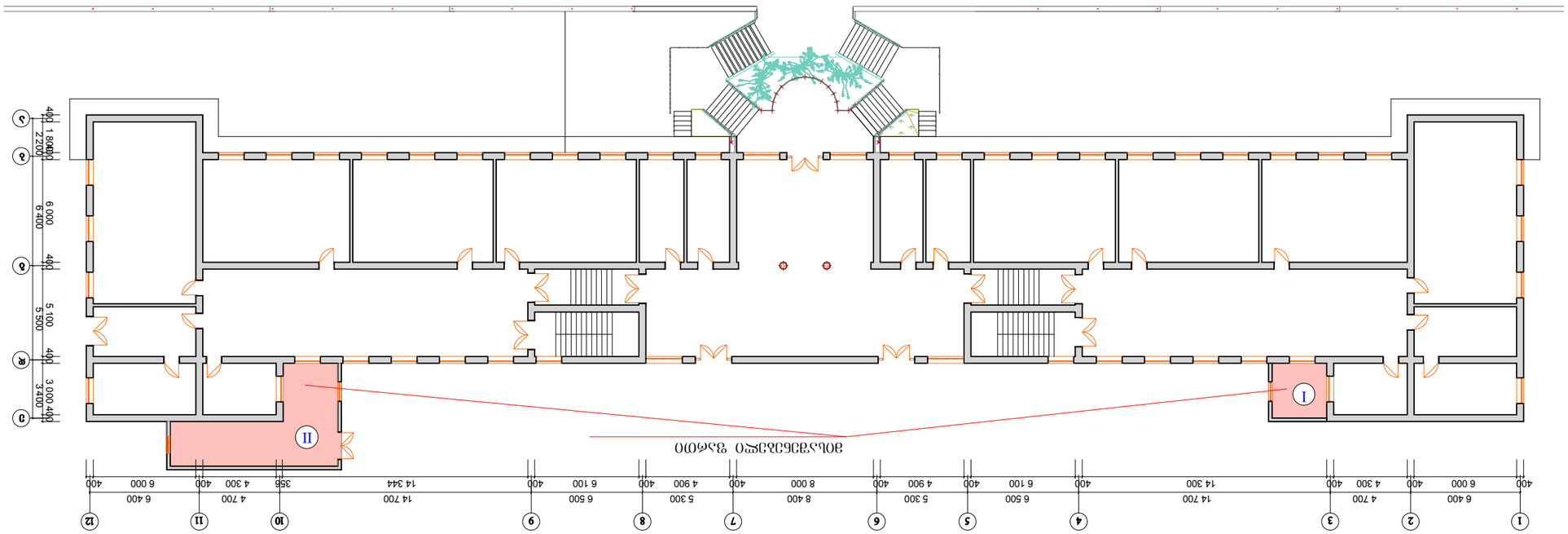

ՀԱՏԱԿԱԳԾԻ ՄԱՍՆԱԿԻ ԼՈՒԾՈՒՄՆԵՐԻ ՀԱՏԱԿ
I ԵՎ II ՀՈՒՆՎԱՐԻ

ՀԱՏԱԿԱԳԾԻ ՏԱՐԱԾՔԱՅԻՆ ՊԼԱՆ

Ա 1:200

ЗАСТРОЙЩИК ОБЩЕСТВО С ОГРАНИЧЕННОЙ ОТВЕТСТВЕННОСТЬЮ «ЭЛИТ ПРОЕКТ»			
Г. ОРЕНБУРГ, ЦЕНТРАЛЬНЫЙ ОКРУГ, ДВЗАО (ТРАНСПОРТНОЕ ОБСЛУЖИВАНИЕ), Г. №7-ЭО, ЗД.ЦЕ. ЗАКАЗЧИК-ЗАСТРОЙЩИК ЗАО ЧОП «ЭЛИТ ПРОЕКТ», ЗАКАЗЧИК-ЗАСТРОЙЩИК ЗАО ЧОП «ЭЛИТ ПРОЕКТ» (№002/125), ЗАКАЗЧИК-ЗАСТРОЙЩИК ЗАО ЧОП «ЭЛИТ ПРОЕКТ»			
ЗАКАЗЧИК-ЗАСТРОЙЩИК ЗАО ЧОП «ЭЛИТ ПРОЕКТ»	Л-3		
ЗАО ЧОП «ЭЛИТ ПРОЕКТ»			
ГИП	Д. ЭЛИТОВ		
Н. КОНТР.	Д. ЭЛИТОВ		
ГАП	Д. ЭЛИТОВ		
ИСП.	Д. ЭЛИТОВ		

Планировочная организация земельного участка

3. 1:100

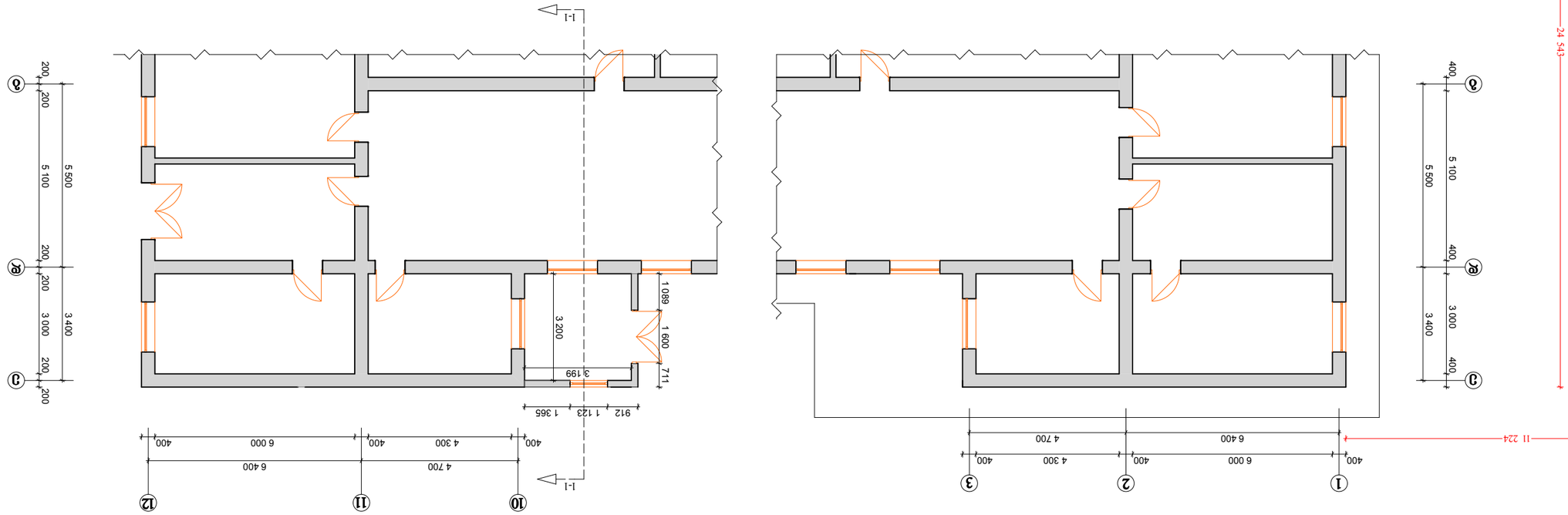

Ъъдъ " з ф ц ч ф " ЗЗЗЗЗ			
ъфдфлфбфдфъфчфо бъчфо			
д. ффзфсфлбо, ъдфффчфо фъсбо, дфдбзо фчфсдфсфоъсфдбзфо ффчфсдфо ъдфчфсфо, "дфсзфоъфоъчъ дфзфзбофс зфчфо бъдбдфчъд (ч#002/125), ъдфффчфо ъдфчфсфо, ъфдфлфбфдфъфчфо ъдфчфсфо (ч#002/127), ъдфффчфо ъдфчфсфо, ъфдфлфбфдфъфчфо ъдфчфсфо д. ч27-780, ъзъл. здфъдъфсфдъфчфо ъдфчфсфо ъдфчфсфо, ъфдфлфбфдфъфчфо ъдфчфсфо	ъфдфлфбфдфъфчфо		ф. зъфсфдзъд
ъдфффчфо ъдфчфсфо зфчфдфсфо фъчфсфо ъдфчфсфо		

Разработано Бабаевой Ю.А.			
Проверил Ахмедов Р.Г.			
Н. контроль Ахмедов Р.Г.			
ГИП Ахмедов Р.Г.			

Жилой дом по ул. Ленина, 45 в г. Дербенте	Стадия
План 1-го этажа	Лист 3
	Листов 5
ООО "Проектстройсервис" г. Дербент, ул. Ленина, 45, тел. 3-11-22	

Масштаб 1:100

Согласовано

Инв. № подл.

Подпись и дата

Взам. инв. №

Инв. № дубл.

Подпись и дата

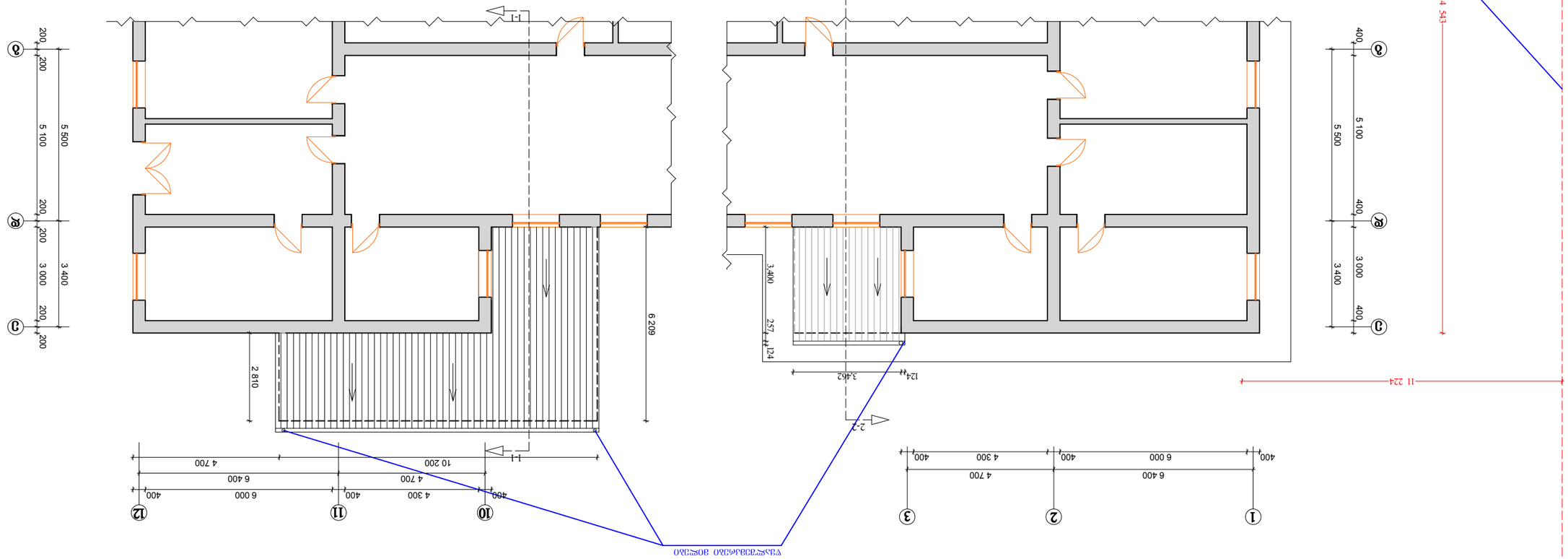

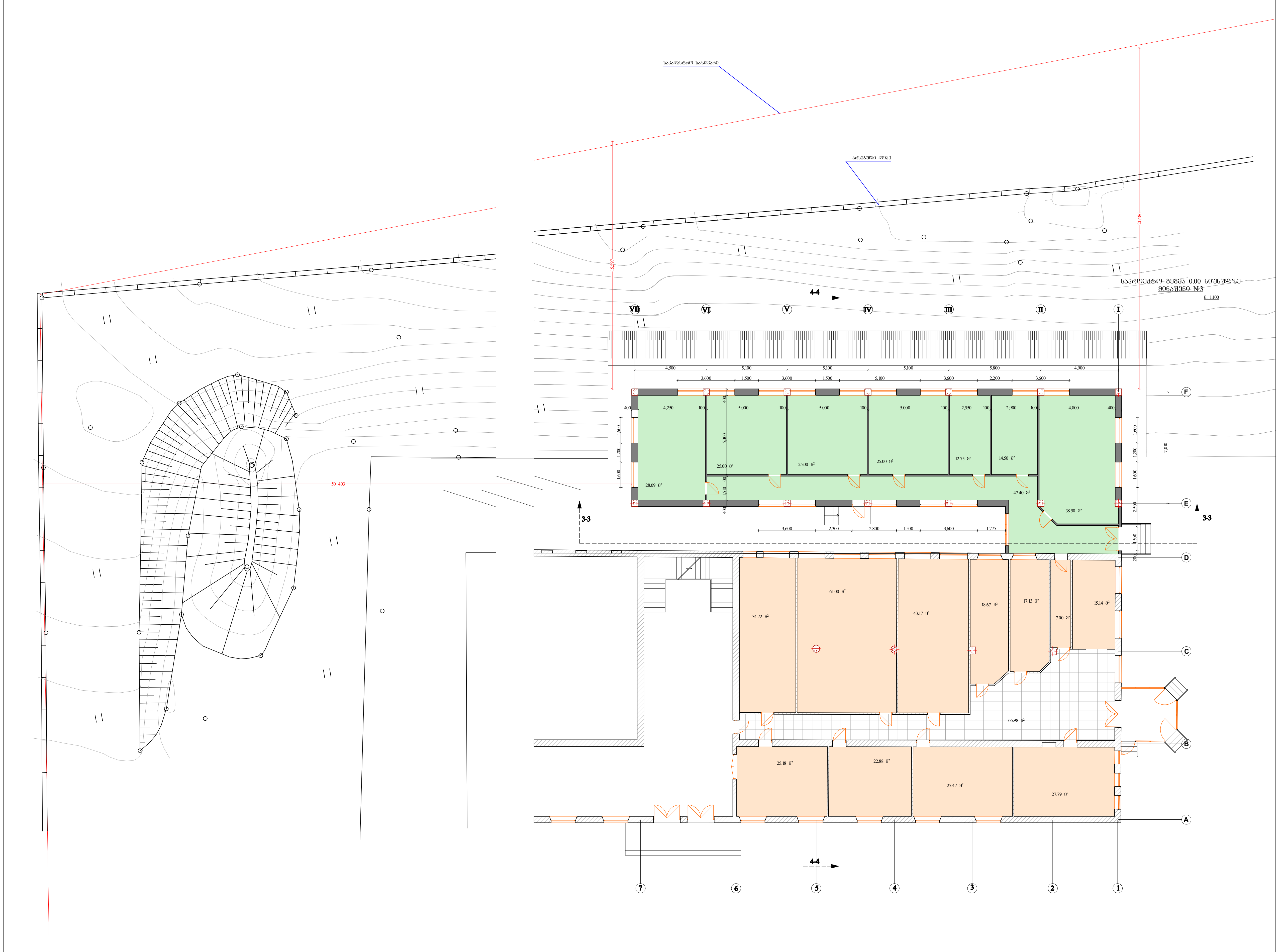

არქიტექტურული ნაწილი		შ.პ.ს. " გ რ ო ს ო "		
ქ. თბილისი, სექტორი ისანი, ძმები ორბელიანების ქ. №7-ში, შ.პ.ს. არასახელმწიფო საერო სკოლის, "ალბიონი"-ს კუთვნილ მიწის ნაკვეთზე (№002/125), საბავშვო ბაღის II ბლოკის მოწყობის პროექტი		დირექტორი		გ. კირთაძე
		არქიტექტორი		დ. მაღრაძე
საპროექტო გეგმა 0.00 ნიშნულზე მინაშენი №3	ა-5			

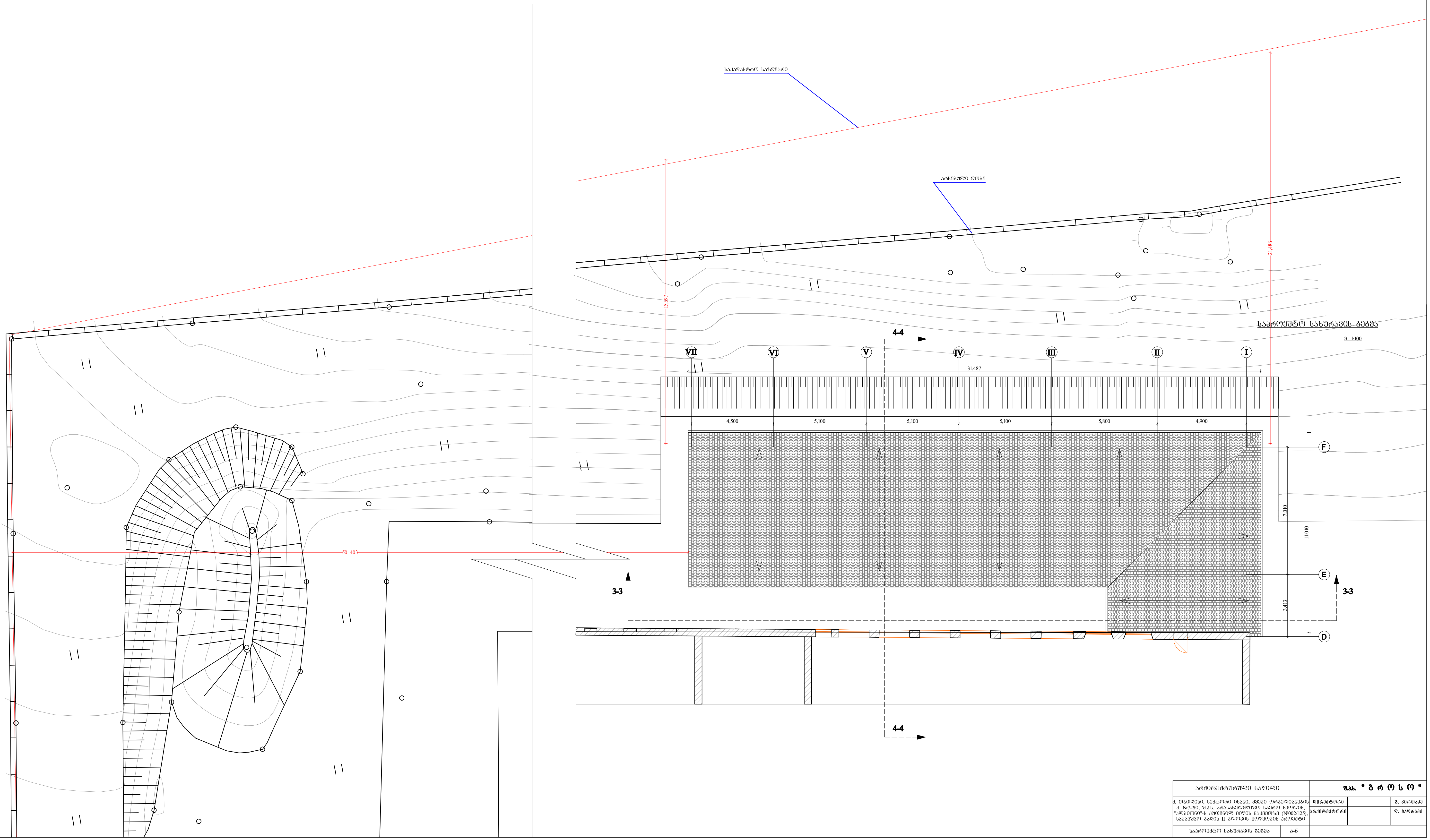

არქიტექტურული ნაწილი		შ.პ.ს. " გ რ ო ს ო "		
ქ. თბილისი, სექტორი ისანი, ძმები ორბელიანების ქ. №7-ში, შ.პ.ს. არასახელმწიფო საერო სკოლის, "ალბიონი"-ს კუთვნილ მიწის ნაკვეთზე (№002/125), საბავშვო ბაღის II ბლოკის მოწყობის პროექტი		დირექტორი		გ. კირთაძე
		არქიტექტორი		დ. მაღრაძე
საპროექტო სახურავის გეგმა	ა-6			