დამკვეთი: შ.პ.ს "ჯორჯიან დეველოპმენტ გრუპი"
დამკვეთი: მაგული პავლიაშვილი
საპროექტო ორგანიზაცია: შ.პ.ს დიზაინ ლაინ ჯორჯია

მისამართი: ქ.თბილისი გულიას ქ.№6

არსებული კომერციული დანიშნულების შენობის რეკონსტრუქციის პროექტი



დირექტორი: თ. ხოფერია
არქიტექტორი: ნ.სლოვინსკი

არქიტექტურული მუშა პროექტი

თბილისი 2014 წ

SLOWINSKY
DEISING LINE

დასაშენებელი მოცულობა

არსებული ობიექტი

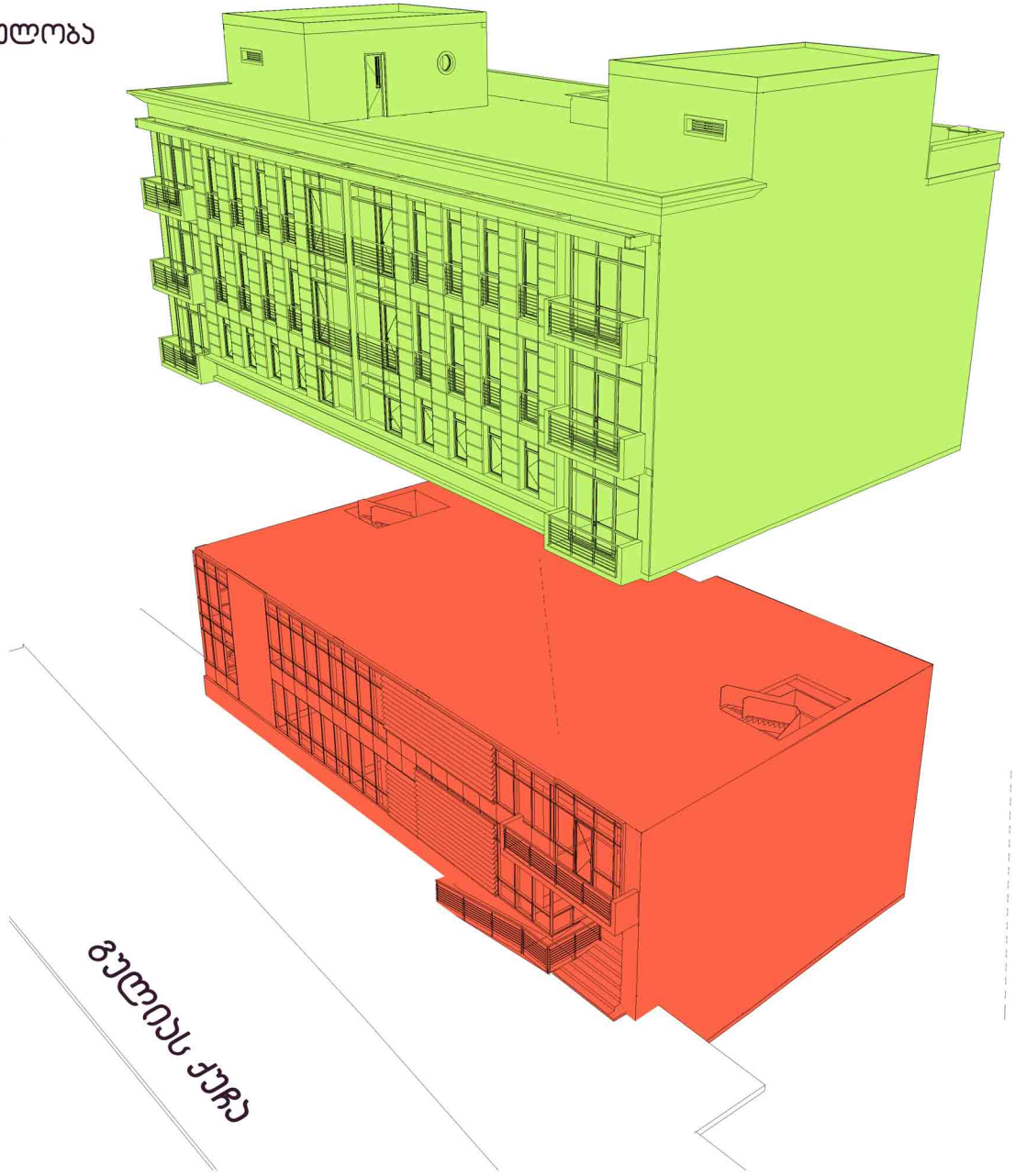

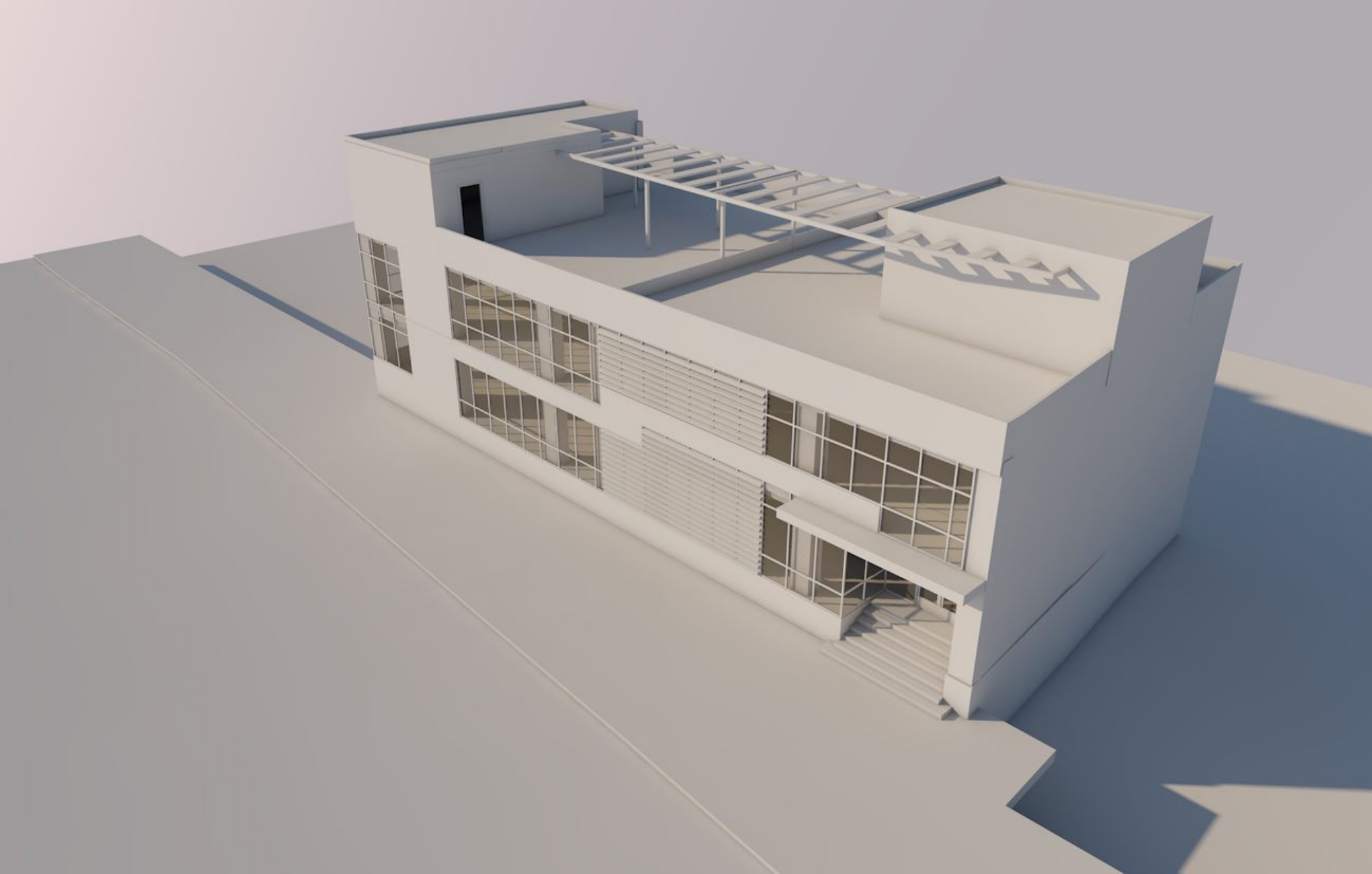

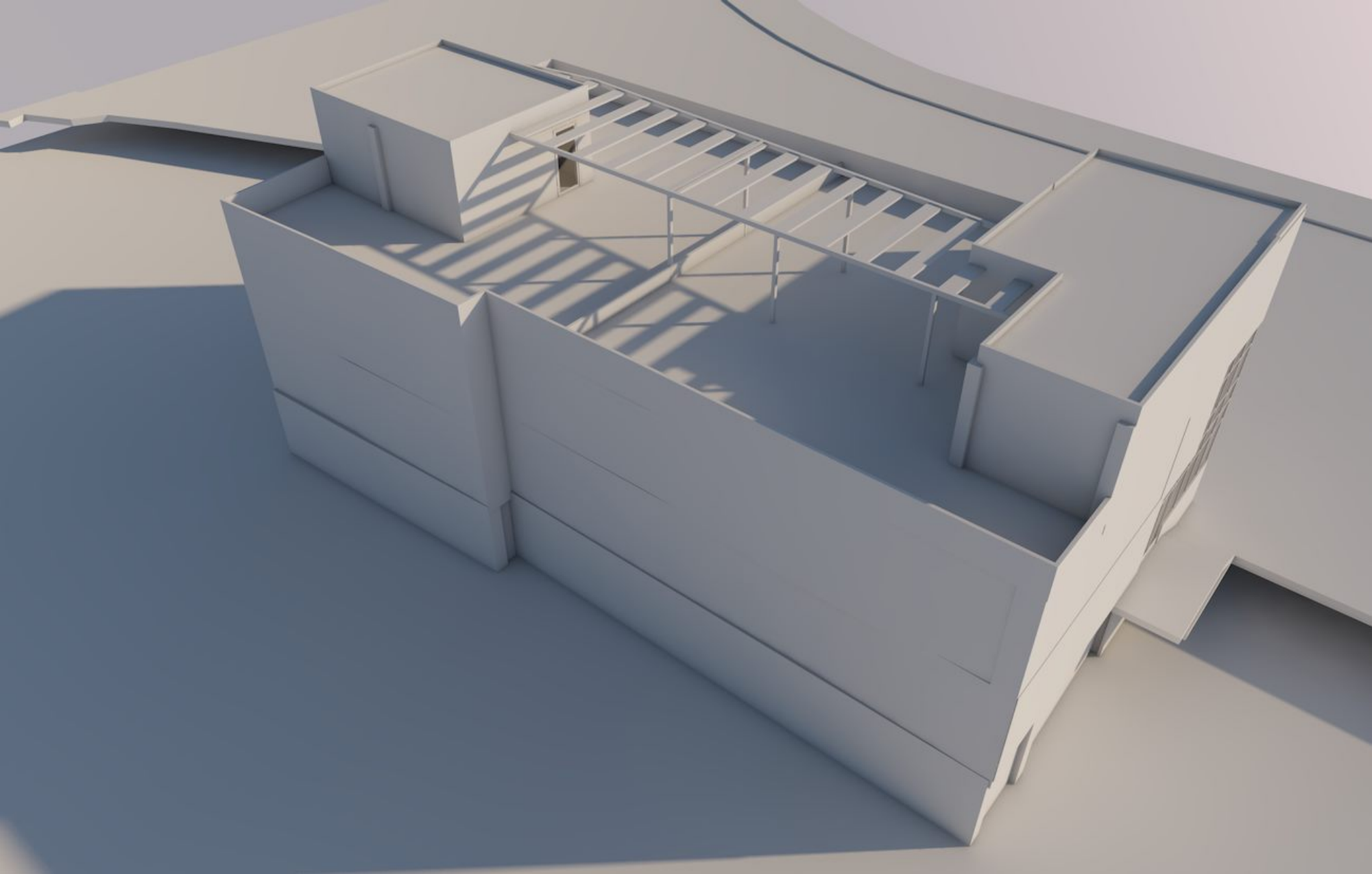

SLOWINSKY

ամառանոցային համալիրի գլխավոր հատակագիծ

Մասշտաբ 1:2000

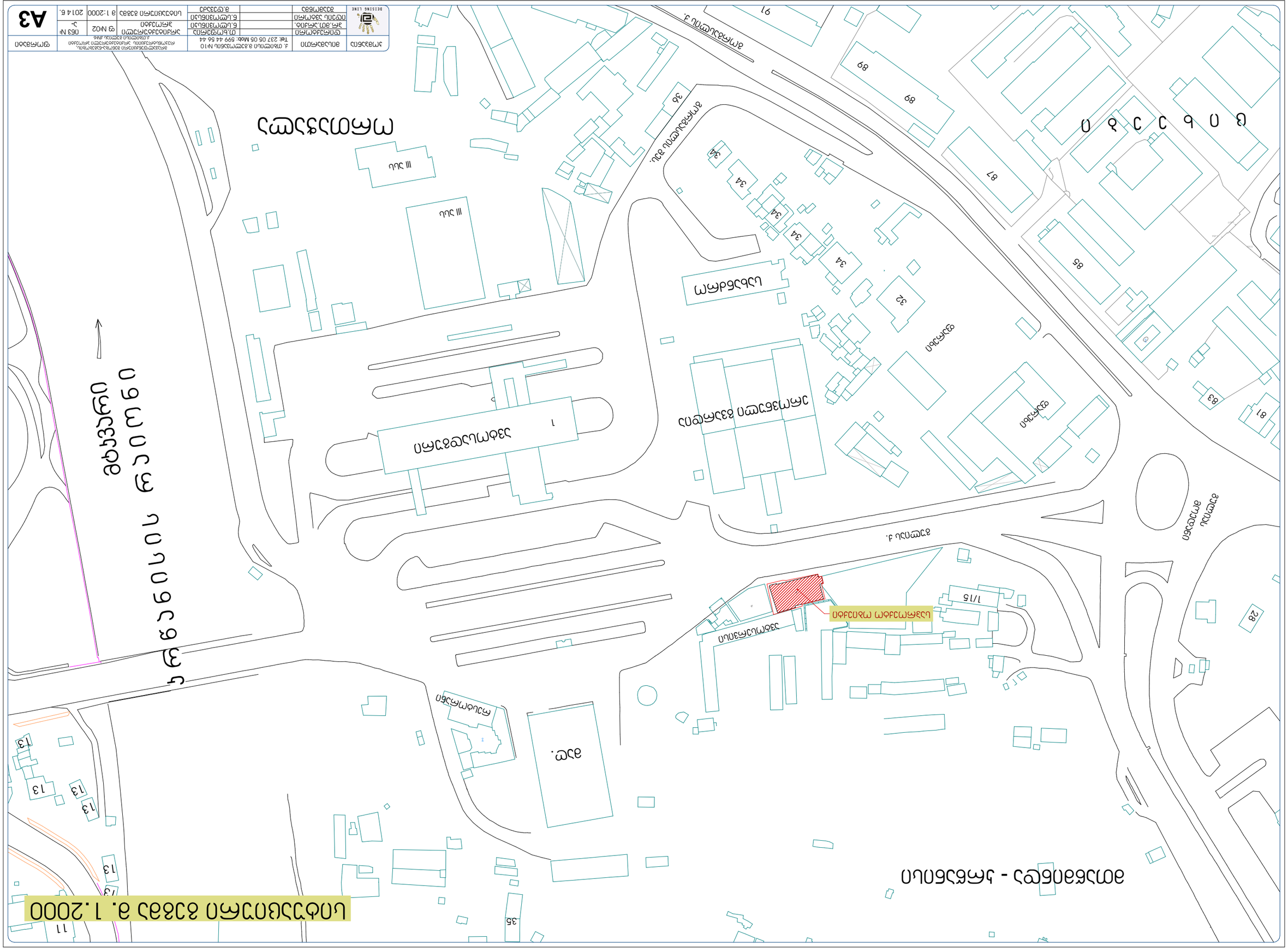
Ա
Ա
Ա



კომპანია	დირექტორი		თ.ხოფერია	
DEISING LINE	პრ.მთ.არქიტ.		ნ.სლოვინსკი	
	შეამოწმა		მ.დევაძე	
	გულიას ქუჩა გენგეგმა მ. 1.500		ფ №03	2014 წ.

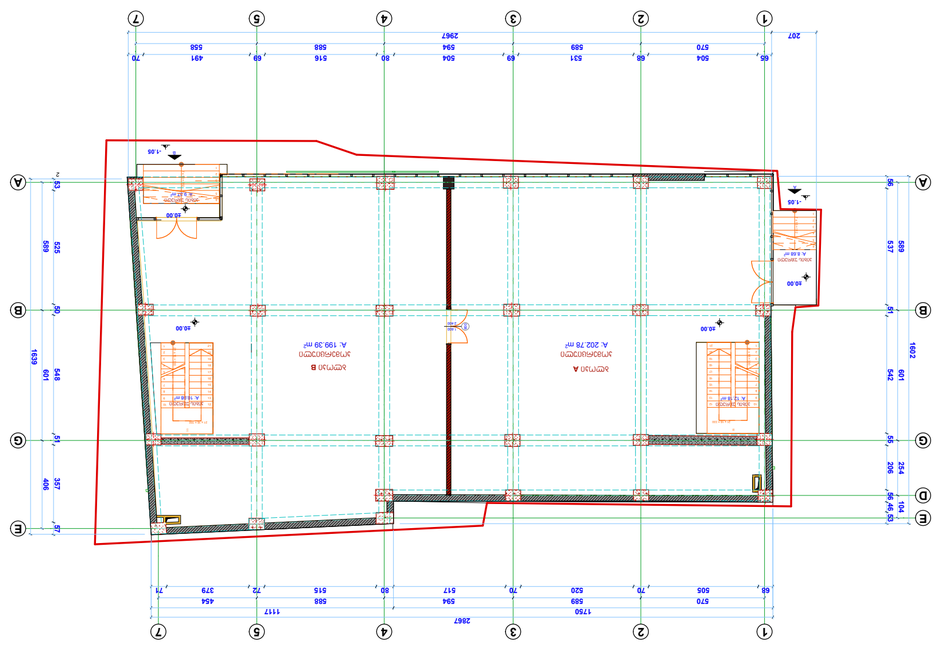
1750
2867
1117
207
2967
A. 202.78 m²
A. 199.39 m²
A. 8.88 m²
A. 8.88 m²
A. 8.18 m²
A. 8.18 m²
A. 8.18

არსებული სიტუაცია გეგმა +3.30 ნიშნულზე

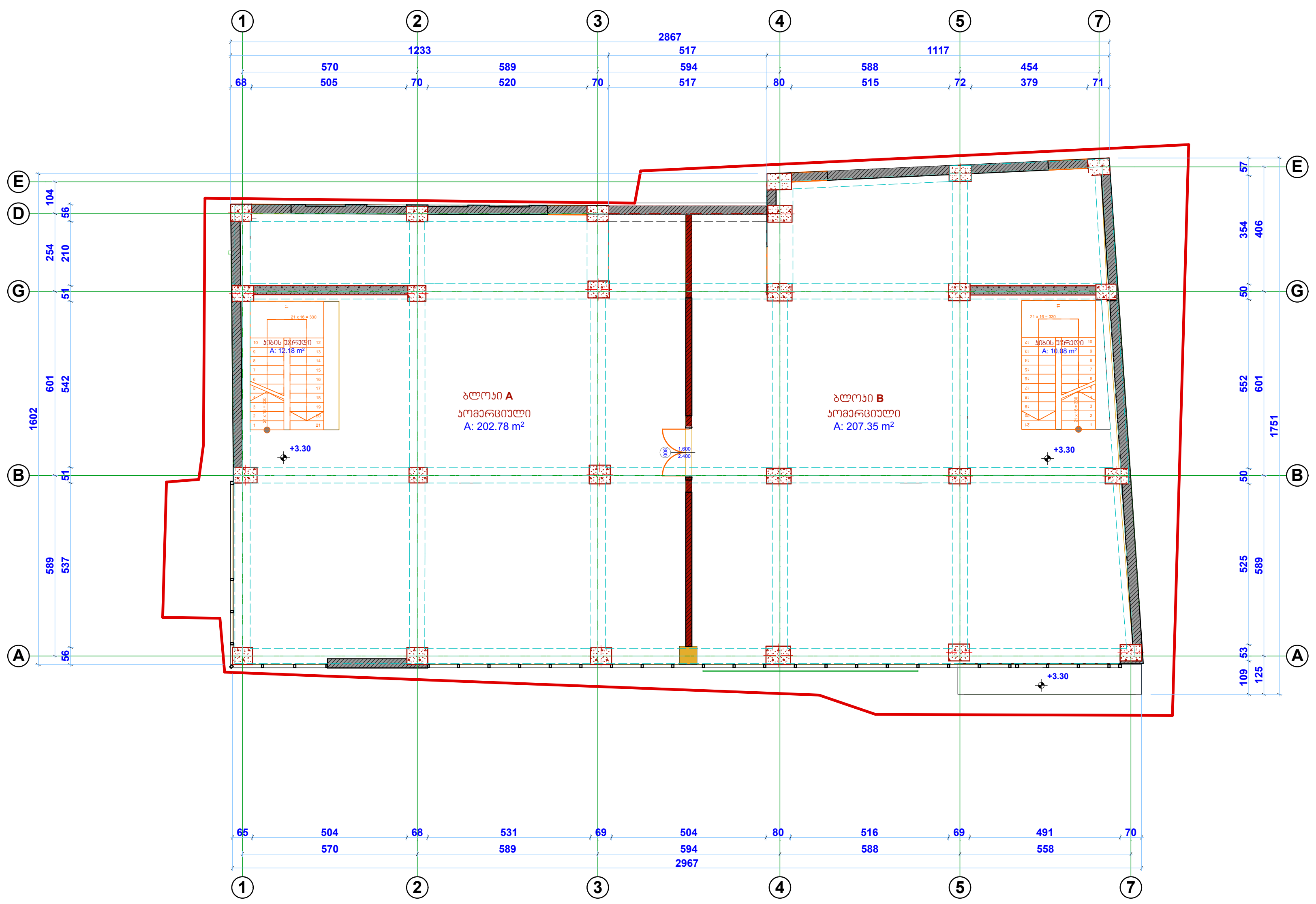

პროექტის მიხედვით გეგმა +3.30 ნიშნულზე

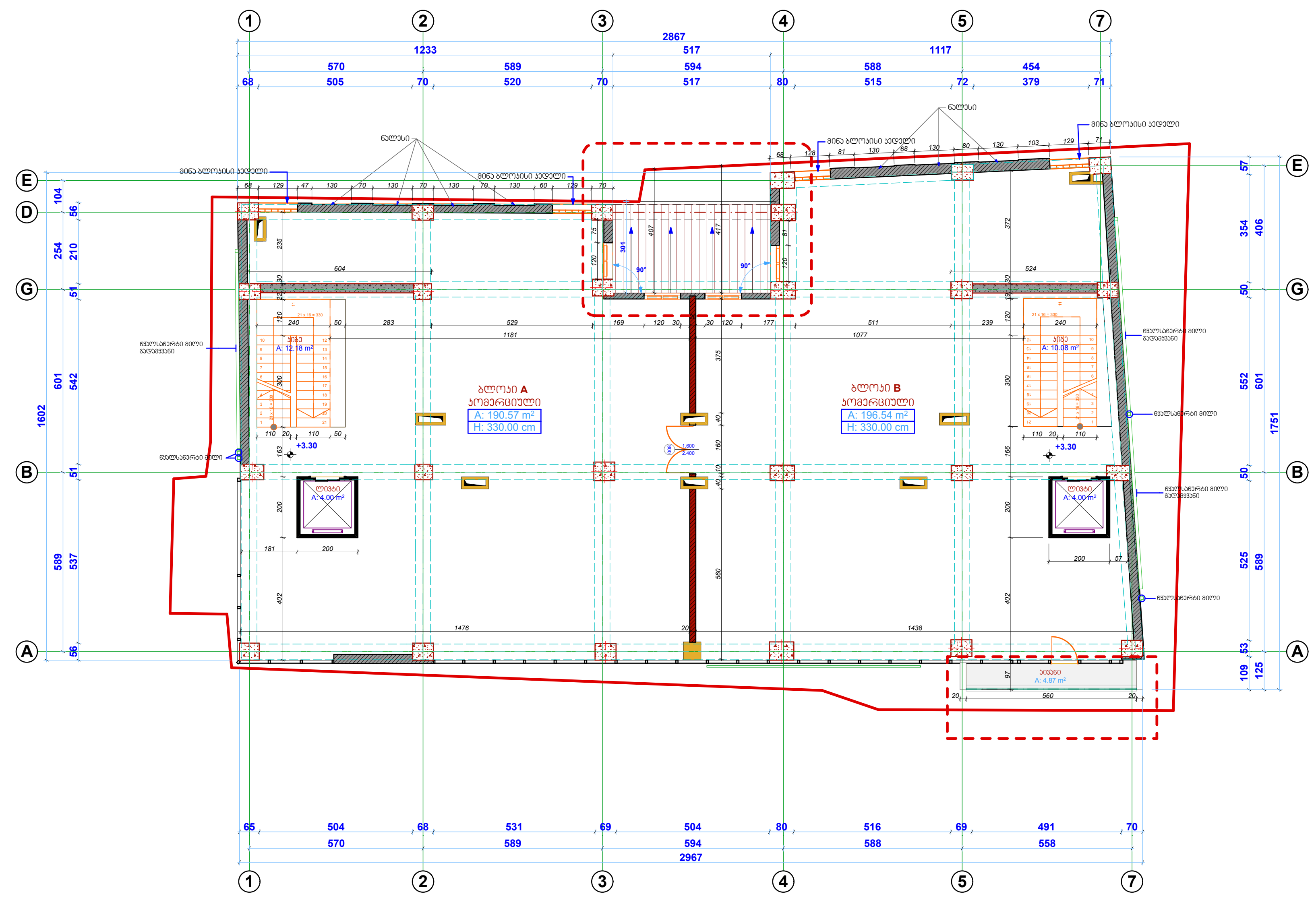

არსებული სიტუაცია ტერასის გეგმა +6.60 ნიშნულზე

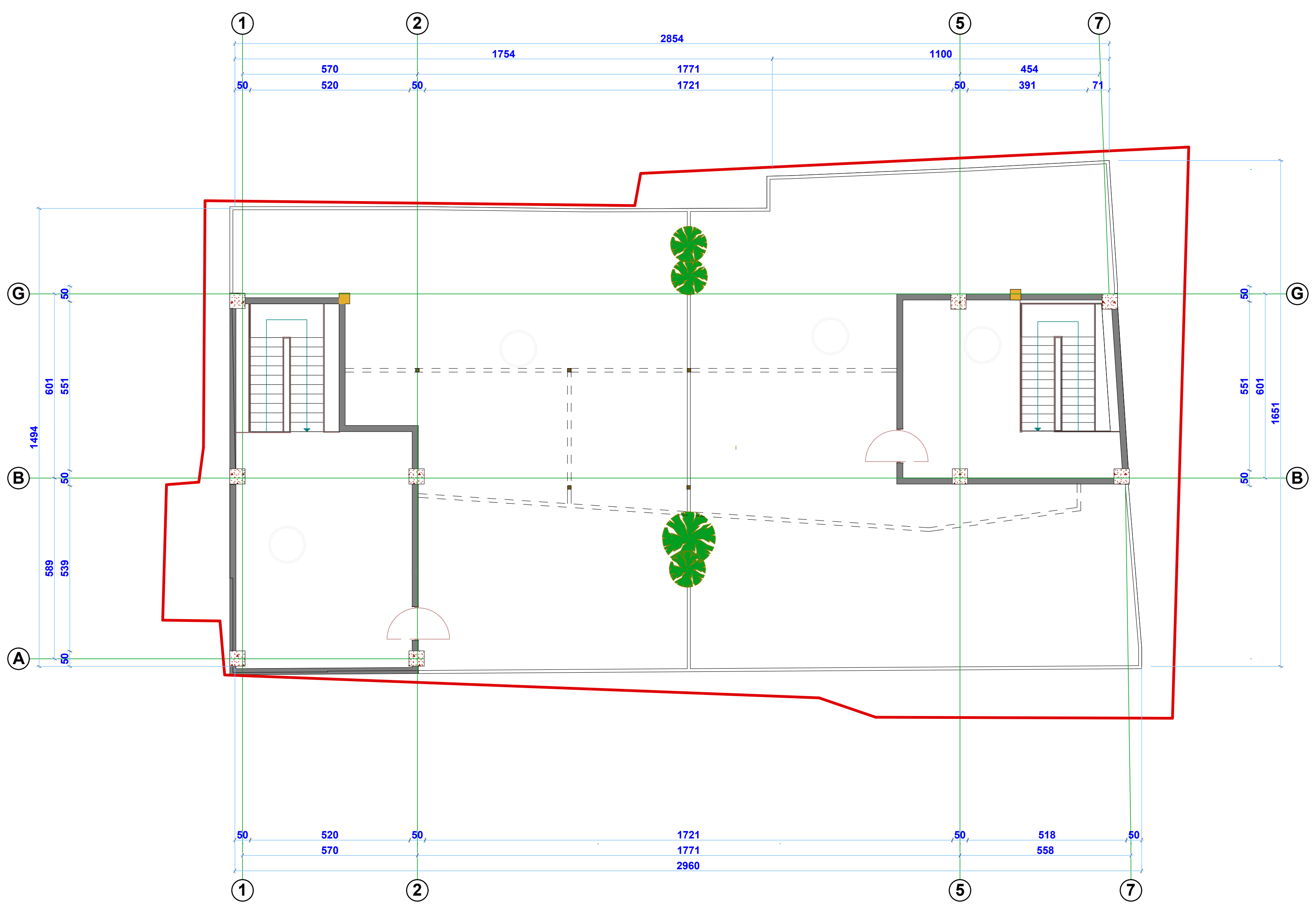

პროექტის მიხედვით გეგმა +6.60 ნიშნულზე

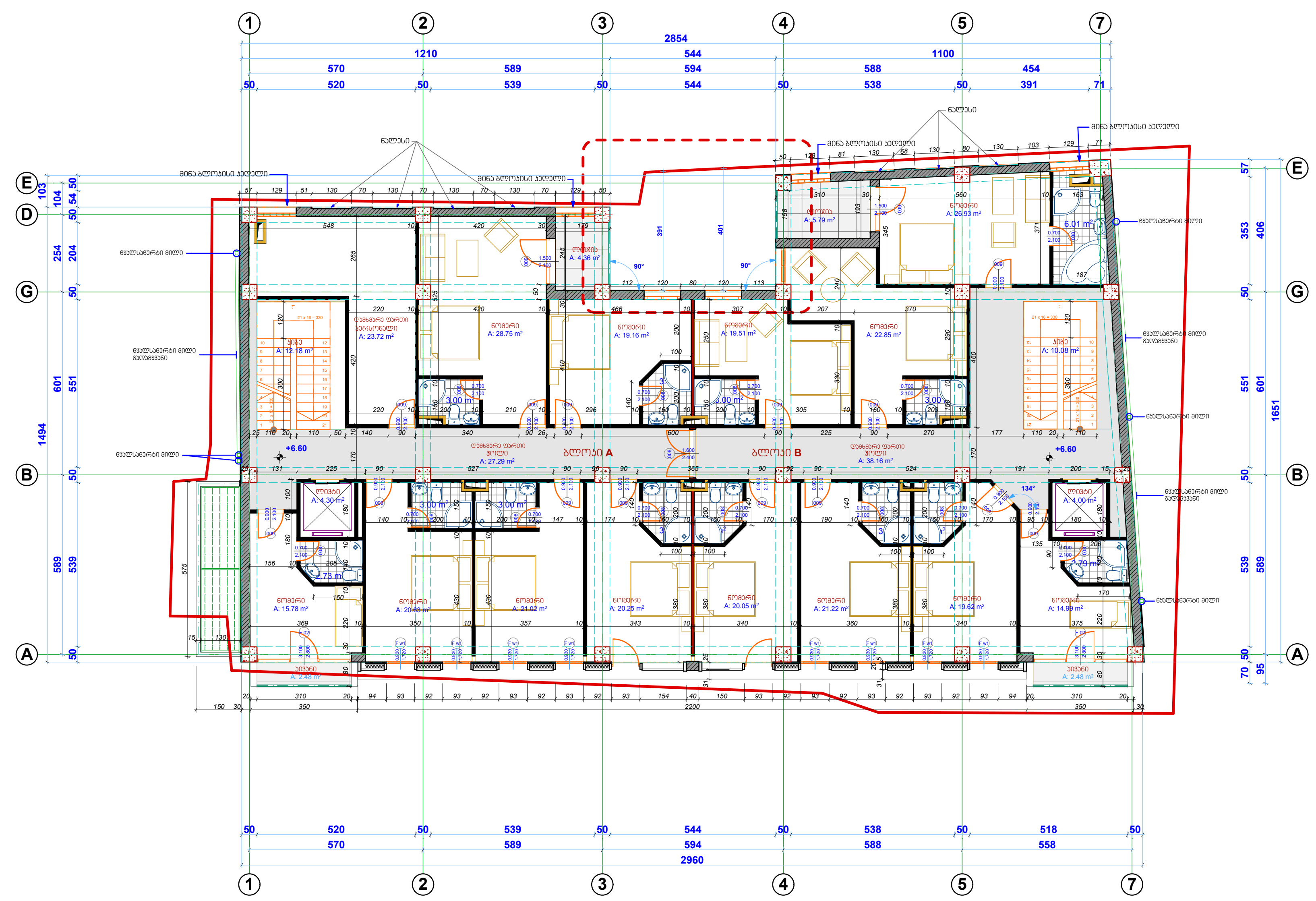

მრავალფუნქციური შენობა-ნაგებობის, რეკონსტრუქციის არქიტექტურული პროექტი

მისამართი

ქ. თბილისი
გულიას ქუჩა №6
(ნაკვ.008/141)

ნაკვეთის წინა ნომერი 008/085

პირობითი აღნიშვნები

პროექტში შეტანილი ცვლილება

შენიშვნა

№3 არსებულ +3.30 ნიშნულზე შეტანილია ორი ცვლილება: 1)ემატება ლიფტები. 2) ღერძებს G/D და 3/4 შორის ხდება არსებული კედლების და მოცემული სართულის გადახურვის ფილის შემოჭრა ღერძი D-დან 2.70 მ-ით ღერძ G-მდე. რიგელი რჩება. აივანი ეწყობა უკვე არსებულ ფილაზე

№4 არსებულ +6.60 ნიშნულზე შეტანილია ორი ცვლილება: 1)ეკეტება სრულყოფილი სართული. 2) ღერძებს G/D და 3/4 შორის ხდება არსებული სართულის გადახურვის ფილის შემოჭრა ღერძი D-დან 2.70 მ-ით ღერძ G-მდე. .

კომპანია	მისამართი
DEISING LINE	ქ. თბილისი მ.გელოვანის №10 Tel: 237 05 05 Mob: 599 44 56 44
დირექტორი	თ.ხოფერია
პრ.მთ.არქიტ.	ნ.სლოვინსკი
იდეის ავტორი	ნ.სლოვინსკი
შემოწმება	მ.დეკაძე

არქიტექტურული პროექტი

გეგმები +3.30 და +6.60 ნიშნულებზე		ფორმატი
ფ №03		A2
მ 1:200	2014 წ.	

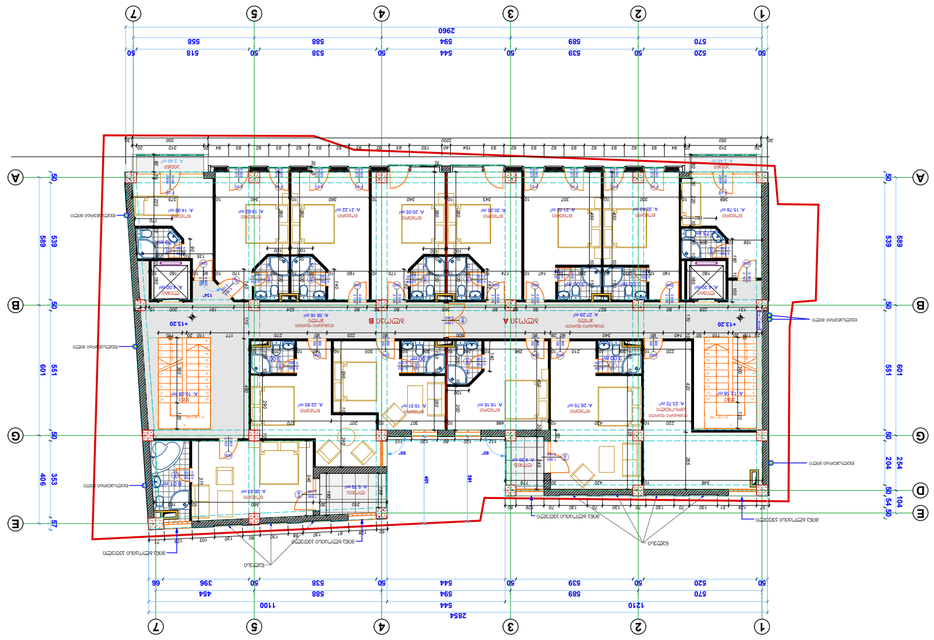

Схема благоустрою з відведенням земельної ділянки +13.20 та +9.90

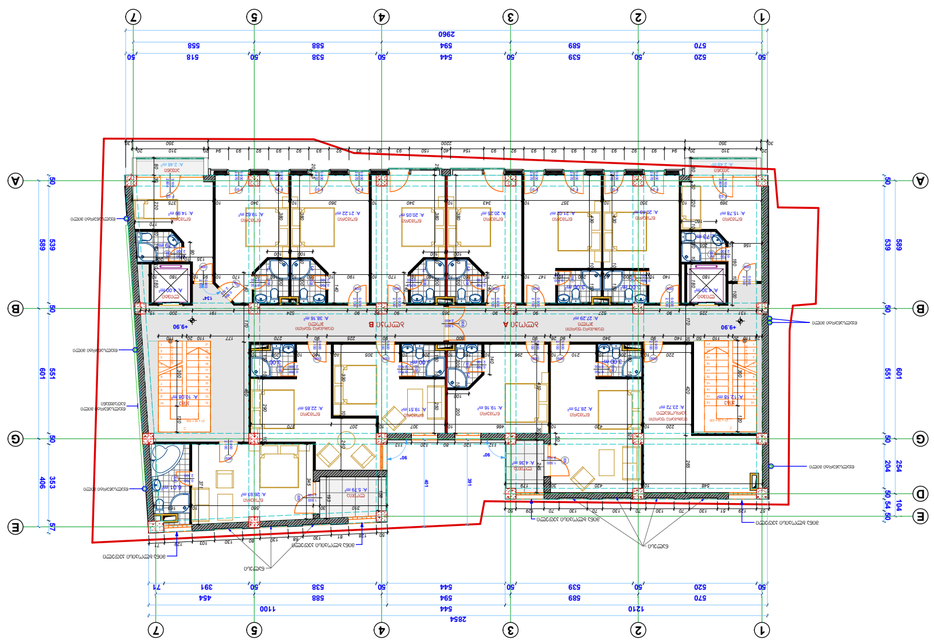

Схема благоустрою з відведенням земельної ділянки +9.90 та +13.20

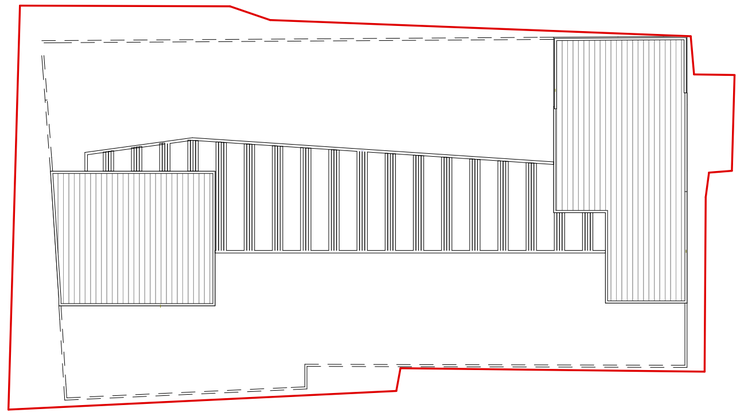

Схема благоустрою з відведенням земельної ділянки +9.90 та +13.20

Житловий будинок з вбудованими приміщеннями громадського призначення та вбудованими приміщеннями для паркінгу, що знаходиться за адресою: м. Київ, вул. Ділова, 6-А, 6-Б, 6-В, 6-Г, 6-Ґ, 6-Д, 6-Е, 6-Є, 6-Ж, 6-З, 6-И, 6-І, 6-Ї, 6-К, 6-Л, 6-М, 6-Н, 6-О, 6-П, 6-Р, 6-С, 6-Т, 6-У, 6-Ф, 6-Х, 6-Ц, 6-Ч, 6-Ш, 6-Щ, 6-Ь, 6-Ю, 6-Я, 6-Ю-1, 6-Ю-2, 6-Ю-3, 6-Ю-4, 6-Ю-5, 6-Ю-6, 6-Ю-7, 6-Ю-8, 6-Ю-9, 6-Ю-10, 6-Ю-11, 6-Ю-12, 6-Ю-13, 6-Ю-14, 6-Ю-15, 6-Ю-16, 6-Ю-17, 6-Ю-18, 6-Ю-19, 6-Ю-20, 6-Ю-21, 6-Ю-22, 6-Ю-23, 6-Ю-24, 6-Ю-25, 6-Ю-26, 6-Ю-27, 6-Ю-28, 6-Ю-29, 6-Ю-30, 6-Ю-31, 6-Ю-32, 6-Ю-33, 6-Ю-34, 6-Ю-35, 6-Ю-36, 6-Ю-37, 6-Ю-38, 6-Ю-39, 6-Ю-40, 6-Ю-41, 6-Ю-42, 6-Ю-43, 6-Ю-44, 6-Ю-45, 6-Ю-46, 6-Ю-47, 6-Ю-48, 6-Ю-49, 6-Ю-50, 6-Ю-51, 6-Ю-52, 6-Ю-53, 6-Ю-54, 6-Ю-55, 6-Ю-56, 6-Ю-57, 6-Ю-58, 6-Ю-59, 6-Ю-60, 6-Ю-61, 6-Ю-62, 6-Ю-63, 6-Ю-64, 6-Ю-65, 6-Ю-66, 6-Ю-67, 6-Ю-68, 6-Ю-69, 6-Ю-70, 6-Ю-71, 6-Ю-72, 6-Ю-73, 6-Ю-74, 6-Ю-75, 6-Ю-76, 6-Ю-77, 6-Ю-78, 6-Ю-79, 6-Ю-80, 6-Ю-81, 6-Ю-82, 6-Ю-83, 6-Ю-84, 6-Ю-85, 6-Ю-86, 6-Ю-87, 6-Ю-88, 6-Ю-89, 6-Ю-90, 6-Ю-91, 6-Ю-92, 6-Ю-93, 6-Ю-94, 6-Ю-95, 6-Ю-96, 6-Ю-97, 6-Ю-98, 6-Ю-99, 6-Ю-100, 6-Ю-101, 6-Ю-102, 6-Ю-103, 6-Ю-104, 6-Ю-105, 6-Ю-106, 6-Ю-107, 6-Ю-108, 6-Ю-109, 6-Ю-110, 6-Ю-111, 6-Ю-112, 6-Ю-113, 6-Ю-114, 6-Ю-115, 6-Ю-116, 6-Ю-117, 6-Ю-118, 6-Ю-119, 6-Ю-120, 6-Ю-121, 6-Ю-122, 6-Ю-123, 6-Ю-124, 6-Ю-125, 6-Ю-126, 6-Ю-127, 6-Ю-128, 6-Ю-129, 6-Ю-130, 6-Ю-131, 6-Ю-132, 6-Ю-133, 6-Ю-134, 6-Ю-135, 6-Ю-136, 6-Ю-137, 6-Ю-138, 6-Ю-139, 6-Ю-140, 6-Ю-141, 6-Ю-142, 6-Ю-143, 6-Ю-144, 6-Ю-145, 6-Ю-146, 6-Ю-147, 6-Ю-148, 6-Ю-149, 6-Ю-150, 6-Ю-151, 6-Ю-152, 6-Ю-153, 6-Ю-154, 6-Ю-155, 6-Ю-156, 6-Ю-157, 6-Ю-158, 6-Ю-159, 6-Ю-160, 6-Ю-161, 6-Ю-162, 6-Ю-163, 6-Ю-164, 6-Ю-165, 6-Ю-166, 6-Ю-167, 6-Ю-168, 6-Ю-169, 6-Ю-170, 6-Ю-171, 6-Ю-172, 6-Ю-173, 6-Ю-174, 6-Ю-175, 6-Ю-176, 6-Ю-177, 6-Ю-178, 6-Ю-179, 6-Ю-180, 6-Ю-181, 6-Ю-182, 6-Ю-183, 6-Ю-184, 6-Ю-185, 6-Ю-186, 6-Ю-187, 6-Ю-188, 6-Ю-189, 6-Ю-190, 6-Ю-191, 6-Ю-192, 6-Ю-193, 6-Ю-194, 6-Ю-195, 6-Ю-196, 6-Ю-197, 6-Ю-198, 6-Ю-199, 6-Ю-200, 6-Ю-201, 6-Ю-202, 6-Ю-203, 6-Ю-204, 6-Ю-205, 6-Ю-206, 6-Ю-207, 6-Ю-208, 6-Ю-209, 6-Ю-210, 6-Ю-211, 6-Ю-212, 6-Ю-213, 6-Ю-214, 6-Ю-215, 6-Ю-216, 6-Ю-217, 6-Ю-218, 6-Ю-219, 6-Ю-220, 6-Ю-221, 6-Ю-222, 6-Ю-223, 6-Ю-224, 6-Ю-225, 6-Ю-226, 6-Ю-227, 6-Ю-228, 6-Ю-229, 6-Ю-230, 6-Ю-231, 6-Ю-232, 6-Ю-233, 6-Ю-234, 6-Ю-235, 6-Ю-236, 6-Ю-237, 6-Ю-238, 6-Ю-239, 6-Ю-240, 6-Ю-241, 6-Ю-242, 6-Ю-243, 6-Ю-244, 6-Ю-245, 6-Ю-246, 6-Ю-247, 6-Ю-248, 6-Ю-249, 6-Ю-250, 6-Ю-251, 6-Ю-252, 6-Ю-253, 6-Ю-254, 6-Ю-255, 6-Ю-256, 6-Ю-257, 6-Ю-258, 6-Ю-259, 6-Ю-260, 6-Ю-261, 6-Ю-262, 6-Ю-263, 6-Ю-264, 6-Ю-265, 6-Ю-266, 6-Ю-267, 6-Ю-268, 6-Ю-269, 6-Ю-270, 6-Ю-271, 6-Ю-272, 6-Ю-273, 6-Ю-274, 6-Ю-275, 6-Ю-276, 6-Ю-277, 6-Ю-278, 6-Ю-279, 6-Ю-280, 6-Ю-281, 6-Ю-282, 6-Ю-283, 6-Ю-284, 6-Ю-285, 6-Ю-286, 6-Ю-287, 6-Ю-288, 6-Ю-289, 6-Ю-290, 6-Ю-291, 6-Ю-292, 6-Ю-293, 6-Ю-294, 6-Ю-295, 6-Ю-296, 6-Ю-297, 6-Ю-298, 6-Ю-299, 6-Ю-300, 6-Ю-301, 6-Ю-302, 6-Ю-303, 6-Ю-304, 6-Ю-305, 6-Ю-306, 6-Ю-307, 6-Ю-308, 6-Ю-309, 6-Ю-310, 6-Ю-311, 6-Ю-312, 6-Ю-313, 6-Ю-314, 6-Ю-315, 6-Ю-316, 6-Ю-317, 6-Ю-318, 6-Ю-319, 6-Ю-320, 6-Ю-321, 6-Ю-322, 6-Ю-323, 6-Ю-324, 6-Ю-325, 6-Ю-326, 6-Ю-327, 6-Ю-328, 6-Ю-329, 6-Ю-330, 6-Ю-331, 6-Ю-332, 6-Ю-333, 6-Ю-334, 6-Ю-335, 6-Ю-336, 6-Ю-337, 6-Ю-338, 6-Ю-339, 6-Ю-340, 6-Ю-341, 6-Ю-342, 6-Ю-343, 6-Ю-344, 6-Ю-345, 6-Ю-346, 6-Ю-347, 6-Ю-348, 6-Ю-349, 6-Ю-350, 6-Ю-351, 6-Ю-352, 6-Ю-353, 6-Ю-354, 6-Ю-355, 6-Ю-356, 6-Ю-357, 6-Ю-358, 6-Ю-359, 6-Ю-360, 6-Ю-361, 6-Ю-362, 6-Ю-363, 6-Ю-364, 6-Ю-365, 6-Ю-366, 6-Ю-367, 6-Ю-368, 6-Ю-369, 6-Ю-370, 6-Ю-371, 6-Ю-372, 6-Ю-373, 6-Ю-374, 6-Ю-375, 6-Ю-376, 6-Ю-377, 6-Ю-378, 6-Ю-379, 6-Ю-380, 6-Ю-381, 6-Ю-382, 6-Ю-383, 6-Ю-384, 6-Ю-385, 6-Ю-386, 6-Ю-387, 6-Ю-388, 6-Ю-389, 6-Ю-390, 6-Ю-391, 6-Ю-392, 6-Ю-393, 6-Ю-394, 6-Ю-395, 6-Ю-396, 6-Ю-397, 6-Ю-398, 6-Ю-399, 6-Ю-400, 6-Ю-401, 6-Ю-402, 6-Ю-403, 6-Ю-404, 6-Ю-405, 6-Ю-406, 6-Ю-407, 6-Ю-408, 6-Ю-409, 6-Ю-410, 6-Ю-411, 6-Ю-412, 6-Ю-413, 6-Ю-414, 6-Ю-415, 6-Ю-416, 6-Ю-417, 6-Ю-418, 6-Ю-419, 6-Ю-420, 6-Ю-421, 6-Ю-422, 6-Ю-423, 6-Ю-424, 6-Ю-425, 6-Ю-426, 6-Ю-427, 6-Ю-428, 6-Ю-429, 6-Ю-430, 6-Ю-431, 6-Ю-432, 6-Ю-433, 6-Ю-434, 6-Ю-435, 6-Ю-436, 6-Ю-437, 6-Ю-438, 6-Ю-439, 6-Ю-440, 6-Ю-441, 6-Ю-442, 6-Ю-443, 6-Ю-444, 6-Ю-445, 6-Ю-446, 6-Ю-447, 6-Ю-448, 6-Ю-449, 6-Ю-450, 6-Ю-451, 6-Ю-452, 6-Ю-453, 6-Ю-454, 6-Ю-455, 6-Ю-456, 6-Ю-457, 6-Ю-458, 6-Ю-459, 6-Ю-460, 6-Ю-461, 6-Ю-462, 6-Ю-463, 6-Ю-464, 6-Ю-465, 6-Ю-466, 6-Ю-467, 6-Ю-468, 6-Ю-469, 6-Ю-470, 6-Ю-471, 6-Ю-472, 6-Ю-473, 6-Ю-474, 6-Ю-475, 6-Ю-476, 6-Ю-477, 6-Ю-478, 6-Ю-479, 6-Ю-480, 6-Ю-481, 6-Ю-482, 6-Ю-483, 6-Ю-484, 6-Ю-485, 6-Ю-486, 6-Ю-487, 6-Ю-488, 6-Ю-489, 6-Ю-490, 6-Ю-491, 6-Ю-492, 6-Ю-493, 6-Ю-494, 6-Ю-495, 6-Ю-496, 6-Ю-497, 6-Ю-498, 6-Ю-499, 6-Ю-500, 6-Ю-501, 6-Ю-502, 6-Ю-503, 6-Ю-504, 6-Ю-505, 6-Ю-506, 6-Ю-507, 6-Ю-508, 6-Ю-509, 6-Ю-510, 6-Ю-511, 6-Ю-512, 6-Ю-513, 6-Ю-514, 6-Ю-515, 6-Ю-516, 6-Ю-517, 6-Ю-518, 6-Ю-519, 6-Ю-520, 6-Ю-521, 6-Ю-522, 6-Ю-523, 6-Ю-524, 6-Ю-525, 6-Ю-526, 6-Ю-527, 6-Ю-528, 6-Ю-529, 6-Ю-530, 6-Ю-531, 6-Ю-532, 6-Ю-533, 6-Ю-534, 6-Ю-535, 6-Ю-536, 6-Ю-537, 6-Ю-538, 6-Ю-539, 6-Ю-540, 6-Ю-541, 6-Ю-542, 6-Ю-543, 6-Ю-544, 6-Ю-545, 6-Ю-546, 6-Ю-547, 6-Ю-548, 6-Ю-549, 6-Ю-550, 6-Ю-551, 6-Ю-552, 6-Ю-553, 6-Ю-554, 6-Ю-555, 6-Ю-556, 6-Ю-557, 6-Ю-558, 6-Ю-559, 6-Ю-560, 6-Ю-561, 6-Ю-562, 6-Ю-563, 6-Ю-564, 6-Ю-565, 6-Ю-566, 6-Ю-567, 6-Ю-568, 6-Ю-569, 6-Ю-570, 6-Ю-571, 6-Ю-572, 6-Ю-573, 6-Ю-574, 6-Ю-575, 6-Ю-576, 6-Ю-577, 6-Ю-578, 6-Ю-579, 6-Ю-580, 6-Ю-581, 6-Ю-582, 6-Ю-583, 6-Ю-584, 6-Ю-585, 6-Ю-586, 6-Ю-587, 6-Ю-588, 6-Ю-589, 6-Ю-590, 6-Ю-591, 6-Ю-592, 6-Ю-593, 6-Ю-594, 6-Ю-595, 6-Ю-596, 6-Ю-597, 6-Ю-598, 6-Ю-599, 6-Ю-600, 6-Ю-601, 6-Ю-602, 6-Ю-603, 6-Ю-604, 6-Ю-605, 6-Ю-606, 6-Ю-607, 6-Ю-608, 6-Ю-609, 6-Ю-610, 6-Ю-611, 6-Ю-612, 6-Ю-613, 6-Ю-614, 6-Ю-615, 6-Ю-616, 6-Ю-617, 6-Ю-618, 6-Ю-619, 6-Ю-620, 6-Ю-621, 6-Ю-622, 6-Ю-623, 6-Ю-624, 6-Ю-625, 6-Ю-626, 6-Ю-627, 6-Ю-628, 6-Ю-629, 6-Ю-630, 6-Ю-631, 6-Ю-632, 6-Ю-633, 6-Ю-634, 6-Ю-635, 6-Ю-636, 6-Ю-637, 6-Ю-638, 6-Ю-639, 6-Ю-640, 6-Ю-641, 6-Ю-642, 6-Ю-643, 6-Ю-644, 6-Ю-645, 6-Ю-646, 6-Ю-647, 6-Ю-648, 6-Ю-649, 6-Ю-650, 6-Ю-651, 6-Ю-652, 6-Ю-653, 6-Ю-654, 6-Ю-655, 6-Ю-656, 6-Ю-657, 6-Ю-658, 6-Ю-659, 6-Ю-660, 6-Ю-661, 6-Ю-662, 6-Ю-663, 6-Ю-664, 6-Ю-665, 6-Ю-666, 6-Ю-667, 6-Ю-668, 6-Ю-669, 6-Ю-670, 6-Ю-671, 6-Ю-672, 6-Ю-673, 6-Ю-674, 6-Ю-675, 6-Ю-676, 6-Ю-677, 6-Ю-678, 6-Ю-679, 6-Ю-680, 6-Ю-681, 6-Ю-682, 6-Ю-683, 6-Ю-684, 6-Ю-685, 6-Ю-686, 6-Ю-687, 6-Ю-688, 6-Ю-689, 6-Ю-690, 6-Ю-691, 6-Ю-692, 6-Ю-693, 6-Ю-694, 6-Ю-695, 6-Ю-696, 6-Ю-697, 6-Ю-698, 6-Ю-699, 6-Ю-700, 6-Ю-701, 6-Ю-702, 6-Ю-703, 6-Ю-704, 6-Ю-705, 6-Ю-706, 6-Ю-707, 6-Ю-708, 6-Ю-709, 6-Ю-710, 6-Ю-711, 6-Ю-712, 6-Ю-713, 6-Ю-714, 6-Ю-715, 6-Ю-716, 6-Ю-717, 6-Ю-718, 6-Ю-719, 6-Ю-720, 6-Ю-721, 6-Ю-722, 6-Ю-723, 6-Ю-724, 6-Ю-725, 6-Ю-726, 6-Ю-727, 6-Ю-728, 6-Ю-729, 6-Ю-730, 6-Ю-731, 6-Ю-732, 6-Ю-733, 6-Ю-734, 6-Ю-735, 6-Ю-736, 6-Ю-737, 6-Ю-738, 6-Ю-739, 6-Ю-740, 6-Ю-741, 6-Ю-742, 6-Ю-743, 6-Ю-744, 6-Ю-745, 6-Ю-746, 6-Ю-747, 6-Ю-748, 6-Ю-749, 6-Ю-750, 6-Ю-751, 6-Ю-752, 6-Ю-753, 6-Ю-754, 6-Ю-755, 6-Ю-756, 6-Ю-757, 6-Ю-758, 6-Ю-759, 6-Ю-760, 6-Ю-761, 6-Ю-762, 6-Ю-763, 6-Ю-764, 6-Ю-765, 6-Ю-766, 6-Ю-767, 6-Ю-768, 6-Ю-769, 6-Ю-770, 6-Ю-771, 6-Ю-772, 6-Ю-773, 6-Ю-774, 6-Ю-775, 6-Ю-776, 6-Ю-777, 6-Ю-778, 6-Ю-779, 6-Ю-780, 6-Ю-781, 6-Ю-782, 6-Ю-783, 6-Ю-784, 6-Ю-785, 6-Ю-786, 6-Ю-787, 6-Ю-788, 6-Ю-789, 6-Ю-790, 6-Ю-791, 6-Ю-792, 6-Ю-793, 6-Ю-794, 6-Ю-795, 6-Ю-796, 6-Ю-797, 6-Ю-798, 6-Ю-799, 6-Ю-800, 6-Ю-801, 6-Ю-802, 6-Ю-803, 6-Ю-804, 6-Ю-805, 6-Ю-806, 6-Ю-807, 6-Ю-808, 6-Ю-809, 6-Ю-810, 6-Ю-811, 6-Ю-812, 6-Ю-813, 6-Ю-814, 6-Ю-815, 6-Ю-816, 6-Ю-817, 6-Ю-818, 6-Ю-819, 6-Ю-820, 6-Ю-821, 6-Ю-822, 6-Ю-823, 6-Ю-824, 6-Ю-825, 6-Ю-826, 6-Ю-827, 6-Ю-828, 6-Ю-829, 6-Ю-830, 6-Ю-831, 6-Ю-832, 6-Ю-833, 6-Ю-834, 6-Ю-835, 6-Ю-836, 6-Ю-837, 6-Ю-838, 6-Ю-839, 6-Ю-840, 6-Ю-841, 6-Ю-842, 6-Ю-843, 6-Ю-844, 6-Ю-845, 6-Ю-846, 6-Ю-847, 6-Ю-848, 6-Ю-849, 6-Ю-850, 6-Ю-851, 6-Ю-852, 6-Ю-853, 6-Ю-854, 6-Ю-855, 6-Ю-856, 6-Ю-857, 6-Ю-858, 6-Ю-859, 6-Ю-860, 6-Ю-861, 6-Ю-862, 6-Ю-863, 6-Ю-864, 6-Ю-865, 6-Ю-866, 6-Ю-867, 6-Ю-868, 6-Ю-869, 6-Ю-870, 6-Ю-871, 6-Ю-872, 6-Ю-873, 6-Ю-874, 6-Ю-875, 6-Ю-876, 6-Ю-877, 6-Ю-878, 6-Ю-879, 6-Ю-880, 6-Ю-881, 6-Ю-882, 6-Ю-883, 6-Ю-884, 6-Ю-885, 6-Ю-886, 6-Ю-887, 6-Ю-888, 6-Ю-889, 6-Ю-890, 6-Ю-891, 6-Ю-892, 6-Ю-893, 6-Ю-894, 6-Ю-895, 6-Ю-896, 6-Ю-897, 6-Ю-898, 6-Ю-899, 6-Ю-900, 6-Ю-901, 6-Ю-902, 6-Ю-903, 6-Ю-904, 6-Ю-905, 6-Ю-906, 6-Ю-907, 6-Ю-908, 6-Ю-909, 6-Ю-910, 6-Ю-911, 6-Ю-912, 6-Ю-913, 6-Ю-914, 6-Ю-915, 6-Ю-916, 6-Ю-917, 6-Ю-918, 6-Ю-919, 6-Ю-920, 6-Ю-921, 6-Ю-922, 6-Ю-923, 6-Ю-924, 6-Ю-925, 6-Ю-926, 6-Ю-927, 6-Ю-928, 6-Ю-929, 6-Ю-930, 6-Ю-931, 6-Ю-932, 6-Ю-933, 6-Ю-934, 6-Ю-935, 6-Ю-936, 6-Ю-937, 6-Ю-938, 6-Ю-939, 6-Ю-940, 6-Ю-941, 6-Ю-942, 6-Ю-943, 6-Ю-944, 6-Ю-945, 6-Ю-946, 6-Ю-947, 6-Ю-948, 6-Ю-949, 6-Ю-950, 6-Ю-951, 6-Ю-952, 6-Ю-953, 6-Ю-954, 6-Ю-955, 6-Ю-956, 6-Ю-957, 6-Ю-958, 6-Ю-959, 6-Ю-960, 6-Ю-961, 6-Ю-962, 6-Ю-963, 6-Ю-964, 6-Ю-965, 6-Ю-966, 6-Ю-967, 6-Ю-968, 6-Ю-969, 6-Ю-970, 6-Ю-971, 6-Ю-972, 6-Ю-973, 6-Ю-974, 6-Ю-975, 6-Ю-976, 6-Ю-977, 6-Ю-978, 6-Ю-979, 6-Ю-980, 6-Ю-981, 6-Ю-982, 6-Ю-983, 6-Ю-984, 6-Ю-985, 6-Ю-986, 6-Ю-987, 6-Ю-988, 6-Ю-989, 6-Ю-990, 6-Ю-991, 6-Ю-992, 6-Ю-993, 6-Ю-994, 6-Ю-995, 6-Ю-996, 6-Ю-997, 6-Ю-998, 6-Ю-999, 6-Ю-1000

Замовник	Товариство з обмеженою відповідальністю "ЕЛІТ БІЛДІНГ ГРУП"
Адреса	03150, м. Київ, вул. Ділова, 6-А, 6-Б, 6-В, 6-Г, 6-Ґ, 6-Д, 6-Е, 6-Є, 6-Ж, 6-З, 6-И, 6-І, 6-Ї, 6-К, 6-Л, 6-М, 6-Н, 6-О, 6-П, 6-Р, 6-С, 6-Т, 6-У, 6-Ф, 6-Х, 6-Ц, 6-Ч, 6-Ш, 6-Щ, 6-Ь, 6-Ю, 6-Я, 6-Ю-1, 6-Ю-2, 6-Ю-3, 6-Ю-4, 6-Ю-5, 6-Ю-6, 6-Ю-7, 6-Ю-8, 6-Ю-9, 6-Ю-10, 6-Ю-11, 6-Ю-12, 6-Ю-13, 6-Ю-14, 6-Ю-15, 6-Ю-16, 6-Ю-17, 6-Ю-18, 6-Ю-19, 6-Ю-20, 6-Ю-21, 6-Ю-22, 6-Ю-23, 6-Ю-24, 6-Ю-25, 6-Ю-26, 6-Ю-27, 6-Ю-28, 6-Ю-29, 6-Ю-30, 6-Ю-31, 6-Ю-32, 6-Ю-33, 6-Ю-34, 6-Ю-35, 6-Ю-36, 6-Ю-37, 6-Ю-38, 6-Ю-39, 6-Ю-40, 6-Ю-41, 6-Ю-42, 6-Ю-43, 6-Ю-44, 6-Ю-45, 6-Ю-46, 6-Ю-47, 6-Ю-48, 6-Ю-49, 6-Ю-50, 6-Ю-51, 6-Ю-52, 6-Ю-53, 6-Ю-54, 6-Ю-55, 6-Ю-56, 6-Ю-57, 6-Ю-58, 6-Ю-59, 6-Ю-60, 6-Ю-61, 6-Ю-62, 6-Ю-63, 6-Ю-64, 6-Ю-65, 6-Ю-66, 6-Ю-67, 6-Ю-68, 6-Ю-69, 6-Ю-70, 6-Ю-71, 6-Ю-72, 6-Ю-73, 6-Ю-74, 6-Ю-75, 6-Ю-76, 6-Ю-77, 6-Ю-78, 6-Ю-79, 6-Ю-80, 6-Ю-81, 6-Ю-82, 6-Ю-83, 6-Ю-84, 6-Ю-85, 6-Ю-86, 6-Ю-87, 6-Ю-88, 6-Ю-89, 6-Ю-90, 6-Ю-91, 6-Ю-92, 6-Ю-93, 6-Ю-94, 6-Ю-95, 6-Ю-96, 6-Ю-97, 6-Ю-98, 6-Ю-99, 6-Ю-100, 6-Ю-101, 6-Ю-102, 6-Ю-103, 6-Ю-104, 6-Ю-105, 6-Ю-106, 6-Ю-107, 6-Ю-108, 6-Ю-109, 6-Ю-110, 6-Ю-111, 6-Ю-112, 6-Ю-113, 6-Ю-114, 6-Ю-115, 6-Ю-116, 6-Ю-117, 6-Ю-118, 6-Ю-119, 6-Ю-120, 6-Ю-121, 6-Ю-122, 6-Ю-123, 6-Ю-124, 6-Ю-125, 6-Ю-126, 6-Ю-127, 6-Ю-128, 6-Ю-129, 6-Ю-130, 6-Ю-131, 6-Ю-132, 6-Ю-133, 6-Ю-134, 6-Ю-135, 6-Ю-136, 6-Ю-137, 6-Ю-138, 6-Ю-139, 6-Ю-140, 6-Ю-141, 6-Ю-142, 6-Ю-143, 6-Ю-144, 6-Ю-145, 6-Ю-146, 6-Ю-147, 6-Ю-148, 6-Ю-149, 6-Ю-150, 6-Ю-151, 6-Ю-152, 6-Ю-153, 6-Ю-154, 6-Ю-155, 6-Ю-156, 6-Ю-157, 6-Ю-158, 6-Ю-159, 6-Ю-160, 6-Ю-161, 6-Ю-162, 6-Ю-163, 6-Ю-164, 6-Ю-165, 6-Ю-166, 6-Ю-167, 6-Ю-168, 6-Ю-169, 6-Ю-170, 6-Ю-171, 6-Ю-172, 6-Ю-173, 6-Ю-174, 6-Ю-175, 6-Ю-176, 6-Ю-177, 6-Ю-178, 6-Ю-179, 6-Ю-180, 6-Ю-181, 6-Ю-182, 6-Ю-183, 6-Ю-184, 6-Ю-185, 6-Ю-186, 6-Ю-187, 6-Ю-188, 6-Ю-189, 6-Ю-190, 6-Ю-191, 6-Ю-192, 6-Ю-193, 6-Ю-194, 6-Ю-195, 6-Ю-196, 6-Ю-197, 6-Ю-198, 6-Ю-199, 6-Ю-200, 6-Ю-201, 6-Ю-202, 6-Ю-203, 6-Ю-204, 6-Ю-205, 6-Ю-206, 6-Ю-207, 6-Ю-208, 6-Ю-209, 6-Ю-210, 6-Ю-211, 6-Ю-212, 6-Ю-213, 6-Ю-214, 6-Ю-215, 6-Ю-216, 6-Ю-217, 6-Ю-218, 6-Ю-219, 6-Ю-220, 6-Ю-221, 6-Ю-222, 6-Ю-223, 6-Ю-224, 6-Ю-225, 6-Ю-226, 6-Ю-227, 6-Ю-228, 6-Ю-229, 6-Ю-230, 6-Ю-231, 6-Ю-232, 6-Ю-233, 6-Ю-234, 6-Ю-235, 6-Ю-236, 6-Ю-237, 6-Ю-238, 6-Ю-239, 6-Ю-240, 6-Ю-241, 6-Ю-242, 6-Ю-243, 6-Ю-244, 6-Ю-245, 6-Ю-246, 6-Ю-247, 6-Ю-248, 6-Ю-249, 6-Ю-250, 6-Ю-251, 6-Ю-252, 6-Ю-253, 6-Ю-254, 6-Ю-255, 6-Ю-256, 6-Ю-257, 6-Ю-258, 6-Ю-259, 6-Ю-260, 6-Ю-261, 6-Ю-262, 6-Ю-263, 6-Ю-264, 6-Ю-265, 6-Ю-266, 6-Ю-267, 6-Ю-268, 6-Ю-269, 6-Ю-270, 6-Ю-271, 6-Ю-272, 6-Ю-273, 6-Ю-274, 6-Ю-275, 6-Ю-276, 6-Ю-277, 6-Ю-278, 6-Ю-279, 6-Ю-280, 6-Ю-281, 6-Ю-282, 6-Ю-283, 6-Ю-284, 6-Ю-285, 6-Ю-286, 6-Ю-287, 6-Ю-288, 6-Ю-289, 6-Ю-290, 6-Ю-291, 6-Ю-292, 6-Ю-293, 6-Ю-294, 6-Ю-295, 6-Ю-296, 6-Ю-297, 6-Ю-298, 6-Ю-299, 6-Ю-300, 6-Ю-301, 6-Ю-302, 6-Ю-303, 6-Ю-304, 6-Ю-305, 6-Ю-306, 6-Ю-307, 6-Ю-308, 6-Ю-309, 6-Ю-310, 6-Ю-311, 6-Ю-312, 6-Ю-313, 6-Ю-314, 6-Ю-315, 6-Ю-316, 6-Ю-317, 6-Ю-318, 6-Ю-319, 6-Ю-320, 6-Ю-321, 6-Ю-322, 6-Ю-323, 6-Ю-324, 6-Ю-325, 6-Ю-326, 6-Ю-327, 6-Ю-328, 6-Ю-329, 6-Ю-330, 6-Ю-331, 6-Ю-332, 6-Ю-333, 6-Ю-334, 6-Ю-335, 6-Ю-336, 6-Ю-337, 6-Ю-338, 6-Ю-339, 6-Ю-340, 6-Ю-341, 6-Ю-342, 6-Ю-343, 6-Ю-344, 6-Ю-345, 6-Ю-346, 6-Ю-347, 6-Ю-348, 6-Ю-349, 6-Ю-350, 6-Ю-351, 6-Ю-352, 6-Ю-353, 6-Ю-354, 6-Ю-355, 6-Ю-356, 6-Ю-357, 6-Ю-358, 6-Ю-359, 6-Ю-360, 6-Ю-361, 6-Ю-362, 6-Ю-363, 6-Ю-364, 6-Ю-365, 6-Ю-366, 6-Ю-367, 6-Ю-368, 6-Ю-369, 6-Ю-370, 6-Ю-371, 6-Ю-372, 6-Ю-373, 6-Ю-374, 6-Ю-375, 6-Ю-376, 6-Ю-377, 6-Ю-378, 6-Ю-379, 6-Ю-380, 6-Ю-381, 6-Ю-382, 6-Ю-383, 6-Ю-384, 6-Ю-385, 6-Ю-386, 6-Ю-387, 6-Ю-388, 6-Ю-389, 6-Ю-390, 6-Ю-391, 6-Ю-392, 6-Ю-393, 6-Ю-394, 6-Ю-395, 6-Ю-396, 6-Ю-397, 6-Ю-398, 6-Ю-399, 6-Ю-400, 6-Ю-401, 6-Ю-402, 6-Ю-403, 6-Ю-404, 6-Ю-405, 6-Ю-406, 6-Ю-407, 6-Ю-408, 6-Ю-409, 6-Ю-410, 6-Ю-411, 6-Ю-412, 6-Ю-413, 6-Ю-414, 6-Ю-415, 6-Ю-416, 6-Ю-417, 6-Ю-418, 6-Ю-419, 6-Ю-420, 6-Ю-421, 6-Ю-422, 6-Ю-423, 6-Ю-424, 6-Ю-425, 6-Ю-426, 6-Ю-427, 6-Ю-428, 6-Ю-429, 6-Ю-430, 6-Ю-431, 6-Ю-432, 6-Ю-433, 6-Ю-434, 6-Ю-435, 6-Ю-436, 6-Ю-437, 6-Ю-438, 6-Ю-439, 6-Ю-440, 6-Ю-441, 6-Ю-442, 6-Ю-443, 6-Ю-444, 6-Ю-445, 6-Ю-446, 6-Ю-447, 6-Ю-448, 6-Ю-449, 6-Ю-450, 6-Ю-451, 6-Ю-452, 6-Ю-453, 6-Ю-454, 6-Ю-455, 6-Ю-456, 6-Ю-457, 6-Ю-458, 6-Ю-459, 6-Ю-460, 6-Ю-461, 6-Ю-462, 6-Ю-463, 6-Ю-464, 6-Ю-465, 6-Ю-466, 6-Ю-467, 6-Ю-468, 6-Ю-469, 6-Ю-470, 6-Ю-471, 6-Ю-472, 6-Ю-473, 6-Ю-474, 6-Ю-475, 6-Ю-476, 6-Ю-477, 6-Ю-478, 6-Ю-479, 6-Ю-480, 6-Ю-481, 6-Ю-482, 6-Ю-483, 6-Ю-484, 6-Ю-485, 6-Ю-486, 6-Ю-487, 6-Ю-488, 6-Ю-489, 6-Ю-490, 6-Ю-491, 6-Ю-492, 6-Ю-493, 6-Ю-494, 6-Ю-495, 6-Ю-496, 6-Ю-497, 6-Ю-498, 6-Ю-499, 6-Ю-500, 6-Ю-501, 6-Ю-502, 6-Ю-503, 6-Ю-504, 6-Ю-505, 6-Ю-506, 6-Ю-507, 6-Ю-508, 6-Ю-509, 6-Ю-510, 6-Ю-511, 6-Ю-512, 6-Ю-513, 6-Ю-514, 6-Ю-515, 6-Ю-516, 6-Ю-517, 6-Ю-518, 6-Ю-519, 6-Ю-520, 6-Ю-521, 6-Ю-522, 6-Ю-523, 6-Ю-524, 6-Ю-525, 6-Ю-526, 6-Ю-527, 6-Ю-528, 6-Ю-529, 6-Ю-530, 6-Ю-531, 6-Ю-532, 6-Ю-533, 6-Ю-534, 6-Ю-535, 6-Ю-536, 6-Ю-537, 6-Ю-538, 6-Ю-539, 6-Ю-540, 6-Ю-541, 6-Ю-542, 6-Ю-543, 6-Ю-544, 6-Ю-545, 6-Ю-546, 6-Ю-547, 6-Ю-548, 6-Ю-549, 6-Ю-550, 6-Ю-551, 6-Ю-552, 6-Ю-553, 6-Ю-554, 6-Ю-555, 6-Ю-556, 6-Ю-557, 6-Ю-558, 6-Ю-559, 6-Ю-560, 6-Ю-561, 6-Ю-562, 6-Ю-563, 6-Ю-564, 6-Ю-565, 6-Ю-566, 6-Ю-567, 6-Ю-568, 6-Ю-569, 6-Ю-570, 6-Ю-571, 6-Ю-572, 6-Ю-573, 6-Ю-574, 6-Ю-575, 6-Ю-576, 6-Ю-577, 6-Ю-578, 6-Ю-579, 6-Ю-580, 6-Ю-581, 6-Ю-582, 6-Ю-583, 6-Ю-584, 6-Ю-585, 6-Ю-586, 6-Ю-587, 6-Ю-588, 6-Ю-589, 6-Ю-590, 6-Ю-591, 6-Ю-592, 6-Ю-593, 6-Ю-594, 6-Ю-595, 6-Ю-596, 6-Ю-597, 6-Ю-598, 6-Ю-599, 6-Ю-600, 6-Ю-601, 6-Ю-602, 6-Ю-603, 6-Ю-604, 6-Ю-605, 6-Ю-606, 6-Ю-607, 6-Ю-608, 6-Ю-609, 6-Ю-610, 6-Ю-611, 6-Ю-612, 6-Ю-613, 6-Ю-614, 6-Ю-615, 6-Ю-616, 6-Ю-617, 6-Ю-618, 6-Ю-619, 6-Ю-620, 6-Ю-621, 6-Ю-622, 6-Ю-623, 6-Ю-624, 6-Ю-625, 6-Ю-626, 6-Ю-627, 6-Ю-628, 6-Ю-629, 6-Ю-630, 6-Ю-631, 6-Ю-632, 6-Ю-633, 6-Ю-634, 6-Ю-635, 6-Ю-636, 6-Ю-637, 6-Ю-638, 6-Ю-639, 6-Ю-640, 6-Ю-641, 6-Ю-642, 6-Ю-643, 6-Ю-644, 6-Ю-645, 6-Ю-646, 6-Ю-647, 6-Ю-648, 6-Ю-649, 6-Ю-650, 6-Ю-651, 6-Ю-652, 6-Ю-653, 6-Ю-654, 6-Ю-655, 6-Ю-656, 6-Ю-657, 6-Ю-658, 6-Ю-659, 6-Ю-660, 6-Ю-661, 6-Ю-662, 6-Ю-663, 6-Ю-664, 6-Ю-665, 6-Ю-666, 6-Ю-667, 6-Ю-668, 6-Ю-669, 6-Ю-670, 6-Ю-671, 6-

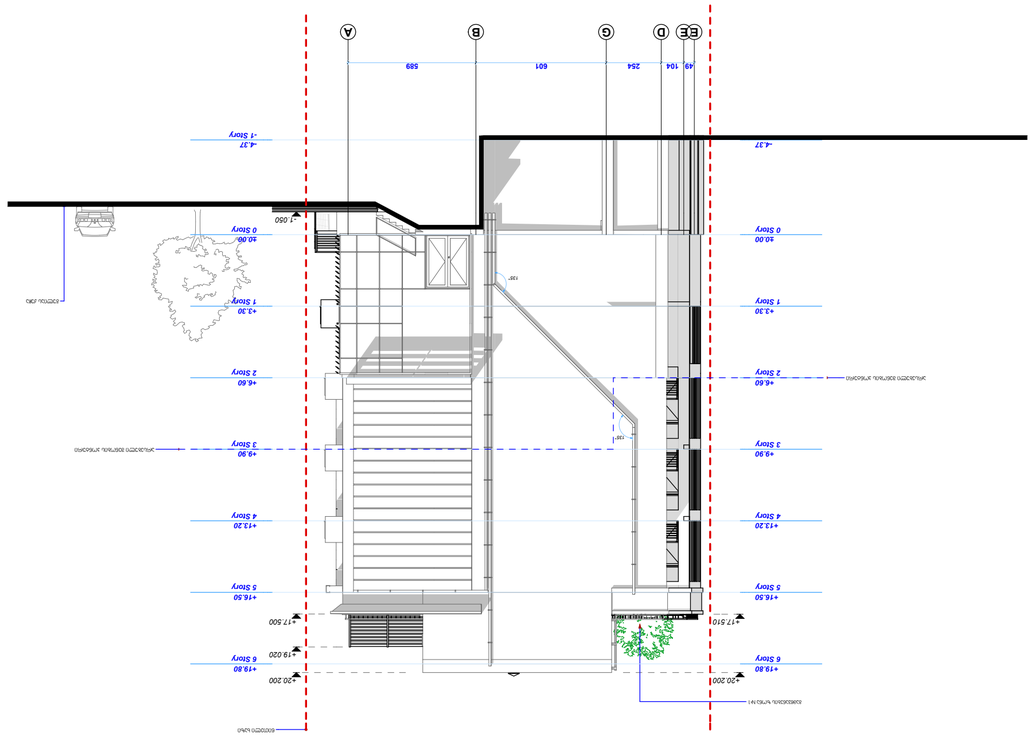

Разрез 02 по осевым линиям 1/А

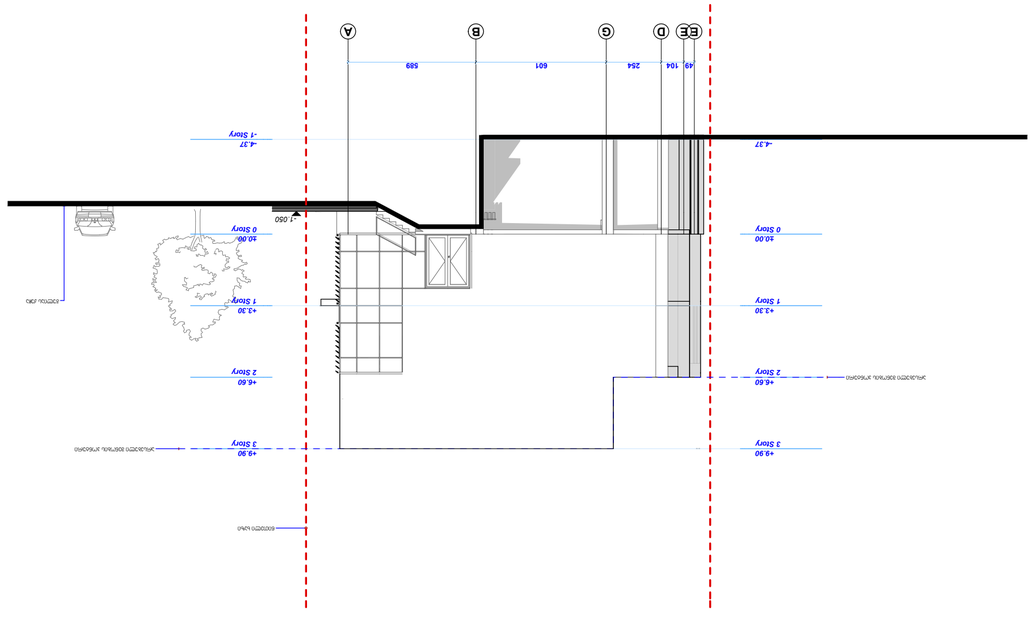

Разрез 02 по осевым линиям 1/А

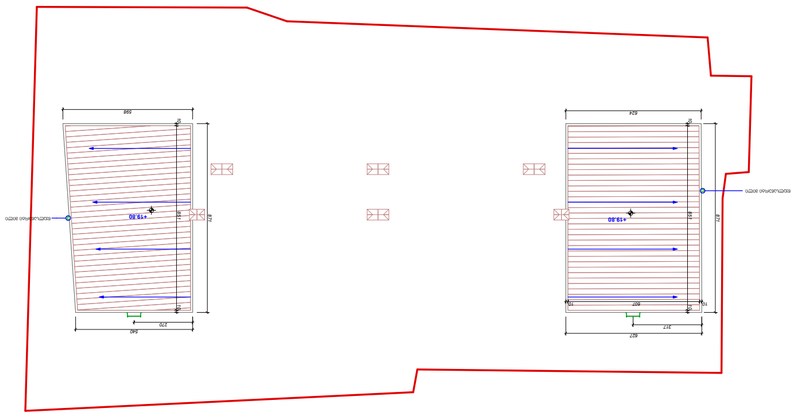

Разрез 01 по осевым линиям 1/3.20 +13.20, +19.80

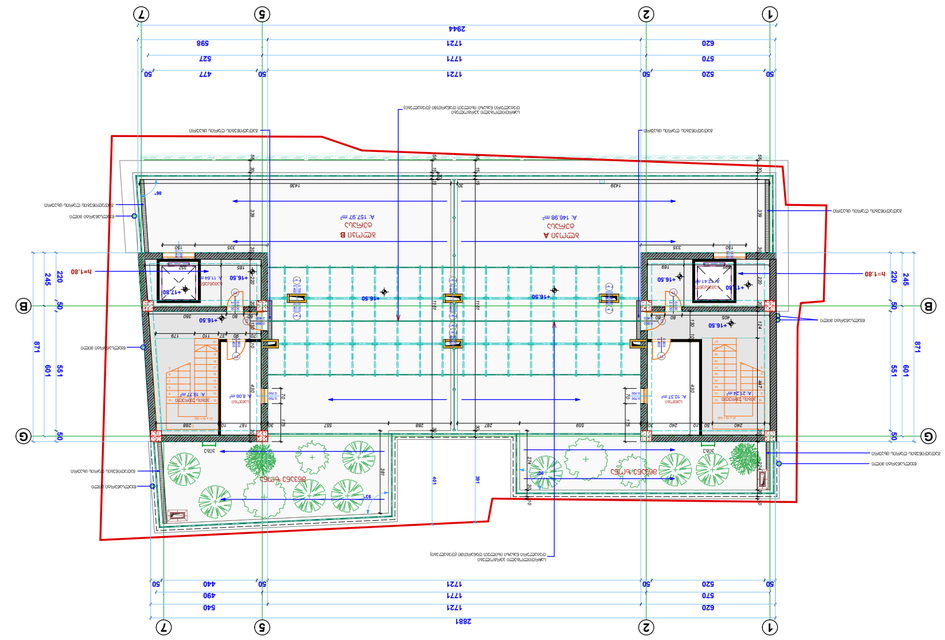
1
2
5
7
2881
1721
570
520
50
440
490
540
2944
598
527
477
1771
620
Н=+1.80
Н=+1.80
+16.50
+16.50
+16.50

1/2 ת.ב.ע 01 חזית צפונית מזרחית מוצעת

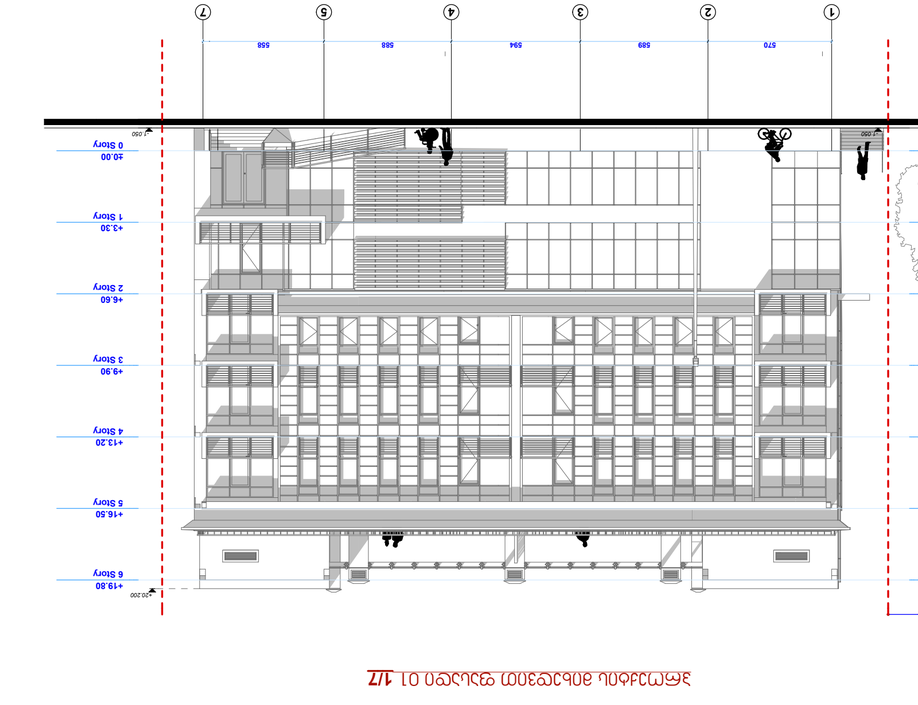

1/2 ת.ב.ע 01 חזית צפונית מזרחית מוצעת מוקטנת

1/2 ת.ב.ע 01 חזית צפונית מזרחית מוצעת

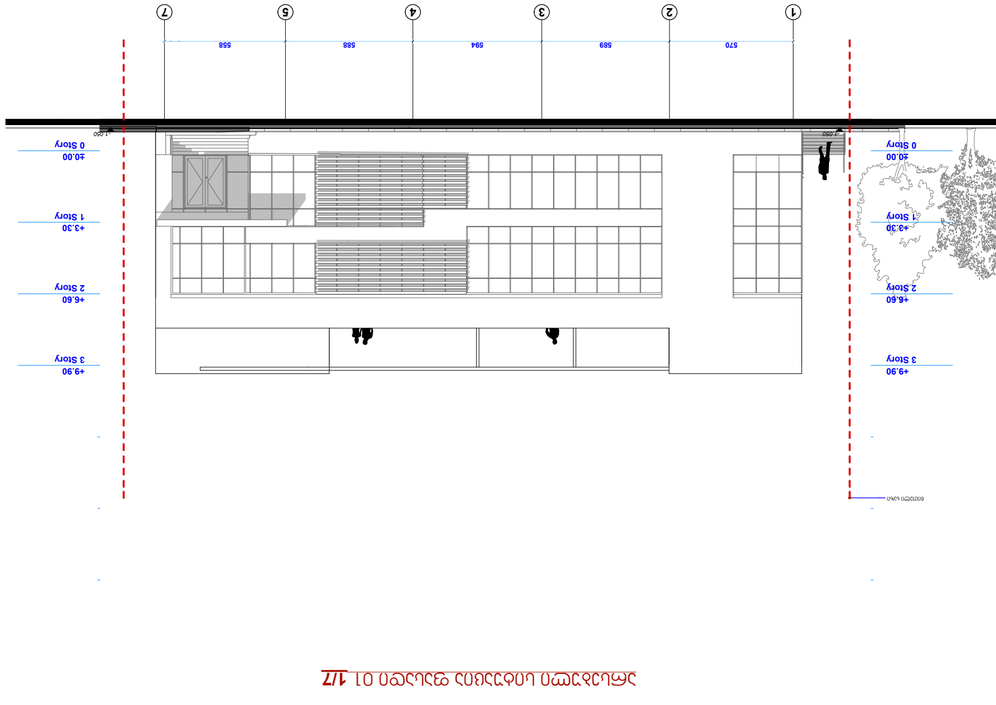

1/2 ת.ב.ע 01 חזית צפונית מזרחית מוצעת מוקטנת

מהנדס	
אדריכל	
יועץ תנועה	
יועץ נגישות	
יועץ סביבתי	
יועץ נוף	
יועץ תאורה	
יועץ קרקע	
יועץ אקוסטי	
יועץ כבאות	
יועץ	
יועץ	
יועץ

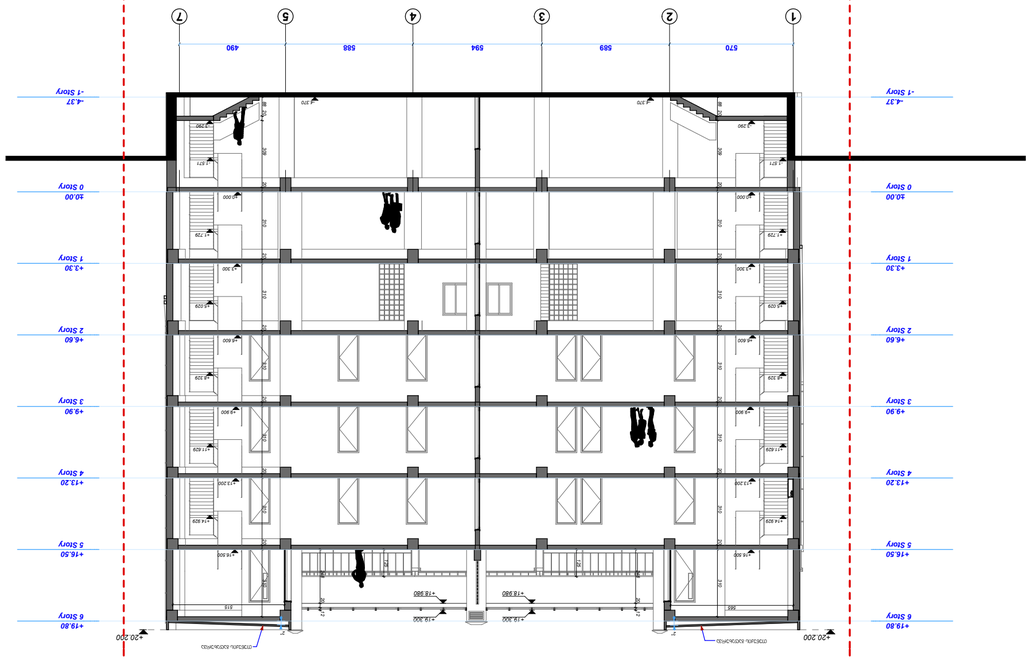

1-1 ფასადის ნაწილი

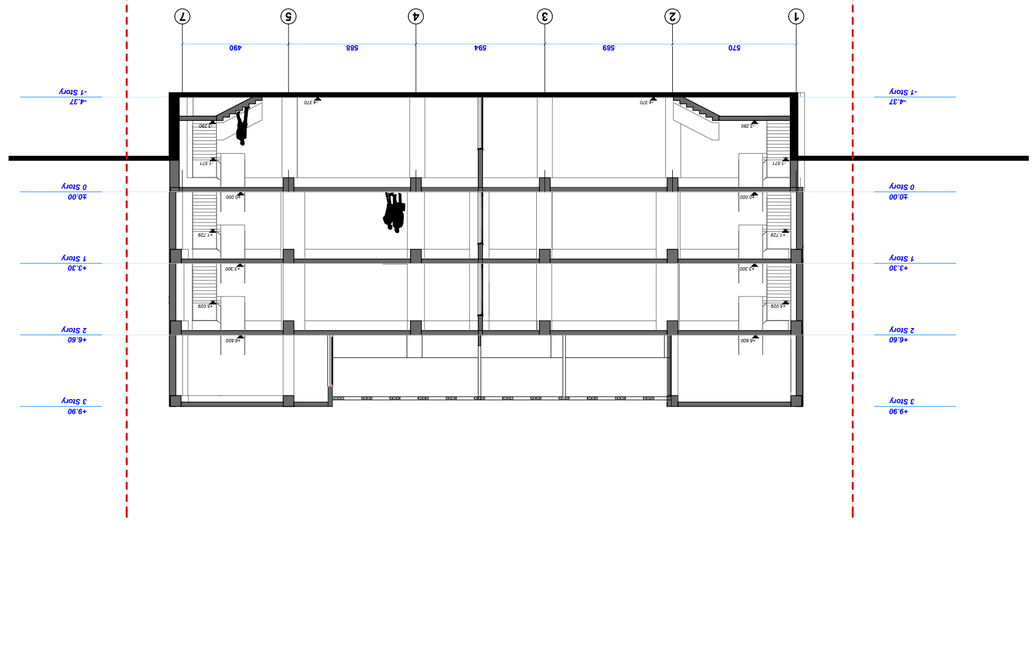

1-1 ფასადის ფრაგმენტი

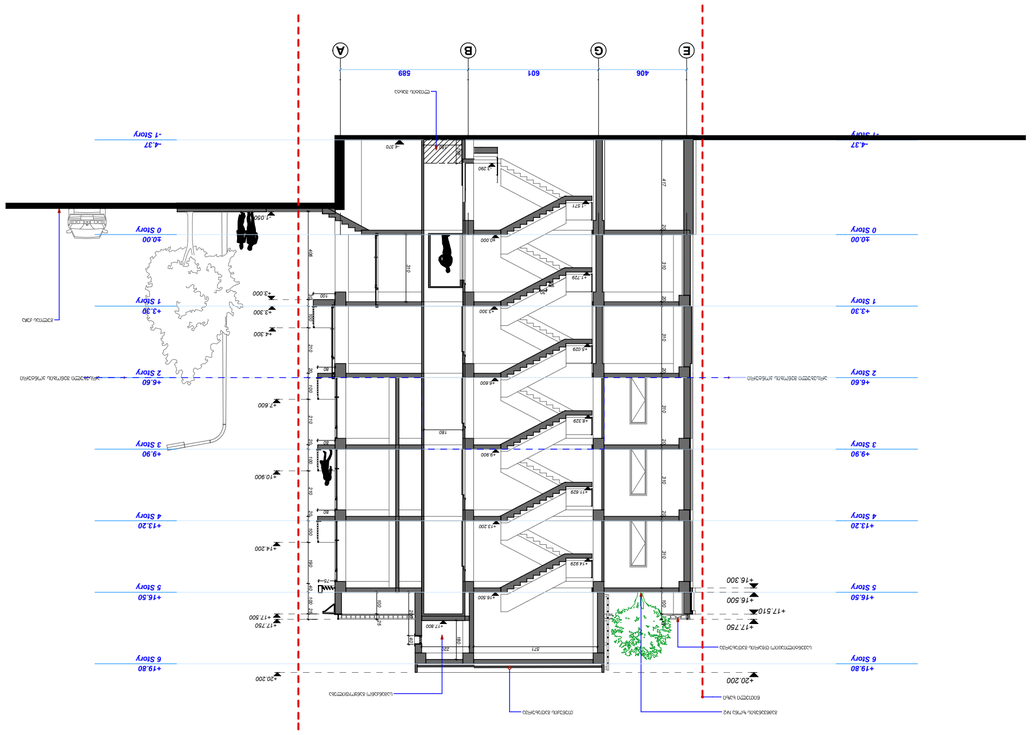

E/A ფასადის ფრაგმენტი

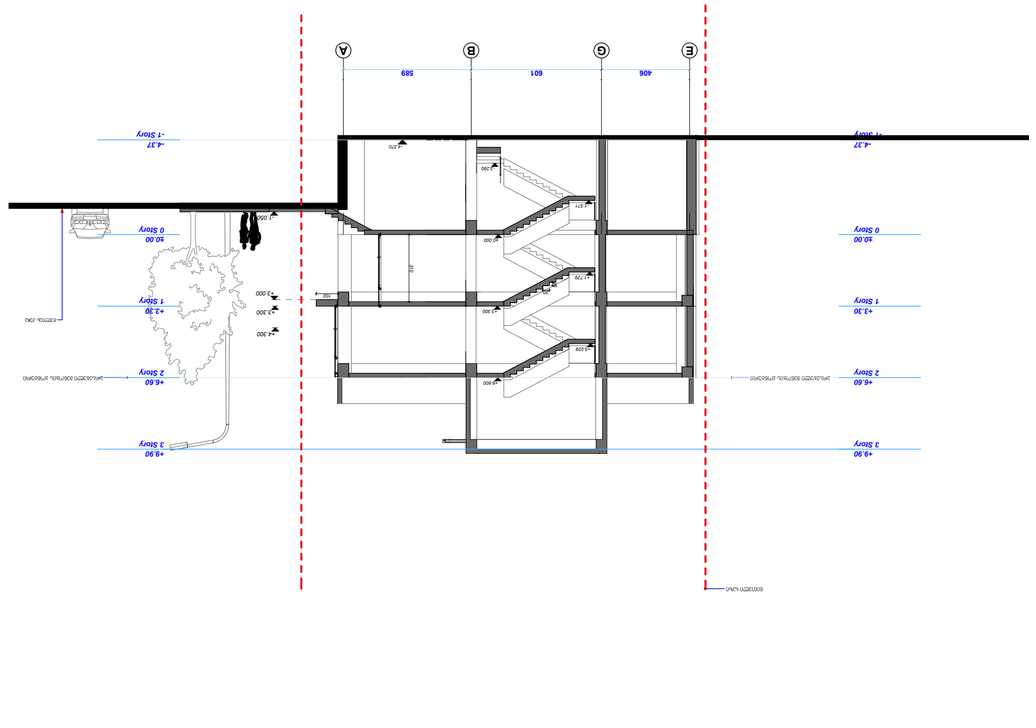

E/A ფასადის ნაწილი

1-1 ფასადის ფრაგმენტი 1:100

პროექტის დასახელება	ბინათმშენებლობა მისამართზე: ქ. თბილისი, ისანი-სამგორის რაიონი, ვაკის ველის მე-6 მკრ. ნაკვ. №1
პროექტის ეტაპი	პროექტი
ავტორი	ა. ლომთათიძე (ა.ს.ი. 6333.008/1-41)
ტექნიკური ზედამხედველი	ნ. ბერიძე 008/085
ინჟინერული სისტემების ნაწილი	
არქიტექტურული ნაწილის ავტორი	ა. ლომთათიძე

პროექტის დასახელება	ქ. თბილისი, ისანი-სამგორის რაიონი, ვაკის ველის მე-6 მკრ. ნაკვ. №1
ავტორი	ა. ლომთათიძე
ტექნიკური ზედამხედველი	ნ. ბერიძე
ინჟინერული სისტემების ნაწილი	
არქიტექტურული ნაწილის ავტორი	ა. ლომთათიძე

სამშენებლო ნებართვა	
ნებართვის ნომერი	
ნებართვის გაცემის თარიღი	
ნებართვის მოქმედების ვადა	

შპს „არქიტექტურული ბიურო ლომთათიძე და კომპანია“	
ტელ: 237 05 05	Mob: 599 44 56 44
ქ.თბილისი, №10	

ფასადის ფრაგმენტი	01.ხ.ლომთ/2014
ფასადის ნაწილი	02.ხ.ლომთ/2014
ნებართვის ნომერი	03.ხ.ლომთ/2014
ფასადის ფრაგმენტი	04.ხ.ლომთ/2014

ფასადის ნაწილი	1:200	2014 წ.
ნებართვის ნომერი		
ნებართვის გაცემის თარიღი		

A2

№	Ботанические и русские названия растений		Кол-во	Размер, см	
					Высота ствола
1	Можжевельник обыкновенный Ligustrum vulgare		5	0.6X0.6	
2	Вишня японская prannuns laurocerassus		1	4	Штамбовая
3	Можжевельник китайский juniperus chinensis		3	2	Штамбовая
4	Аукуба японская aucuba japonica		4	4	Штамбовая
5	Самшит вечнозеленый buxsus sempervirens		3	4	Штамбовая
6	Кизильник блестящий cotoneaster dammera		2	8	Штамбовая
7	Туя западная туя западная золотистая tuia occidentalis aurea		2	6	Штамбовая
8	Жимолость душистая жимолость душистая lonicera nitida			30	Штамбовая

Вид № 1

Вид № 2

Согласовано
Главный архитектор
г. Ростов-на-Дону

Заместитель главного архитектора
по градостроительной деятельности
Ростовской области

Главный архитектор
Ростовской области

Разработано
Ведущий архитектор

Проект № 63

Стадия
Р

Лист
1

Листов
1

Ситуационный план
Ситуационный план

Масштаб
1:100

Дата
2014 г.

Формат
A2

Заказчик
Администрация г. Ростова-на-Дону

Объект
Многоквартирный жилой дом № 10 по ул. Малиновского в г. Ростове-на-Дону

Адрес
г. Ростов-на-Дону
ул. Малиновского, 10

Разработчик
ООО "Дизайн Бюро Ландшафтной Архитектуры"
г. Ростов-на-Дону
ул. Малиновского, 10
Тел: 237 05 05
Моб: 599 44 56 44

Свидетельство СРО-П-063-10122009

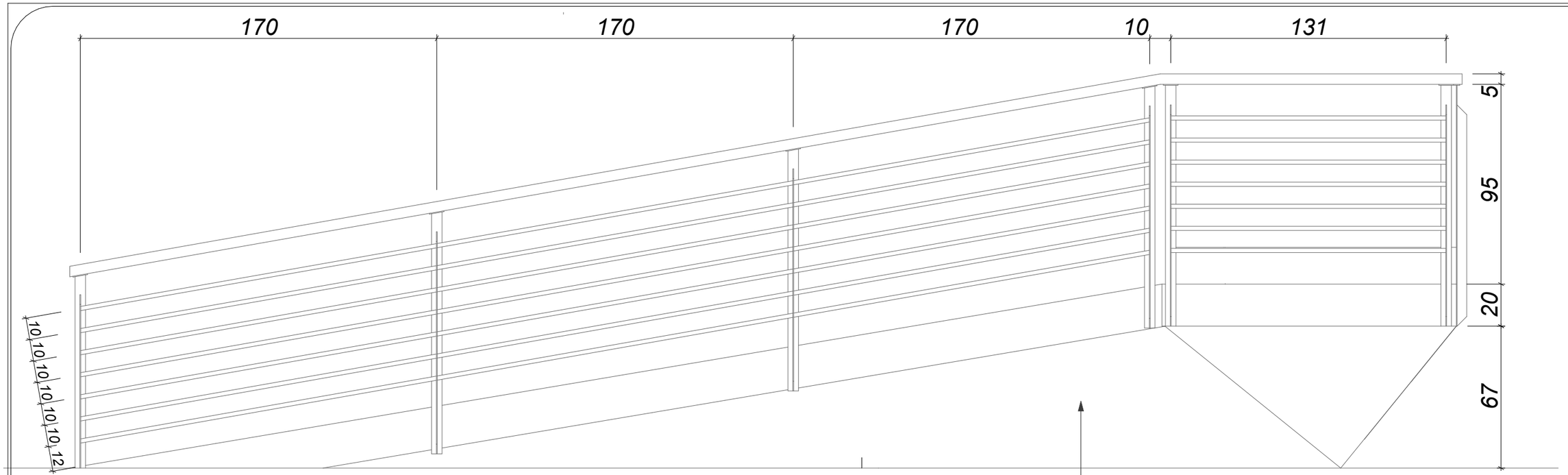

ალუმინის პანელი

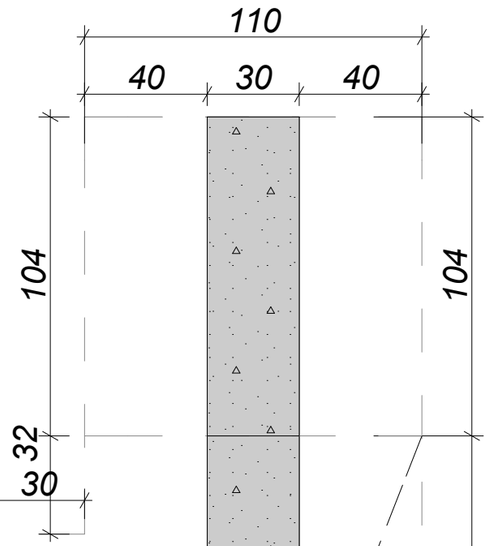

რკინაბეტონის საყრდენი კედელი გეგმა

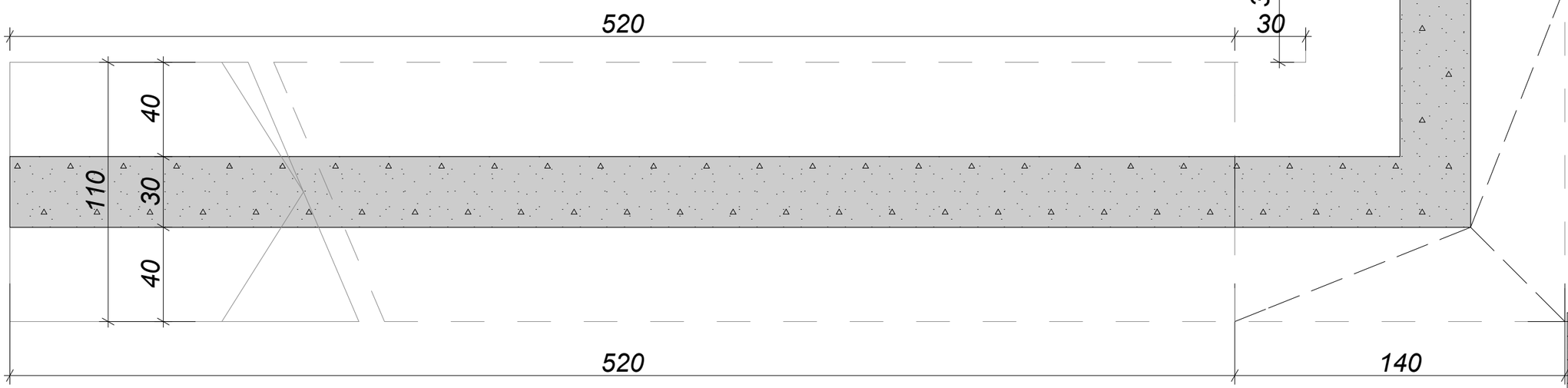

D-01

დირექტორი	თ.ხოფერია		პროპანია
პრ.მთ.არქიტ.	ნ.სლოვინსკი		DEISING LINE
პროექტი	მ.დევაძე		
არქიტექტურული პროექტი	ფ №20	ინვ № პ-	A3
დეტალი № 01	მ 1:20	2014 წ.	

პანდუსი ჭრილი 1

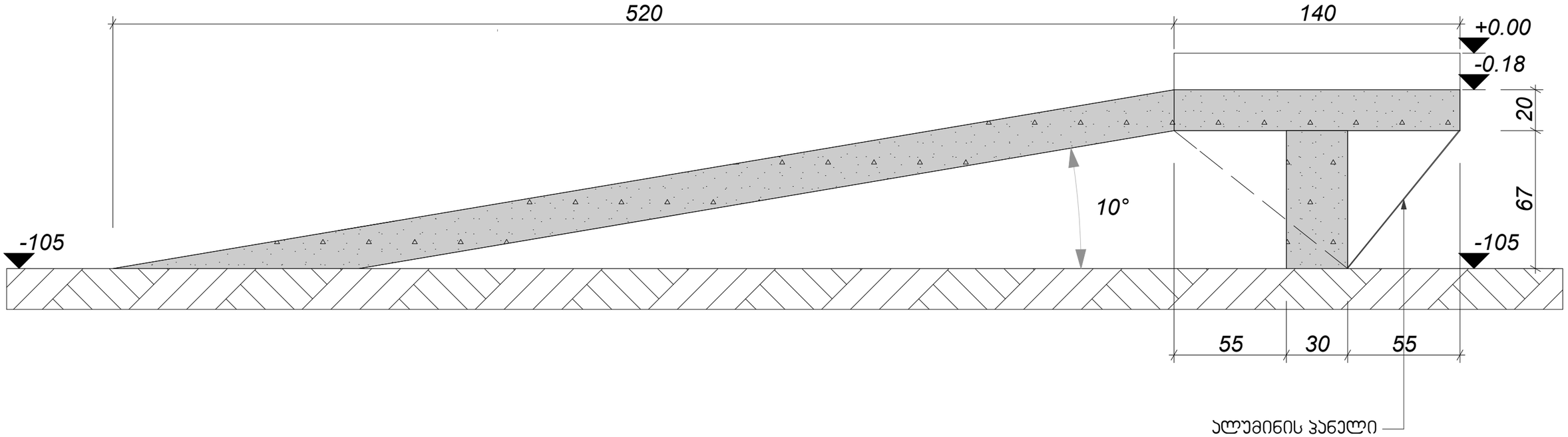

პანდუსი და არსებული ქიბე ჭრილი 2

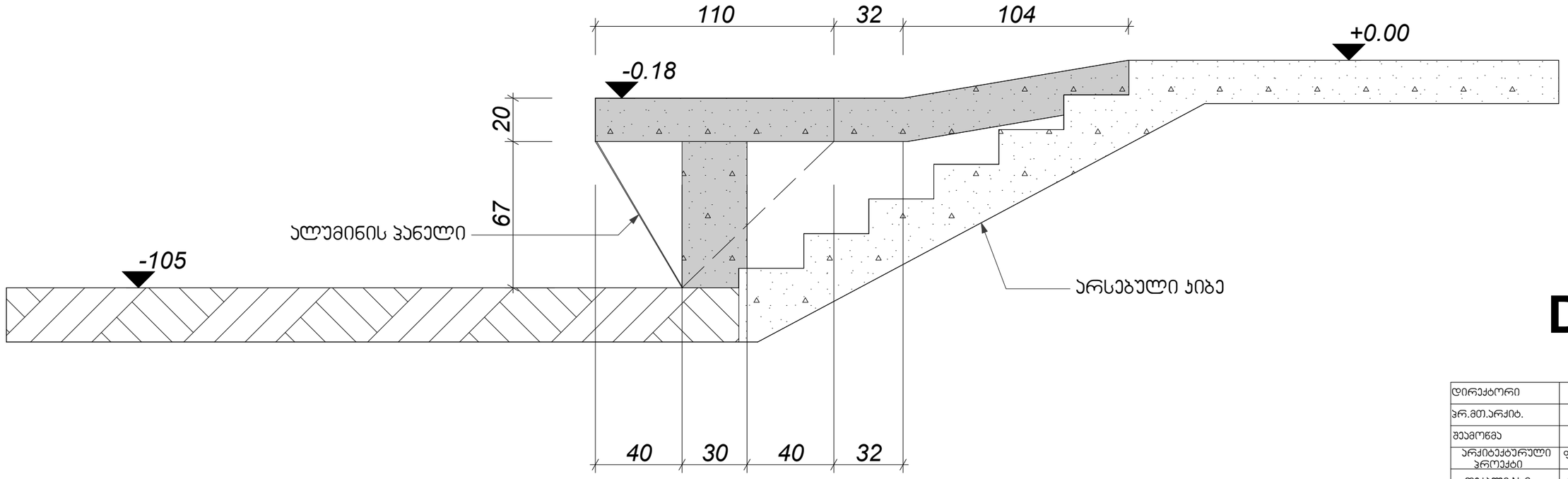

D-01

დირექტორი	თ.ხოფერია		კომპანია
პრ.მთ.არქიტ.	ნ.სლოვინსკი		DEISING LINE
შეამოწმა	მ.დევაძე		
არქიტექტურული პროექტი	ფ №21	ნ63 № ა-	A3
დეტალი № 0	მ 1:20	2014 წ.	

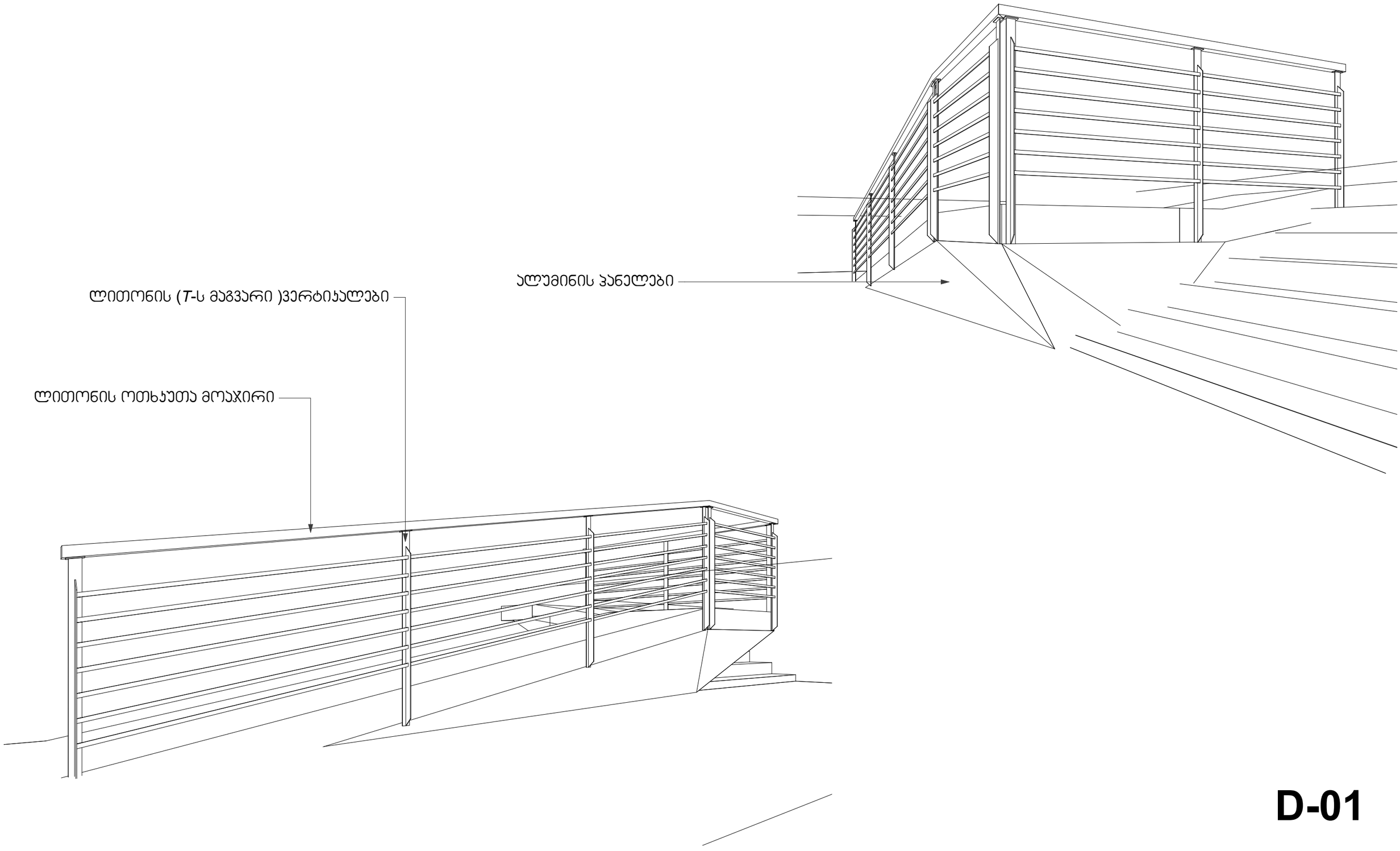

D-01

დირექტორი	თ.ხოფერია		კომპანია
პრ.მთ.არქიტ.	ნ.სლოვინსკი		DEISING LINE
შეამოწმა	მ.დევაძე		
არქიტექტურული პროექტი	ფ №22	ინვ № ა-	A3
დეტალი № 0	მ 1:20	2014 წ.	

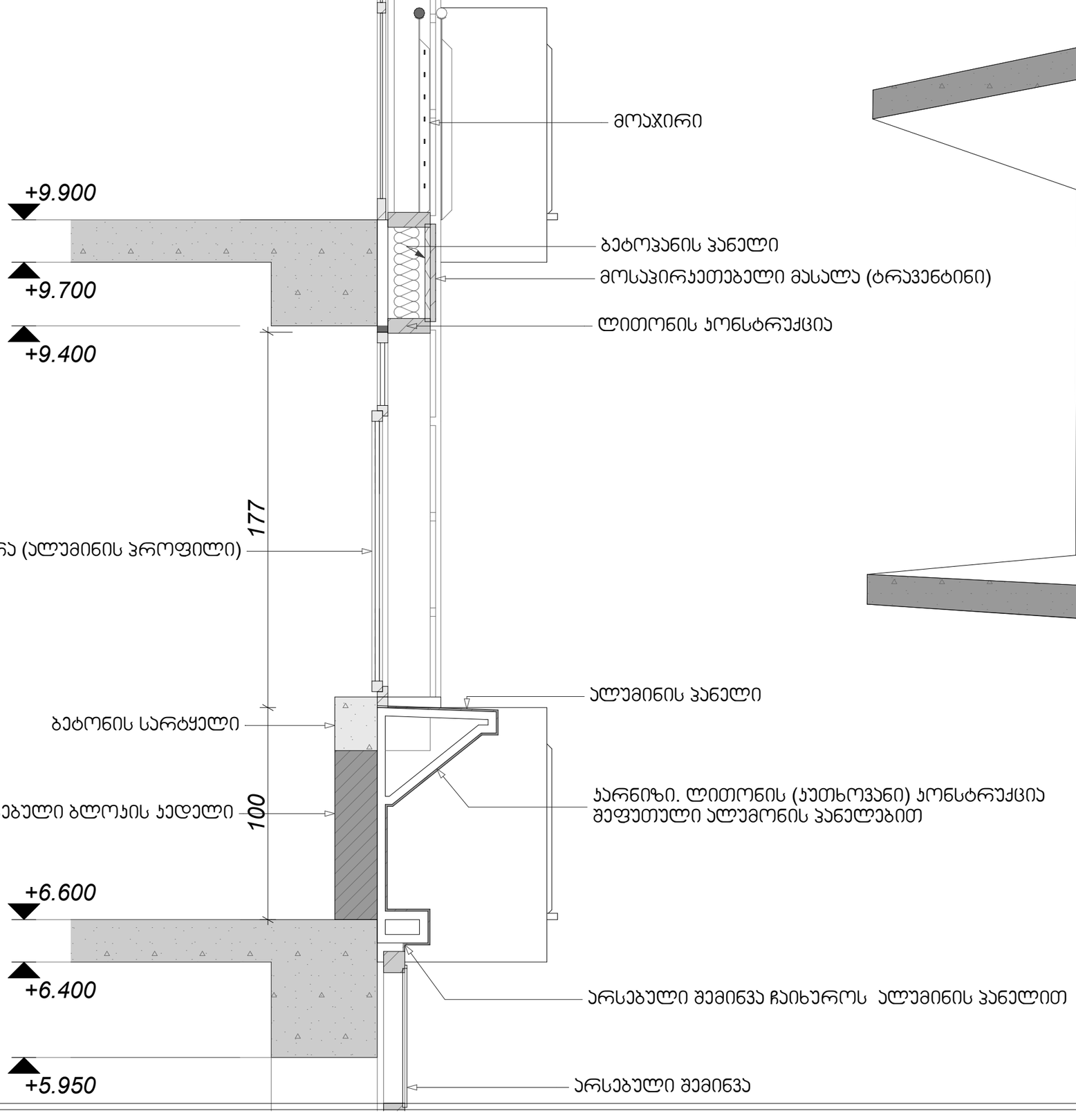

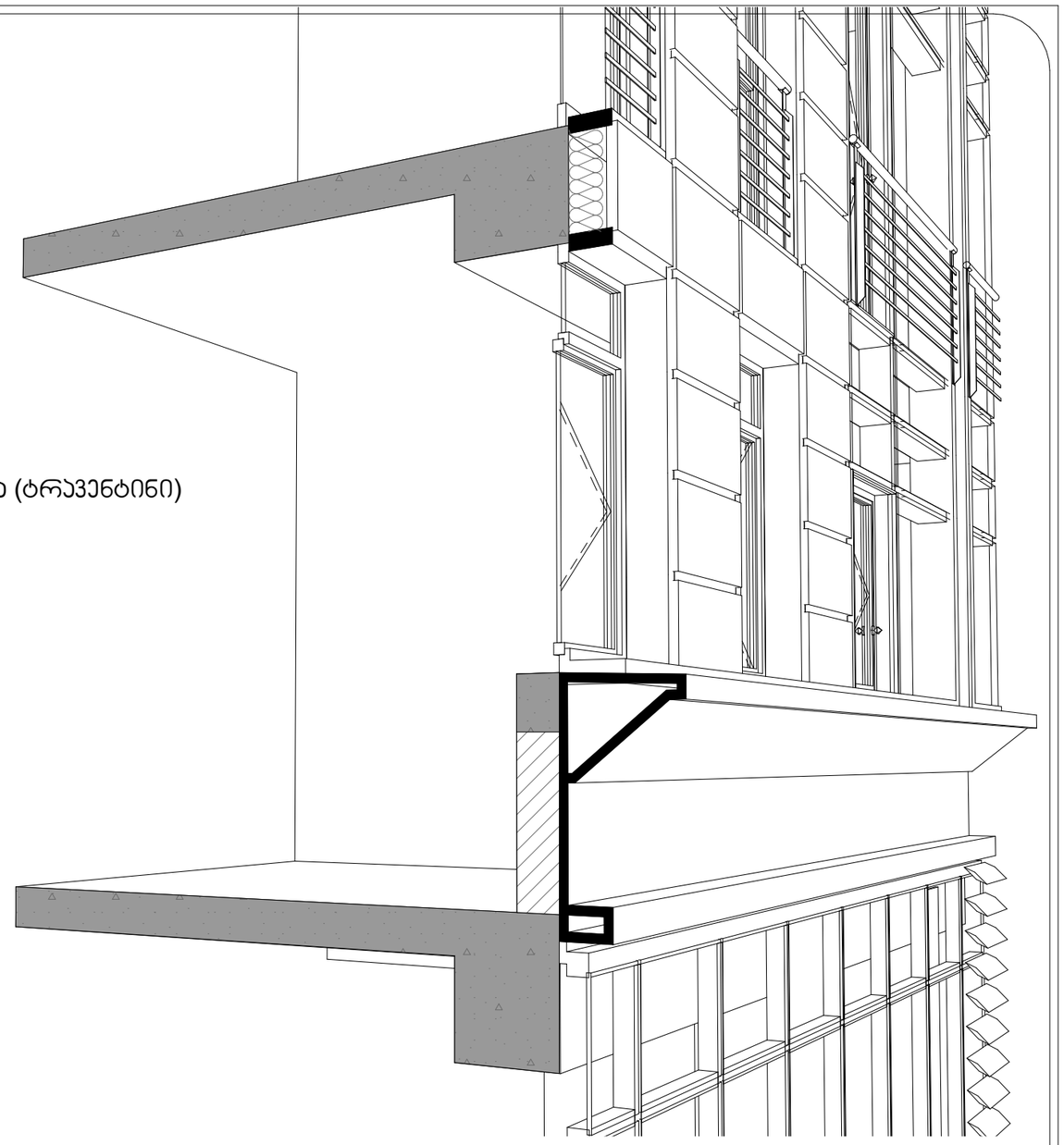

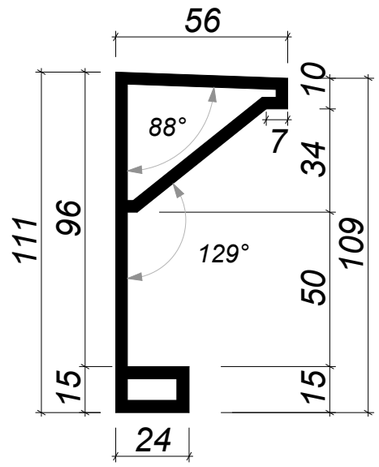

D-02

დირექტორი	თ.ხოფერია		კომპანია
პრ.მთ.არქიტ.	ნ.სლოვინსკი		
შეამოწმა	მ.დევაძე		
არქიტექტურული პროექტი	ფ №23	ინვ № ა-	A3
დეტალი № 02	მ 1:20	2014 წ.	

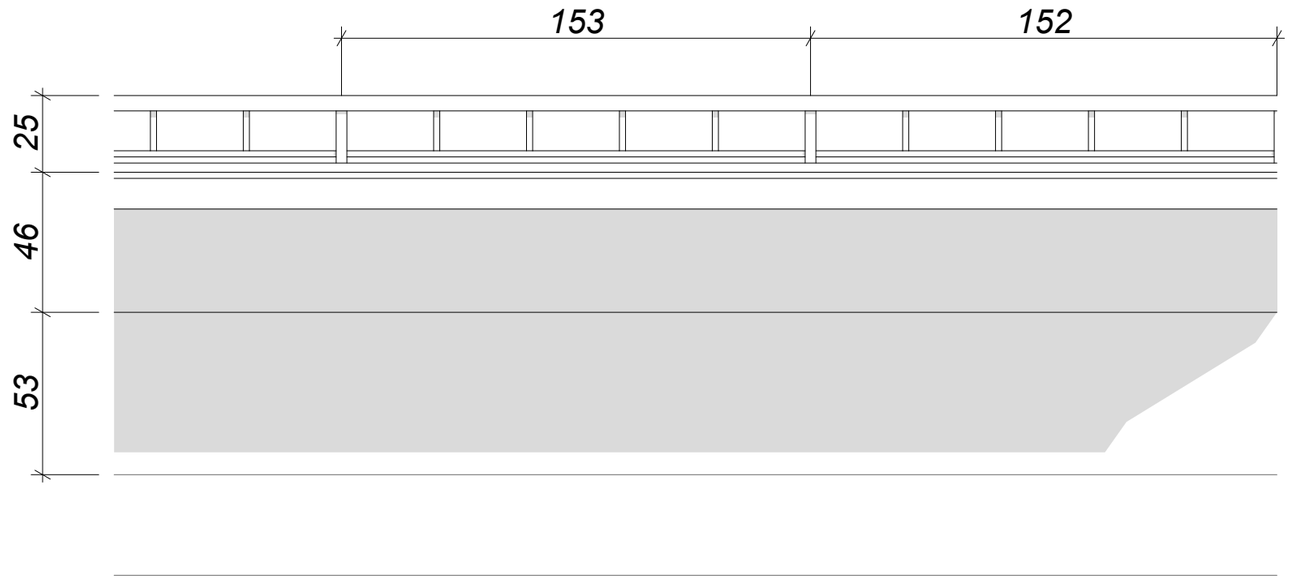

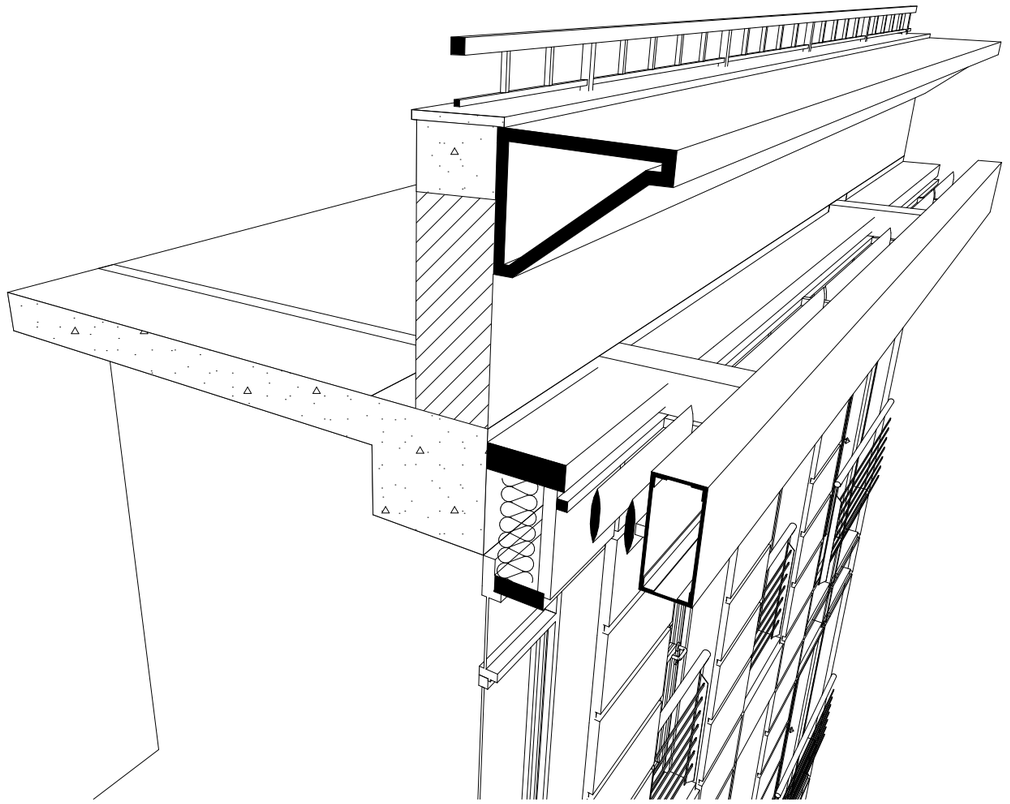

ჯარნიზის და საჩრდილობელის მოწყობის სქემა 16.50 ნიშნულზე

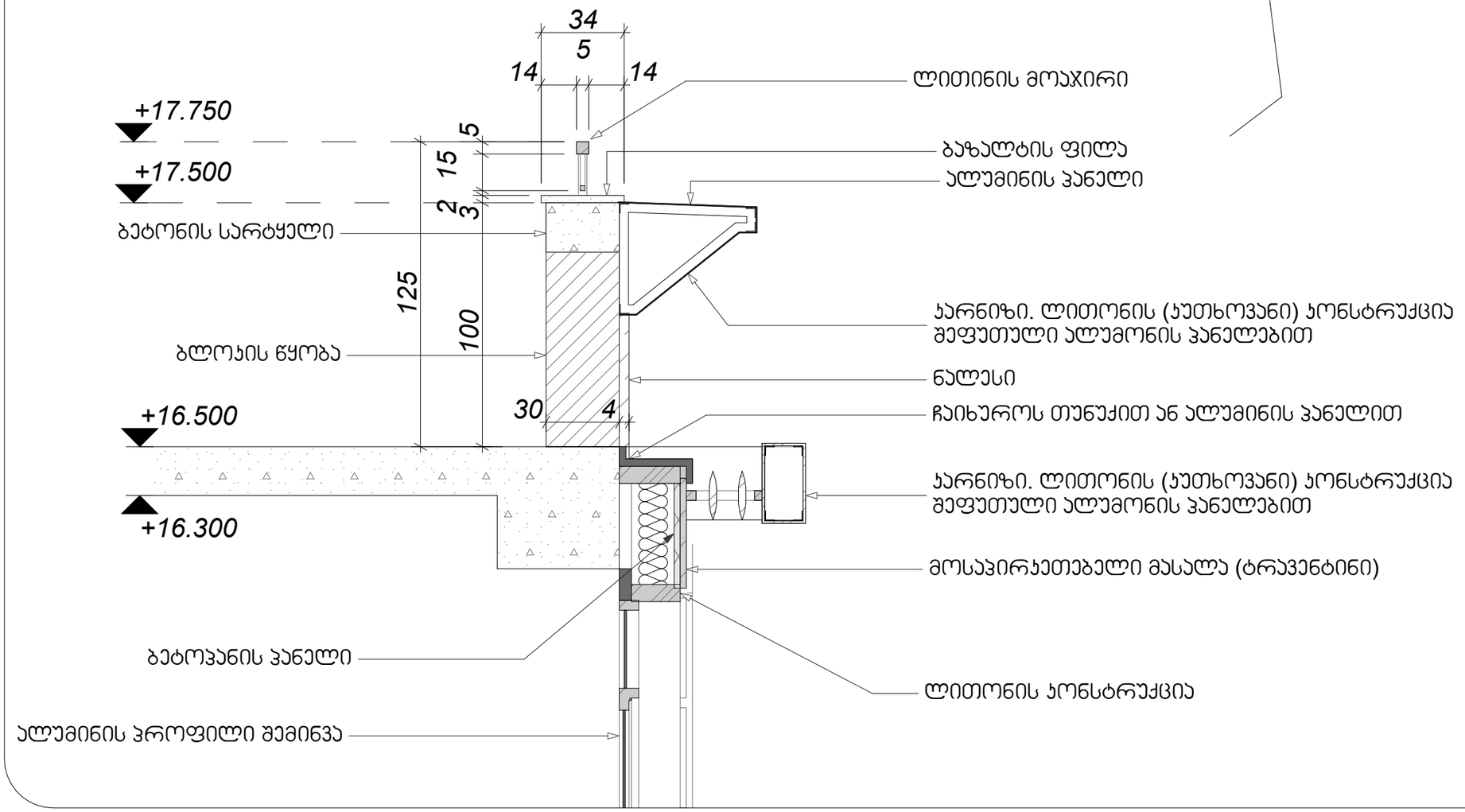

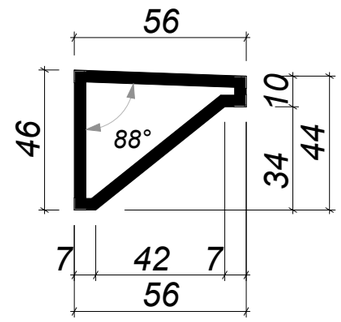

D-03

დირექტორი	თ.ხოფერია		კომპანია
პრ.მთ.არქიტ.	ნ.სლოვინსკი		DEISING LINE
შეამოწმა	მ.დევაძე		
არქიტექტურული პროექტი	ფ №24	ინვ № ა-	A3
დეტალი № 03	მ 1:20	2014 წ.	

საჩრდილობელის მოწყობის სქემა 16.50 ნიშნულზე

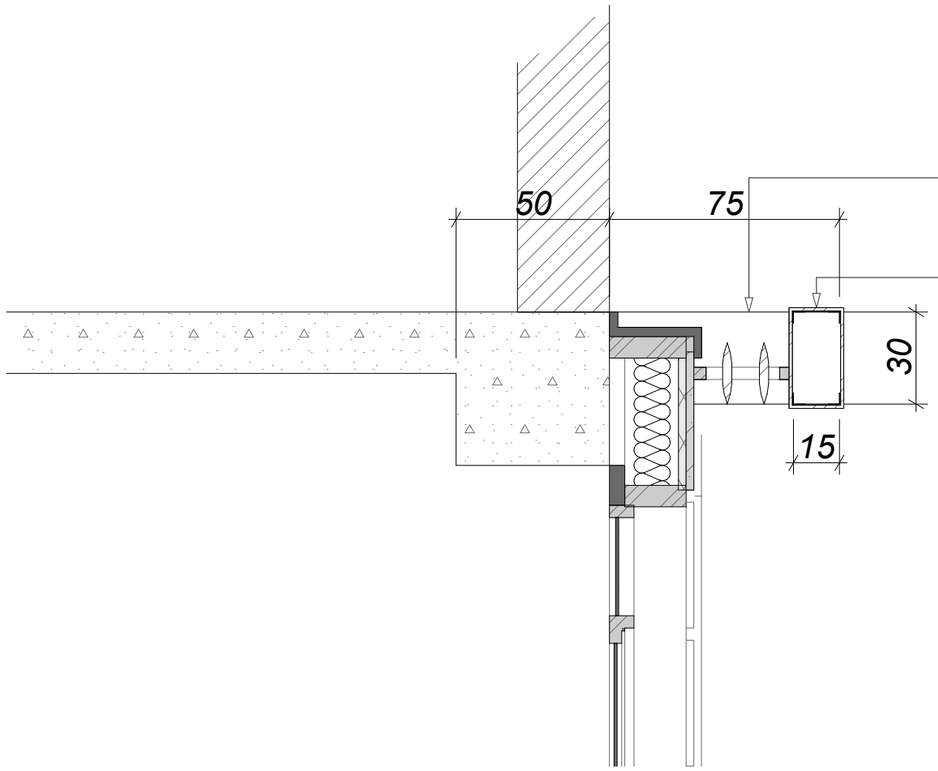

რკინა ბეტონის რიგელი 30X20

ალუმინის პანელი

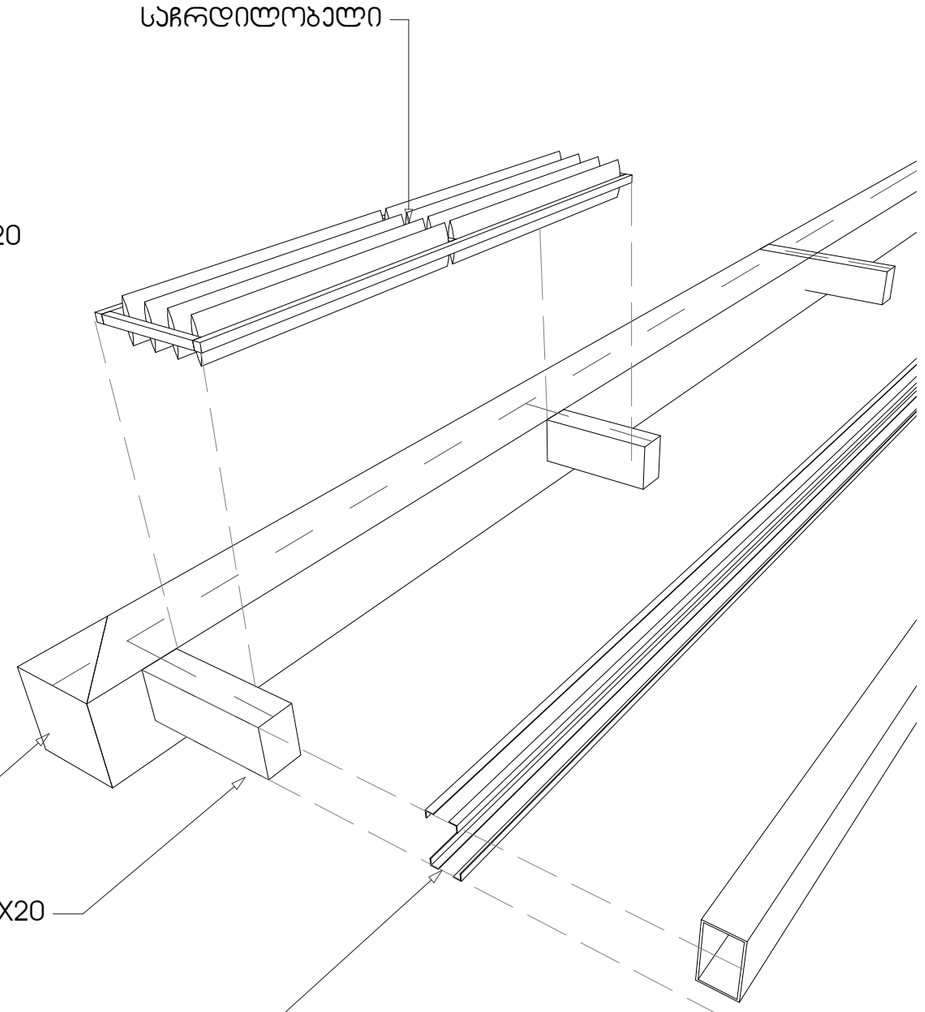

საჩრდილობელი

ძირითადი რიგელი

საჩრდილობელის რიგელი 30X20

პარნიზი. ლითონის (პუთხოვანი) კონსტრუქცია

ალუმინის პანელი

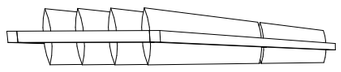

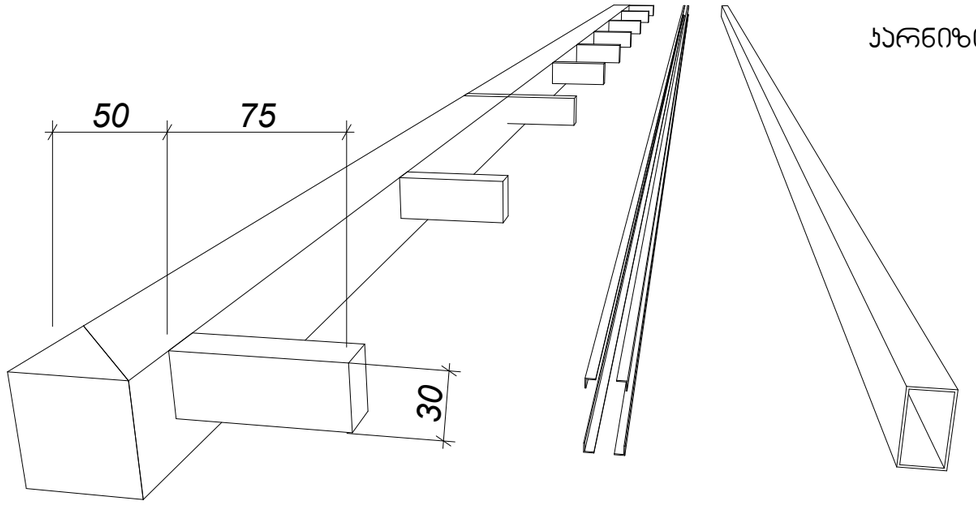

D-03

დირექტორი	თ.ხოფერია		პომპანია
პრ.მთ.არქიტ.	ნ.სლოვინსკი		DEISING LINE
შეამოწმა	მ.დევაძე		
არქიტექტურული პროექტი	ფ №25	ინვ № ა-	A3
დეტალი № 03	მ 1:20	2014 წ.	

საჩრდილობელის მოწყობის გეგმა 16.50 ნიშნულზე

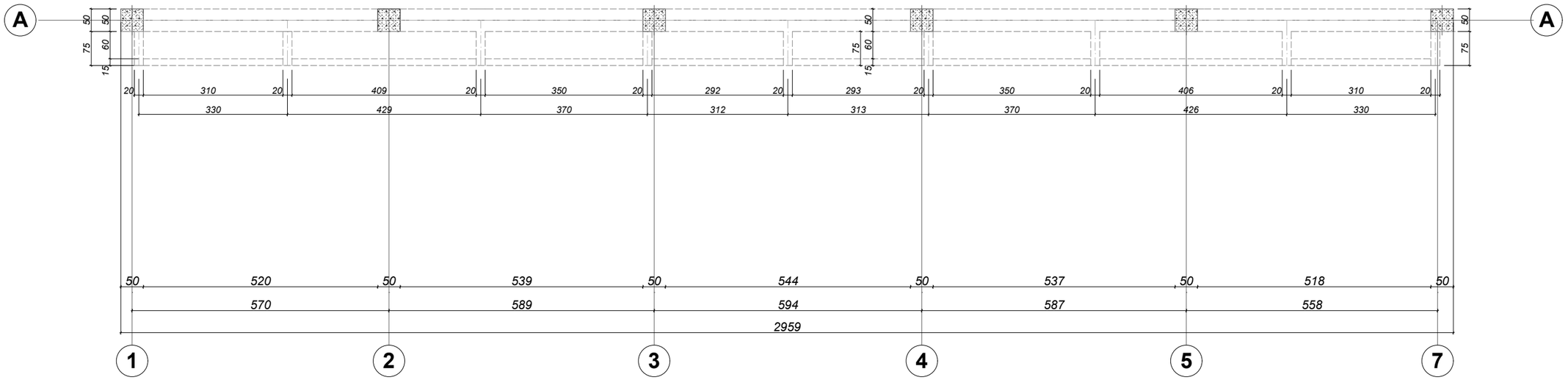

პროექტი				საჩრდილობელის მოწყობის გეგმა 16.50 ნიშნულზე		ფორმატი
DEISING LINE	დირექტორი		თ.ხოფერია	არქიტექტურული პროექტი	ფ №26	ი63 № ა-
	პრ.მთ.არქიტ.		ნ.სლოვინსკი			A3
	შეამოწმა		მ.დევაძე	დეტალი № 03	მ 1:100	2014 წ.

საჩრდილობელი პერგოლების მოწყობის სქემა ტერასა 16.50 ნიშნულზე. პერგოლი 19.30

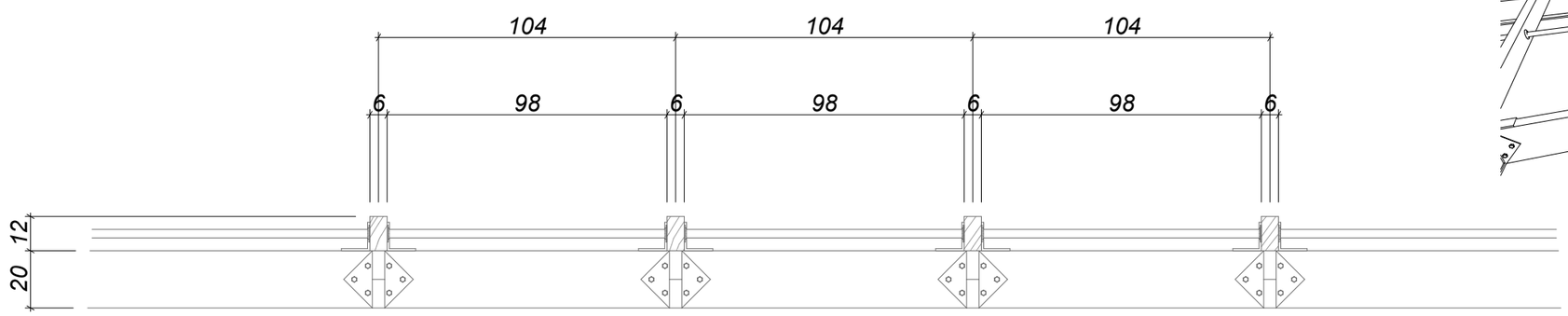

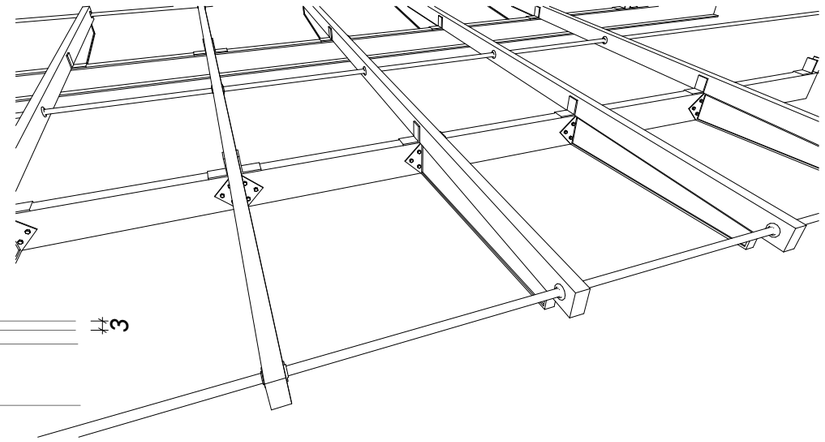



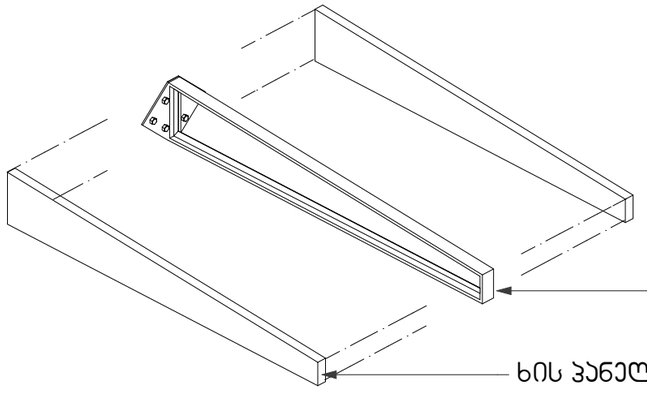

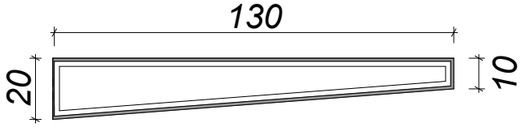

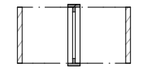

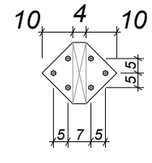

D-04

დირექტორი	თ.ხოფერია		კომპანია
პრ.მთ.არქიტ.	ნ.სლოვინსკი		DEISING LINE
შეამოწმა	მ.დევაძე		
არქიტექტურული პროექტი	ფ №27	ინვ № ა-	A3
დებული № 04	მ 1:20	2014 წ.	

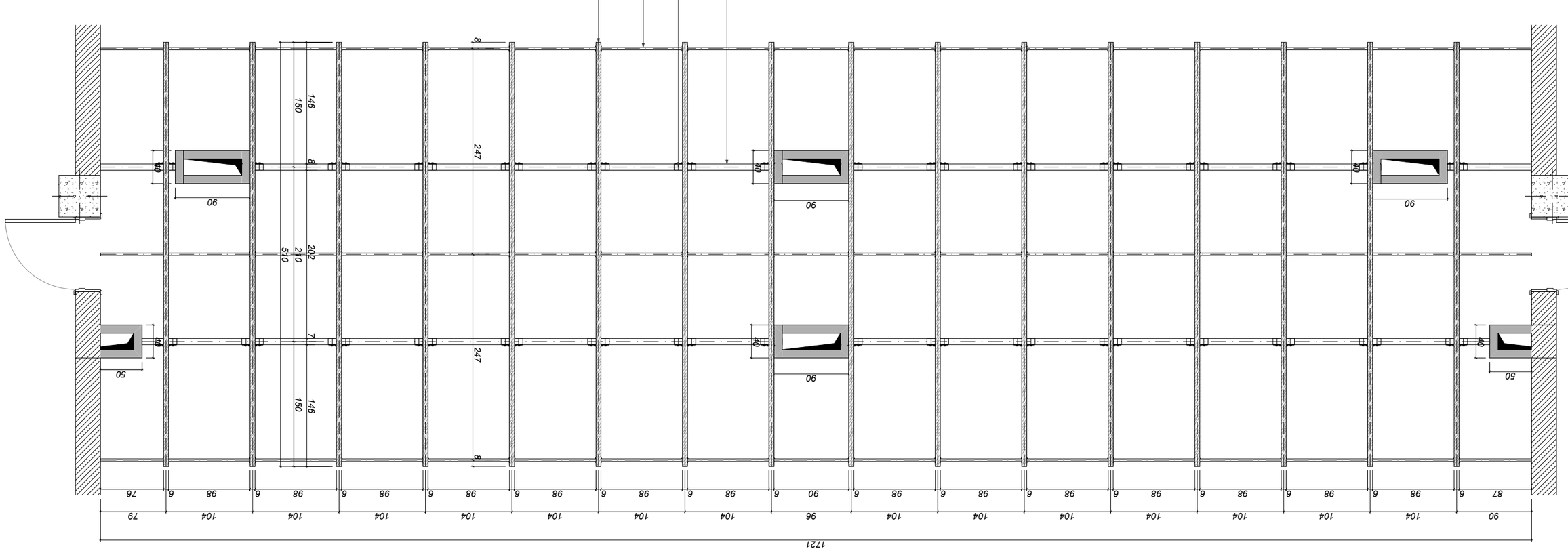
1721
90 104 6 98 6 98 6 98 6 98 6 98 6 98 6 98 6 98 6 98 6 98 6 98 6 98 6 98 6 98 6 98 6 98 6 98 6 87
96 104 104 104 104 104 104 104 104 104 104 104 104 104 104 104 104 104 104 104 104 104 104 104 104 79
76 6 98 6 98 6 98 6 98 6 98 6 98 6 98 6 98 6 98 6 98 6 98 6 98 6 98 6 98 6 98 6 98 6 98 6 98 6 104
510
146 150 8 202 210 7 247 8
40
90
50
6 1 1 1

ჯარნიზის მოწყობის სქემა ფასადი 04 ღ 7/1 ტერასა 16.50 ნიშნულზე

D-05

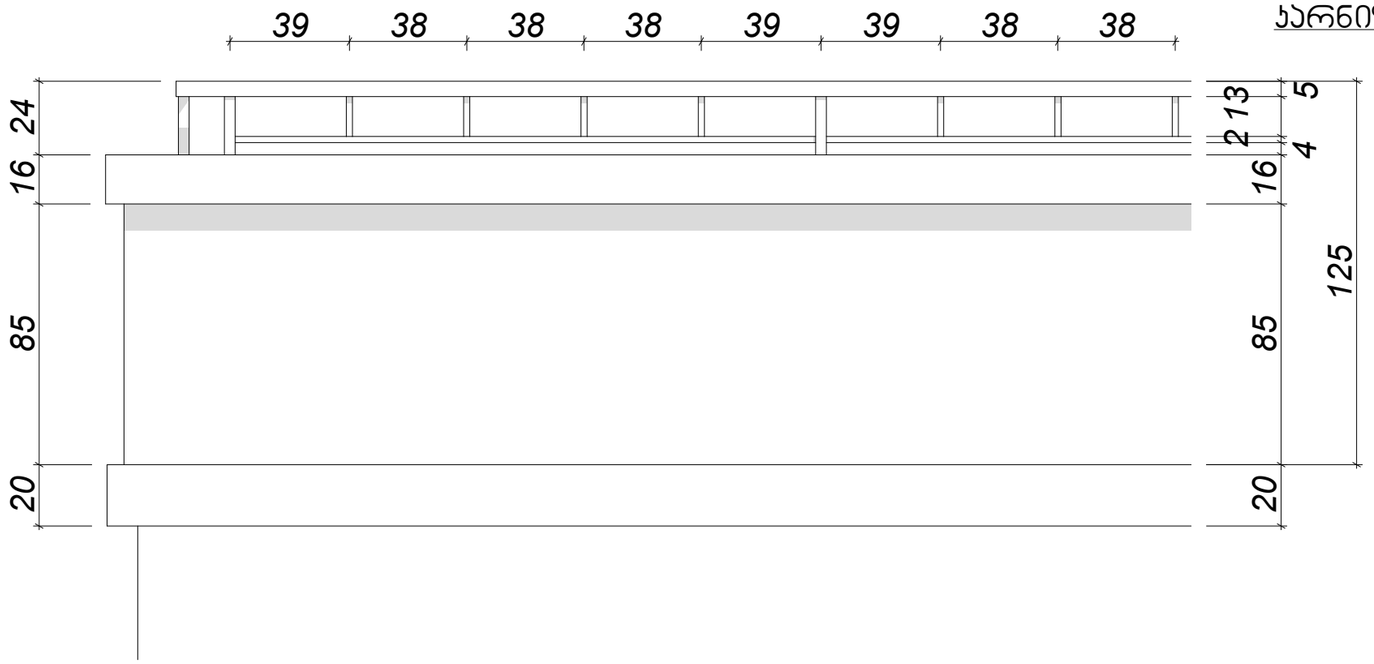

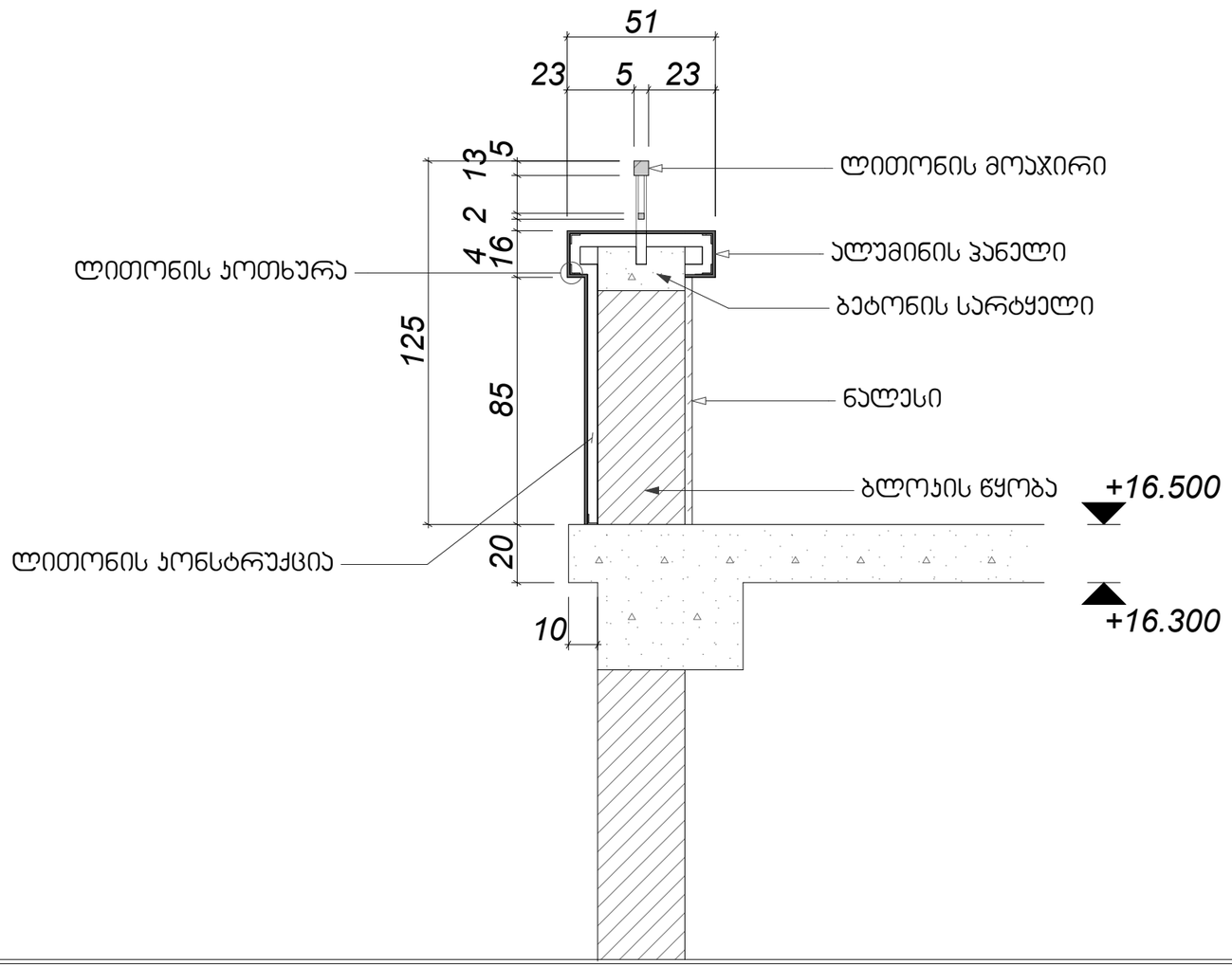

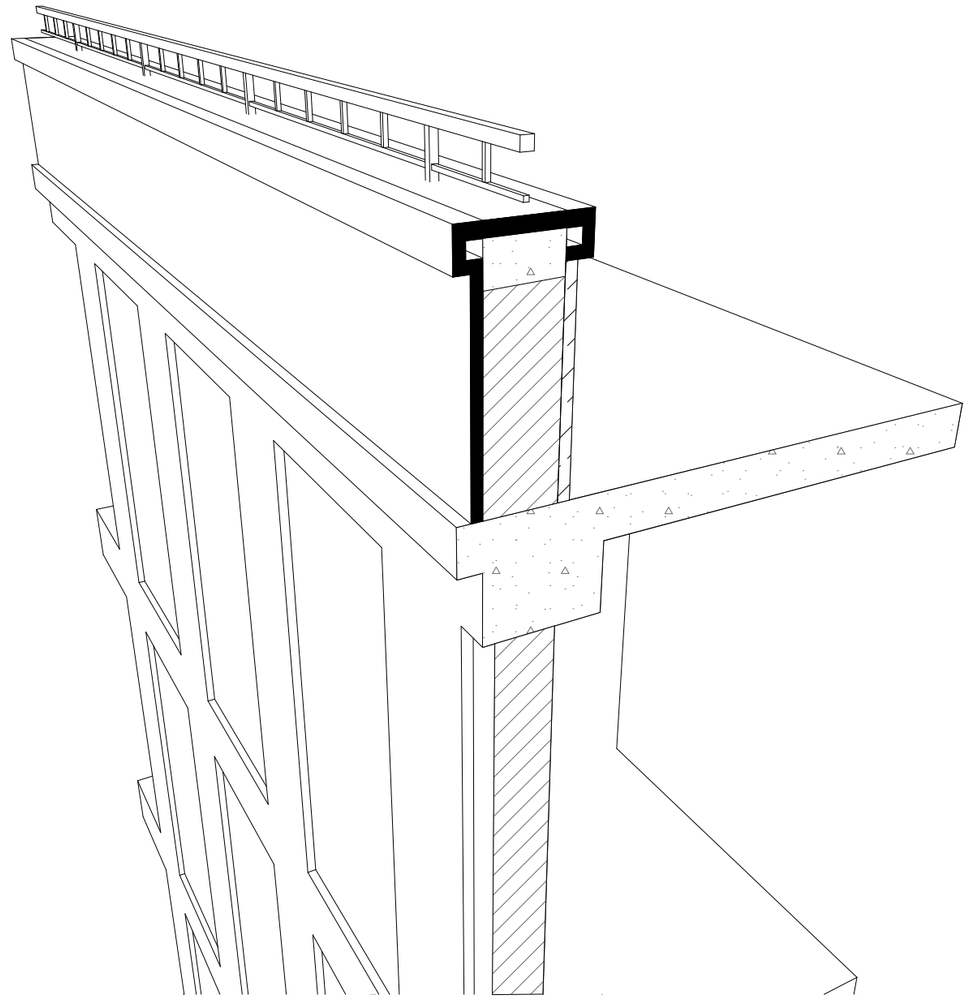

დირექტორი	თ.ხოფერია		პომპანია
პრ.მთ.არქიტ.	ნ.სლოვინსკი		DEISING LINE
შეამოწმა	მ.დევაძე		
არქიტექტურული პროექტი	ფ №29	063 № ა-	A3
დეტალი № 05	მ 1:20	2014 წ.	

სამონტაჟო სქემა მ.1.200

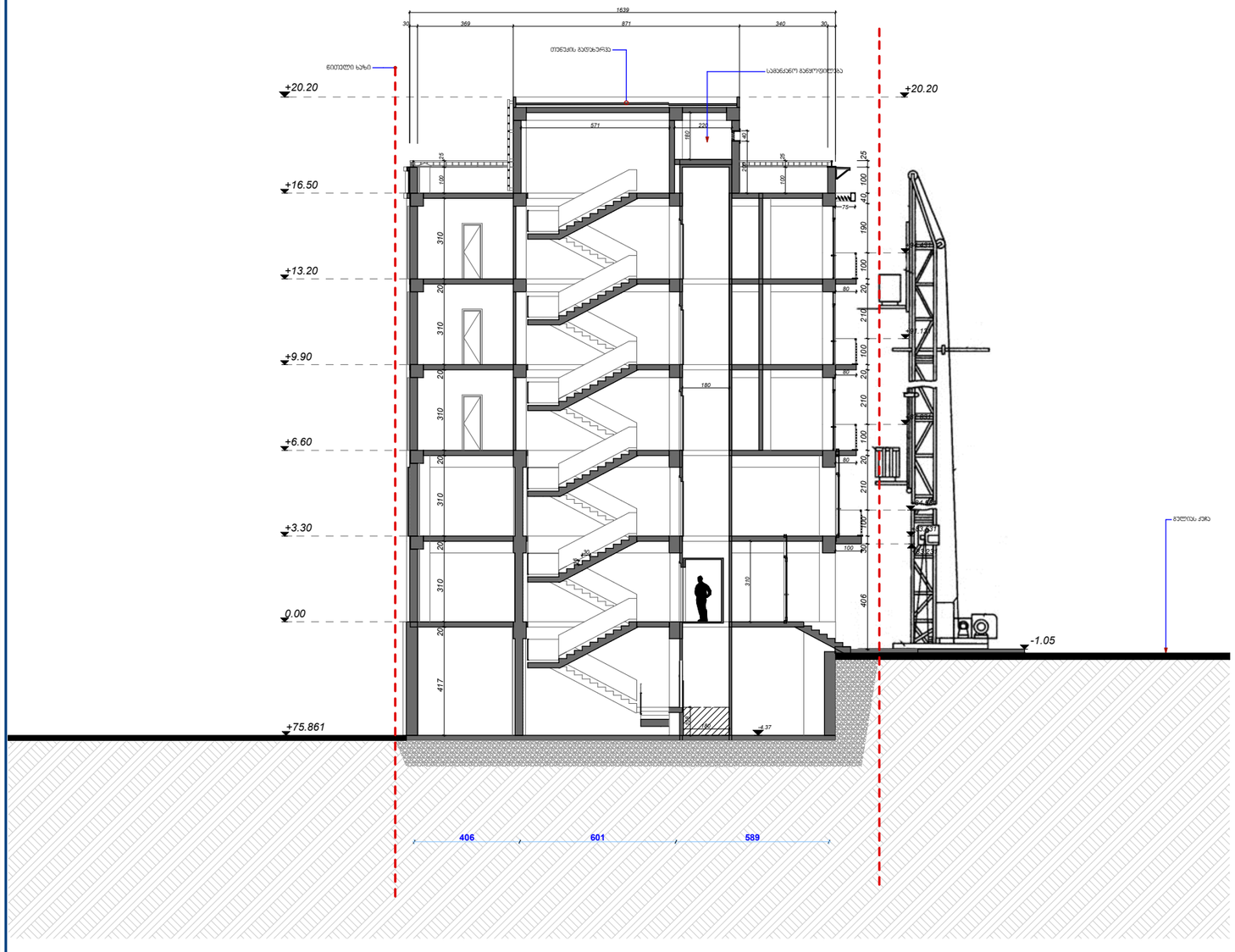

ტპ-9: ტექნიკური დასახელება

1. ტვირთ აწევობა 500 კგ
2. აწევის სიმაღლე 17 მ
3. აწევის სიჩქარე 0.367 მ/წ
4. ბაზის ზომა: 1.5 x 1.0

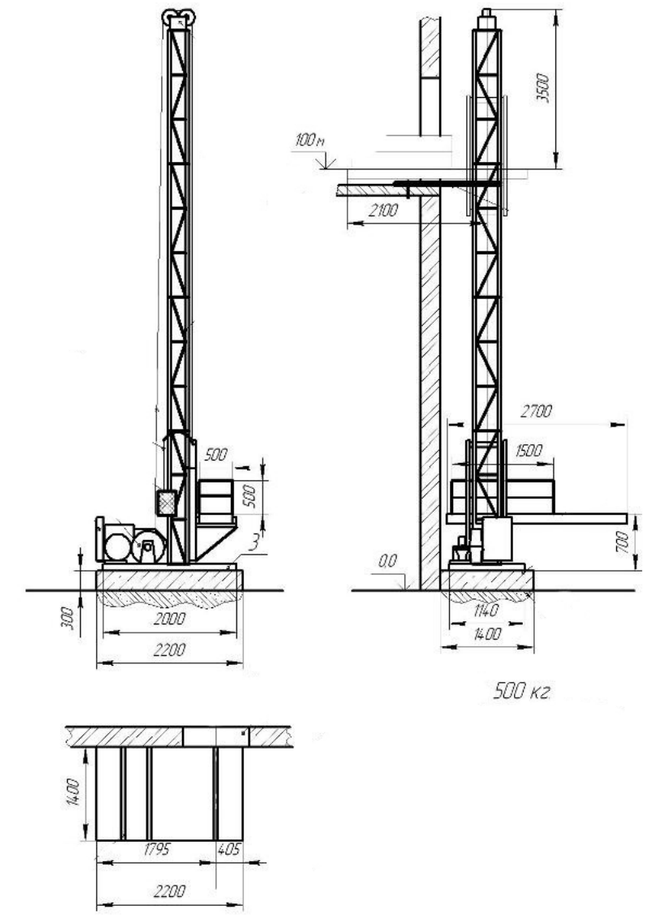

კომპანია	მისამართი	ქ. თბილისი მ.გულუას №10 Tel: 237 05 05 Mob: 599 44 56 44		მრავალფუნქციური შენობა-ნაგებობის, რეკონსტრუქციის არქიტექტურული პროექტი ქ.თბილისი გულუას ქ№6			ფორმატი
DEISING LINE	დირექტორი		თ.ხოფერია	მშენებლობის ორგანიზაცია	ფ №01	ცნ № ა-	A3
	პრ.მთ.არქიტ.		ნ.სლოვინსკი				
	იდეის ავტორი		ნ.სლოვინსკი	სამონტაჟო სქემა	მ 1:200	2014 წ.	
	შეამოწმა		მ.დევაძე				

სამშენებლო გენგეგმა მ. 1:200

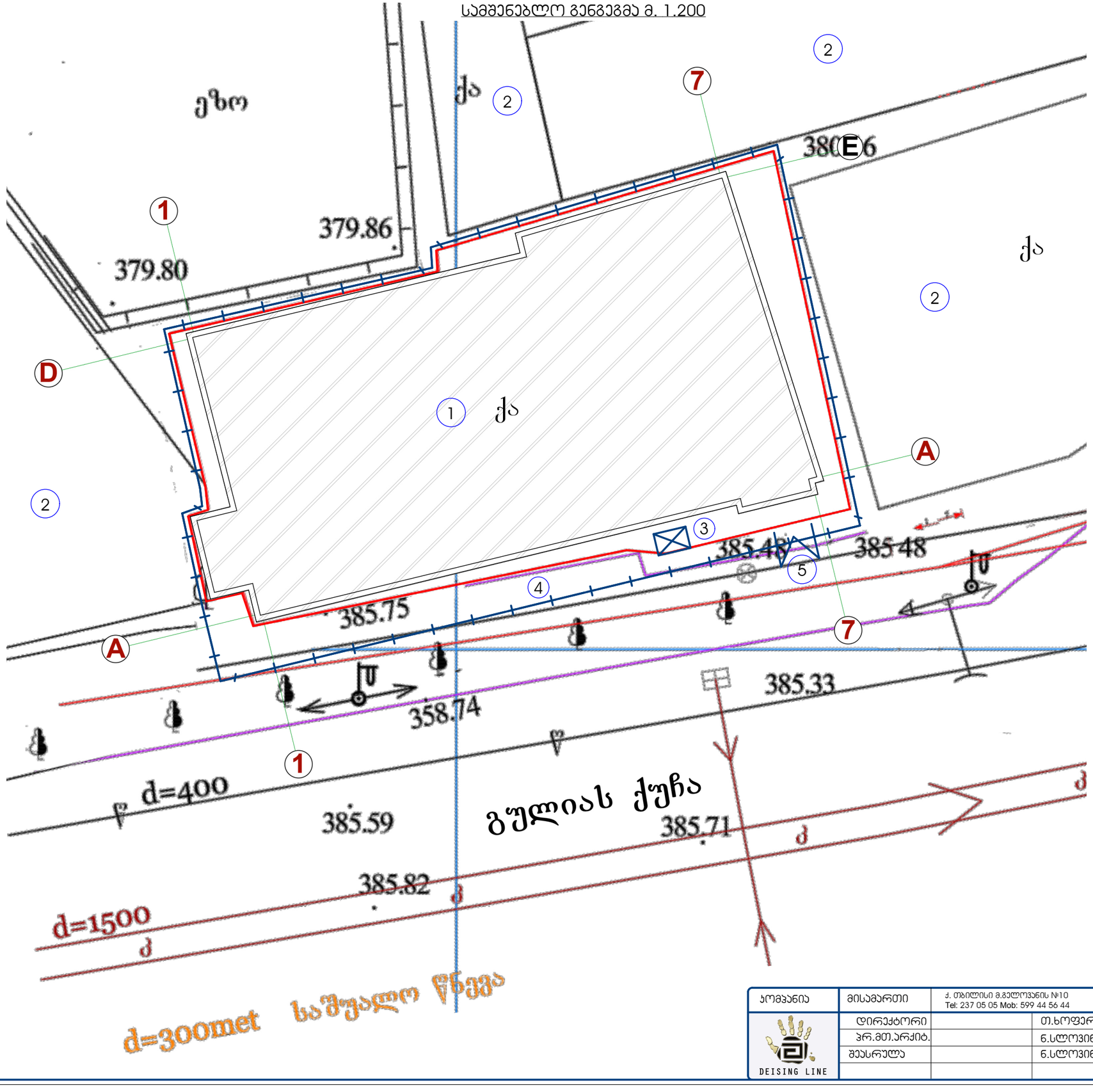

განმარტებითი ბარათი

1. მშენებლობის ორგანიზაციის პროექტი დამუშავებულია შემოსულებულ ვარიანტში

2. საპროექტო ობიექტის მშენებლობის ხანგრძლივობა განისაზღვრება სამშენებლო ნორმების СНиП 1.04.03-85*(გვ.478 ც.4) მიხედვით T=11 თვე სადაც1 თვე-მოსამზადებელი პერიოდისხანგრძლიობაა.სეისმური კოეფიციენტის მიხედვით T= 11x1.1=12 თვე.

3. მოსამზადებელ პერიოდში უნდა განხორციელდეს შემდეგი სამუშაოები- სამშენებლო მასალების მოზიდვა, მოეწყოს ხის ან რკინის ხარაჯოები,მოწესრიგებულ იქნას კომუნიკაციების და ელექტრო სადენების გაყვანილობის საკითხები.

4. -4.37 ნიშნულზე რკ.ბეტონის კონსტრუქციის გაძლიერება მითითებულ ადგილებში.

5. 3,4,5 სართულების რკ.ბეტონის მზიდი კონსტრუქციის მოწყობა.

6. გადახურვის, ტერასის მოწყობა.

7. საპროექტო ობიექტი შეილესოს და მოკირწეთდეს. ტერიტორია ეთილმოეწყოს.

8. სამონტაჟო სამუშაოებისათვის უნდა იქნას გათვალისწინებული სამშენებლო საწევარა ТП-3А (С-598)

9. მშენებლობის ორგანიზაციის პროექტში მომუშავეთა შორის უსაფრთხოების და სანიტარულ-ჰიგიენური მომსახურეობის საკითხებზე მთავარ წყაროდ წარმოდგენილია სამშენებლო ნორმების და წესების СНиП III-4-80*<<უსაფრთხოების ტექნიკა მშენებლობაში>>

პირობითი აღნიშვნები

- საპროექტო ობიექტი
- არსებული შენობა
- ღობე
- სამშენებლო საწევარა
- ავტო ჯიშარი

ექსპლიკაცია

1. საპროექტო ობიექტი
2. არსებული შენობა
3. საწევარა
4. ღობე
5. ჯიშარი

მითითებანი:
1. დაცული იქნას უსაფრთხოების ღონისძიებები;
2. აკრძალულ იქნას უცხო პირთა მოხვედრა სამშენებლო მოედანზე;
3. მშენებლობაზე განხორციელდეს ხარისხის კონტროლი;
4. გამოყენებულ იქნას არსებული ინფრასტრუქტურა;
5. დროებითი ნაგებობები განთავსდება შენობის არსებულ სართულზე (სადარაჯო, ხელმძღვანელის ოთახი, საწყობი და ა.შ)

კომპანია	მისამართი	ქ. თბილისი მ.გელოვანის №10 Tel: 237 05 05 Mob: 599 44 56 44		მრავალფუნქციური შენობა-ნაგებობის, რეკონსტრუქციის არქიტექტურული პროექტი ქ.თბილისის გულიას ქ№6			ფორმატი
DEISING LINE	დირექტორი		თ.ხოფერია	მშენებლობის ორგანიზაცია	ფ №01	ი63 № ა-	A3
	პრ.მთ.არქიტ.		ნ.სლოვინსკი				
	შესრულა		ნ.სლოვინსკი	სამშენებლო გენგეგმა განმარტებითი ბარათი	მ 1:200	2014 წ.	