mSeneblobis organizaciis dRiuri grafiki

saproqto Senobis Casatarebeli samuSaoTa CamonaTvali	I Tve			II Tve			III Tve			IV Tve			V Tve			VI Tve			VII Tve			VIII Tve			IX Tve			X Tve			XI Tve			XII Tve		
	10	20	30	10	20	30	10	20	30	10	20	30	10	20	30	10	20	30	10	20	30	10	20	30	10	20	30	10	20	30	10	20	30	10	20	30
Sida kedlebis blokiT mowyoba	20																																			
el-gayvanilobis da san-teqnikuri dagarebis mowyoba							120																													
Senobis da Robis kedlebis galesva da SeRebva																			120																	
teritoriis keTilmowyoba																												80								
samSeneblo narCenebis gatana																																		40		

eqskalatori 30.4312

CamCis moculoba 1-0.45m³

CamCis sigane 1.65-0.65m³

Txris maqsimaluri CaRmaveba 6.7-5.8m³

datvirTvis maqsimaluri simaRle 5.0-6.18m³

muSaobis maqsimaluri radiusi

gaTxris 6.9-10.16m³

datvirTva 6.9-10.16m³

Robe

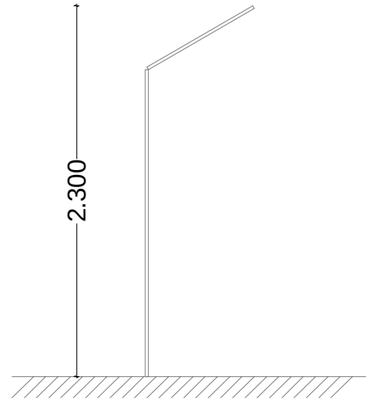

SeniSvna

mSeneblobis dRiuri grafikis xangZlivobis vada Sedgenili iqna damkveTis moTxovniT

l.kalandaZe _____

	direqtori		l. kalandaZe				
	mT. arqiteqtori		l. kalandaZe				
	konstruqtori						2014 w.
	Seasrula		l. kalandaZe	stadia	naxazi	nax. raod.	dakveTa
	Seamowma						

IA / INTERIOR ARCHITECTS

saqarTvelo, Tbilisi, sulxan-sabas q. # 9 tel: +995 32 2920 369 e-mail: interior.architects@yahoo.com ; skype:interior.architects :