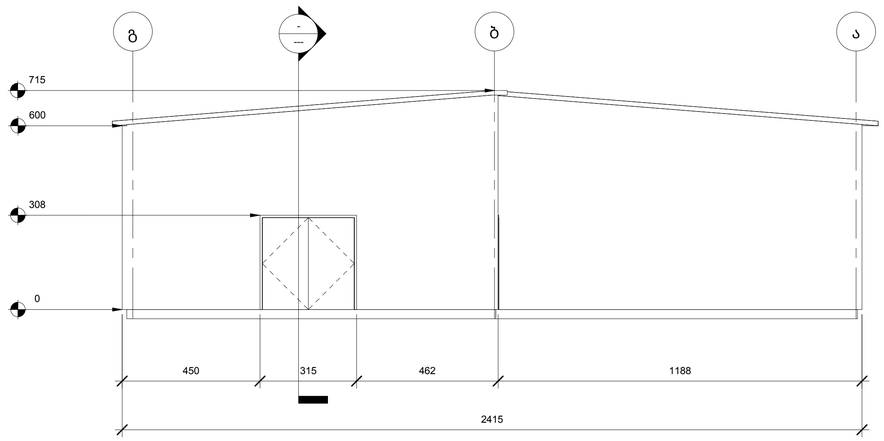


ფასადი " გ- ა"
მ- 1:100

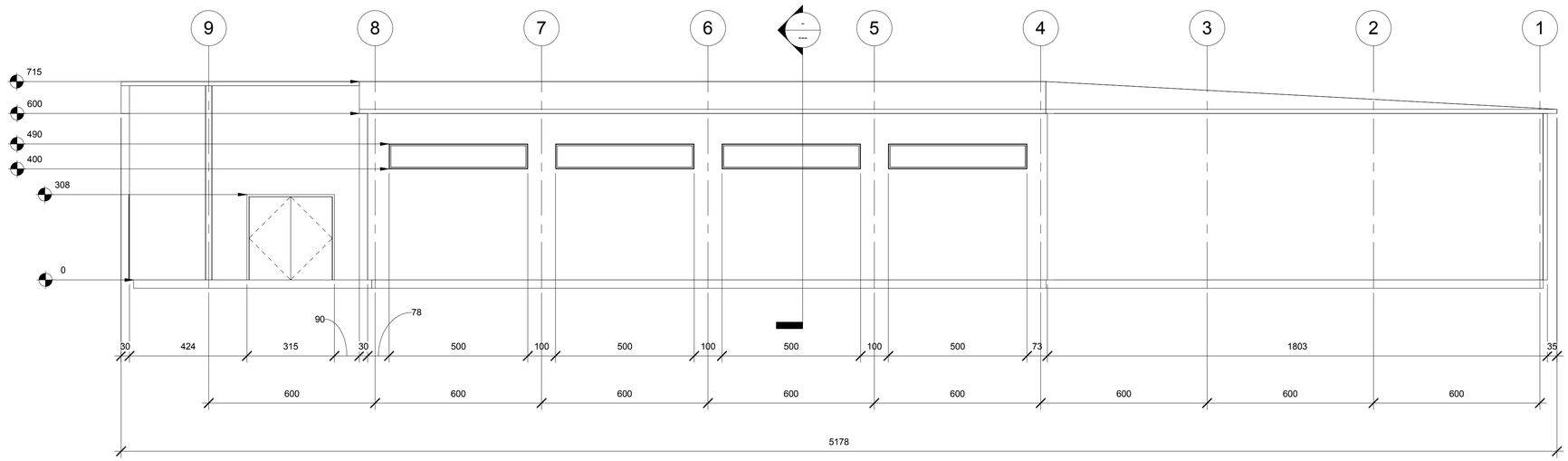


ფასადი " 9- 1"
მ- 1:100

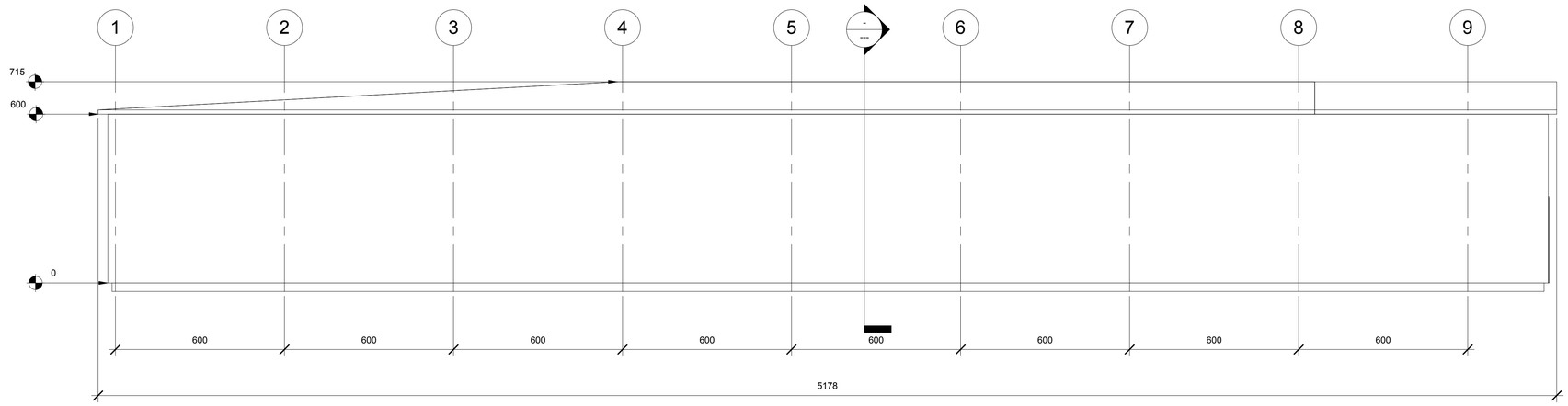


ფასადი " 1- 9"
მ- 1:100

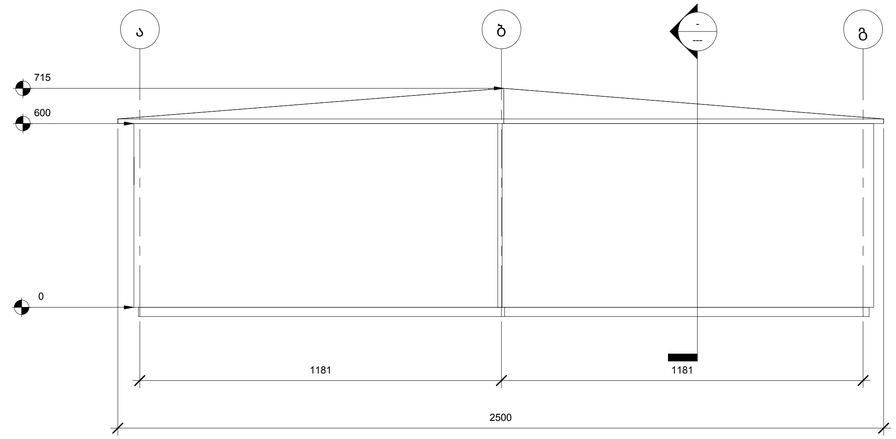


ფასადი " ა - გ"
მ- 1:100