ქ. თბილისი, ალ. ყაზბეგის №22,

არსებული შენობა-ნაგებობების (01/4; 11/1; 03/1; 04/1; 05/2; 06/2; 12/1; 16/1; 07/1; 17/1; 13/1; 10/1; 14/1; 09/1; 08/1; 18/1; 19/1; 15/1; 02/1)

დემონტაჟის ორგანიზაციის პროექტი

თბილისი
2014წ.

ქ. თბილისი, ალ. ყაზბეგის №22,
არსებული შენობა-ნაგებობების (01/4; 11/1; 03/1;
04/1; 05/2; 06/2; 12/1; 16/1; 07/1; 17/1; 13/1; 10/1;
14/1; 09/1; 08/1; 18/1; 19/1; 15/1; 02/1)

დემონტაჟის ორგანიზაციის პროექტი

საპრ. მთ. არქიტექტორი: ი. ბარნაბიშვილი

შეადგინა: თ. ზარქუა

თბილისი
2014წ.

ს ა რ ჩ ე ვ ი

	სარჩევი	– დპ-1
I	სამშენებლო მოედნისა და ობიექტის დახასიათება	– დპ-2
II	დასანგრევი შენობის დახასიათება და ნგრევის პირობები	– დპ-3
III	ნგრევის ხანგრძლივობის დადგენა	– დპ-4
IV	დემონტაჟის საინჟინრო მომზადება და მისი წარმართვის ცალკეული ეტაპები	– დპ-5
V	დემონტაჟის წარმოების წესები და მეთოდები	– დპ-7
VI	რეკომენდებული სამშენებლო მანქანა-დანადგარები, მექანიზმები და ინსტრუმენტები	– დპ-8
VII	მშენებლობაზე შრომისა და ელექტროუსაფრთხოების წესების დაცვა	– დპ-9
VIII	ეკოლოგია და ბუნების დაცვის საკითხები	– დპ-10
IX	მშენებლობის ორგანიზაციის პროექტის შედგენის ნორმატიული ბაზა	
–	გენგეგმა	– დპ-11
–	დემონტაჟის განხორციელების კალენდარული გეგმა	– დპ-12
	დანართი 1 - ამონაწერი საჯარო რეესტრიდან; - საკადასტრო რუკა; - აზომვითი ნახაზები /13 ფურცელი - /ან-1--13/; - არსებული ნაგებობები - ფოტომასალა;	

I. სამშენებლო მოედნისა და ობიექტის დახასიათება

1.1 სამშენებლო მოედანი მდებარეობს ქ. თბილისში, ალ. ყაზბეგის გამზირი №22. ნაკვეთის ფართობი 9214კვ.მ. ს/კოდი: 01.10.16.002.003. პროექტით გათვალისწინებულია აღნიშნულ ტერიტორიაზე არსებული (01/4; 11/1; 03/1; 04/1; 05/2; 06/2; 12/1; 16/1; 07/1; 17/1; 13/1; 10/1; 14/1; 09/1; 08/1; 18/1; 19/1; 15/1; 02/1) შენობა-ნაგებობების დემონტაჟი //იხ. საკადასტრო გეგმა./ გენგეგმა ფურცელი **დპ-11**/.

1.2 ნაგებობების დემონტაჟის წინ აუცილებელია არსებული ქსელების ჩაჭრა, საექსპლოატაციო ორგანიზაციების მეთვალყურეობის ქვეშ დადგენილი ნორმატიული და კანონმდებლობითი პირობების გათვალისწინებით.

1.3 ტერიტორია შემოღობილია. გამოყენებულ იქნას არსებული ღობე, ყაზბეგის ქუჩის მხარეს მოეწყოს დროებითი ღობე.

1.4 გამოყენებულ იქნას არსებული ინფრასტრუქტურა.

1.5 შესასვლელი გათვალისწინებულია ალ ყაზბეგის გამზირის და ანტონოვსკაიას ქუჩის მხრიდან. ასევე დემონტაჟის პერიოდში შესასვლელებთან და ღობეზე განთავსდეს შესაბამისი გამაფრთხილებელი ბანერი დემონტაჟის წარმოებაზე და უსაფრთხოების წესების შესახებ. ტერიტორიის შიგნით მოეწყობა დროებითი ნაგებობები, რომლის დადგმის ადგილი დაზუსტდეს ადგილზე. /შეიძლება გამოყენებულ იქნას არსებული ნაგებობები/. ასევე დაცული უნდა იყოს ღონისძიებები მტვრის გაბნევისაგან, ამიტომ დაშლის ადგილები სასურველია დაინამოს.

* * *

II. დასანგრევი შენობების დახასიათება და ნგრევის პირობები

2.1. წარმოდგენილი გენგეგმით მშენებლობის ქვეშ გამოთავისუფლებული ტერიტორიის ფართობია 8584,30კვ.მ. არსებული შენობა-ნაგებობის საძირკვლები - რკ.ბეტონის ლენტური. კედლები - აშენებულია აგურით. სართულშუა გადახურვა მონოლითური რკ.ბეტონის. კიბე – ლითონის ჩანებზე, ანაკრები საფეხურებით. სახურავი ქანობიანი ხის ნივნივებზე, ასევე ლითონის კონსტრუქცია, დახურულია ფურცლოვანი ფოლადის ფურცლებით.

2.2 ტექნიკური მაჩვენებლები შემდეგია:

დასანგრევი ნაგებობა №	დასანგრევი ნაგებობის ფართი კონტურზე მ²	დასანგრევი ნაგებობის სავარაუდო მოცულობა 0.00 ნიშნულს ზევით ≈ მ³	დასანგრევი ნაგებობის სავარაუდო მოცულობა 0.00 ნიშნულს ქვევით ≈ მ³
ალ. ყაზბეგის გამზირი №22; ნაკვეთი 01.10.16.002.003, S=9214,0მ²			
01/4	7397,68	26391,87	7121,40
11/1	11,77	40,02	7,06
03/1	22,46	61,77	13,48
04/1	105,76	430,99	63,46
05/2	210,86	959,41	189,77
06/2	533,76	3602,88	480,38
12/1; 16/1	34,42	98,10	20,65
07/1	81,03	230,94	48,62
17/1	0,00	0,00	0,00
13/1	9,60	27,36	5,76
10/1; 14/1; 09/1; 08/1	86,24	275,97	51,74
18/1	19,30	45,36	11,58
19/1	19,88	59,64	11,93
02/1; 15/1	51,54	154,62	30,92
სულ	8584,30	32378,91	8056,76
საერთო ტექნიკური მაჩვენებლები			
მიწის ნაკვეთის საერთო ფართობი (კვ.მ)			9214,0
საერთო ფართობი გარე კონტურზე (კვ.მ)			8584,30
სამშენებლო მოცულობა (კუბ.მ)			40435,67
სამშენებლო მოცულობა 0,00 ნიშნულს ზევით (კუბ.მ)			32378,91
სამშენებლო მოცულობა 0,00 ნიშნულს ქვევით (კუბ.მ)			8056,76
შენობა-ნაგებობის კონსტრუქციული სიმაღლე (მ)			17,85
იგივე 0,00 ნიშნულს ზევით (მ)			13,95
იგივე 0,00 ნიშნულს ქვევით (მ)			3,90

შენიშვნა: არსებული ნაგებობების სავარაუდო მოცულობები დათვლილია არსებული აზომვითი ნახაზების მიხედვით.

2.3 დემონტირებული კონსტრუქციები და მასალები დემონტაჟის პროცესშივე დაიტვირთება ავტოთვითმცლელებზე და გატანილ იქნება სამშენებლო მოედნიდან.

* * *

III. ნგრევის ხანგრძლივობის დადგენა

3.1 აღნიშნულ ნაკვეთზე დასანგრევია არსებული შენობა-ნაგებობები (01/4; 11/1; 03/1; 04/1; 05/2; 06/2; 12/1; 16/1; 07/1; 17/1; 13/1; 10/1; 14/1; 09/1; 08/1; 18/1; 19/1; 15/1; 02/1). ძირითადი შენობა (01/4) – სამ სართულიანია, სარდაფის სართულით. კედლები – აგურის. სართულშუა გადახურვა რკ.ბეტონის. კიბე – ლითონის ჩანებზე, ანაკრები საფეხურებით. სახურავი ხის ნივნივებზე ქანობიანი, დაფარულია თუნუქის ფურცლებით. შენობა (06/2) – ორ სართულიანია. კედლები – აგურის. სართულშუა გადახურვა რკ.ბეტონის. კიბე – ლითონის ჩანებზე, ანაკრები საფეხურებით. სახურავი ხის ნივნივებზე ქანობიანი, დაფარულია თუნუქის ფურცლებით. დანარჩენი ნაგებობები ერთ სართულიანია – კედლები აგურის, სახურავი ხის ნივნივებზე ქანობიანი. კარ-ფანჯრები – ხის და მეტალოპლასტმასის. ტერიტორია შემოღობილია.

3.2 ობიექტის დემონტაჟი დამკვეთთან შეთანხმებით, განხორციელდება **12 თვის** პერიოდით, სადაც გათვალისწინებულია მოსამზადებელი პერიოდი. მისი დაცვა შესაძლებელია უწყვეტი ფინანსირების პირობებში, რასაც ხელი უნდა შეუწყოს კარგმა კლიმატურმა პირობებმა.

3.3 აღნიშნულის საფუძველზე შედგა დემონტაჟის განხორციელების კალენდარული გრაფიკი იხ. ფურცელი **დპ-12**.

* * *

IV. დემონტაჟის საინჟინრო მომზადება და მისი წარმართვის ცალკეული ეტაპები

4.1. ჩვენს მიერ შედგენილი მოპ-ი ითვალისწინებს სნ და 3.01-01-85 „სამშენებლო წარმოების ორგანიზაცია" მოთხოვნილებებს მშენებლობაზე ხანძარსაწინააღმდეგო და მშენებლობის უსაფრთხო წარმოების ღონისძიებათა დაცვით.

4.2. დემონტაჟის პროექტის დამუშავებას საფუძვლად დაედო შემდეგი მონაცემები:

- დავალება დემონტაჟზე;
- მშენებლობის რაიონის სიტუაციური გეგმა;
- ტოპოგეგმა;
- საკადასტრო გეგმა, ამონაწერი საჯარო რეესტრიდან;
- აზომვითი ნახაზები – 13 ფურცელი /ან-1--13/;
- ობიექტის ნატურაში დათვალიერება;
- არსებული შენობა-ნაგებობა - ფოტომასალა;

4.3. დემონტაჟის ორგანიზაციის პროექტი შესრულებულია მოქმედი სამშენებლო ნორმების, წესებისა და სახელმწიფო სტანდარტების შესაბამისობით.

4.4. მიიღებს თუ არა დამკვეთისაგან დამტკიცებულ საპროექტო დოკუმენტაციას, სამშენებლო ორგანიზაცია საჭიროების შემთხვევაში ამუშავებს სამუშაოთა წარმოების პროექტს. ამ პროექტის შედგენა უნდა ხდებოდეს დემონტაჟის ორგანიზაციის პროექტში მიღებული გადაწყვეტილებების შესაბამისობით.

4.5. სამუშაოთა დაწყება დაიშვება საპროექტო დოკუმენტაციის საფუძველზე შესაბამისი სამსახურიდან სათანადო ნებართვის აღების შემდეგ. მოსამზადებელ პერიოდში უნდა მოხდეს დროებითი შენობების განთავსება, გამოყენებულ იქნას არსებული ინფრასტრუქტურა. სამშენებლო მოედნის უზრუნველყოფა დროებითი წყლით და ენერგიით არსებული ქსელებიდან, აქტის შედგენა მოსამზადებელი პერიოდის სამუშაოების შესახებ.

4.6. სამუშაოების დაწყებამდე დაიცალოს შენობა და გატანილ იქნეს არსებული ნაგავი.

4.7. ყველა ზემოთ მოხსენიებული წესის დაცვის შემდეგ უნდა მოხდეს დაშლის დაწყება არსებული ღობის შიგნით. გამოყენებულ იქნას არსებული ღობე, ხოლო ყაზბეგის ქუჩის მხარეს მოეწყოს დროებითი ღობე. ღობეზე და შესასვლელთან, განთავსდეს ბანერი დემონტაჟის სამუშაოების წარმოების შესახებ და

უსაფრთხოების ღონისძიებების შესახებ. გამოყენებულ იქნას არსებული შესასვლელები ყაზბეგის გამზირიდან და ანტონოვსკაიას ქუჩიდან.

4.8 შენობის სადემონტაჟო სამუშაოების განხორციელება უნდა მოხდეს მიმდევრობითი მეთოდით ზემოდან ქვევით და სათანადო კომისიის დასწრებით. პირველ ეტაპზე მოხდება მოიხსნება სახურავი, შემდგომი პერიოდი დაეთმობა არსებული კედლების დაშლას ეტაპობრივად. სამუშაოების დროს უნდა იყოს გათვალისწინებული: ყველა კონსტრუქციის დროებითი გამაგრება, მუშების სათანადო ინსტრუქტაჟი და უზრუნველყოფა სპეციალური ტანსაცმლით და სათვალეებით, ნაგვის გატანა ავტოთვითმცელების საშუალებით. აქტის შედგენა ძირითადი პერიოდის სამუშაოების შესახებ. სამშენებლო ნაგავი გატანილ იქნას მოედნიდან, შესაბამისი სამსახურის მიერ გაცემული ნებართვით, შესაბამის ადგილზე.

ავარიული სიტუაციის შემთხვევაში უნდა მოხდეს სამუშაოების შეჩერება და ყველა სადემონტაჟო კონსტრუქციების გამაგრება. ყველა საშიში ადგილი უნდა იყოს შემოღობილი სათანადო განათებით ღამის საათებში.

თავდაპირველად მოხდება შენობებიდან არსებული სამშენებლო ნაგვისგან გაწმენდა, დატვირთვა ა/მ და გატანა სამშენებლო მოედნიდან.

სამშენებლო ნაგვის და გრუნტის გატანა მოხდება ავტოთვითმცლელებით.

4.9 სამშენებლო წარმოების უწყვეტობისა და ტექნოლოგიურობის უზრუნველსაყოფად აუცილებელია მშენებლობის წარმართვა ცხრილში ჩამოთვლილი მანქანა-მექანიზმებით, ინსტრუმენტებითა და დანადგარებით. სამუშაოები უნდა შესრულდეს სნ და წ III-15-80-ით გათვალისწინებული მოთხოვნების სრული დაცვით.

4.10 დაშლა ხორციელდება საავტორო და ტექნიკური ზედამხედველობის ქვეშ.

* * *

V. დემონტაჟის ჭარმოების ჭესები და მეთოდები

5.1 მშენებლობის ორგანიზაცია და სადენმონტაჟო სამუშაოთა წარმართვა უნდა მოხდეს მომქმედი სამშენებლო ნორმებისა და წესების შესაბამისობით. 1987 წ. მშენებლობის სამინისტრომ ქართულ ენაზე გამოსცა „კრებული სამახსოვრო „სამშენებლო წარმოების ნორმები და წესები-ამონაკრები მოქმედი ნორმატული დოკუმენტებიდან. მათი ნაწილი (ტირაჟიდან შემორჩენილი) ინახება სამინისტროს შპს „მშენაღდგენაში“ და დღესაც ინარჩუნებს აქტუალობას.

5.2. ქვემოთ ჩამოთვლილია მოქმედი ნორმები და წესები, რომლებითაც უნდა იხელმძღვანელოს სამშებლო ფირმამ სადემონტაჟო სამუშაოთა წარმოების დროს;

- სნ და წ 111-4-80 ‘„უსაფრთხოების ტექნიკაში“;
- სახანძრო უსაფრთხოების წესები სამშენებლო-სამონტჟო სამუშაოთა წარმოების დროს;
- სნ და წ 1.06.05-85 „მშენებლობისადმი საპროექტო ორგანიზაციების მიერ საავტორო ზედამხედველობა“;

5.3. აგრეთვე საჭიროა საქართველოს პარლამენტის მიერ მიღებული შემდეგი კანონებით ხელმძღვანელობაც:

_ გარემოს დაცვის თაობაზე, 1996 წელი;

_ წყლის გამოყენების შესახებ, 1997 წელი;

გარემოს დაცვის შესახებ კანონი განსაზღვრავს ჰაერის დაბინძურების, წყლის დაბინძურების, წყლის აღებისა და ჩაშვების, ხმაურისა და სხვათა შესახებ საკითხებს, რომელთა გათვალისწინებაც აუცილებელია სამშენებლო და სადემონტაჟო სამუშაოთა შესრულების პროცესში.

ასევე კანონით წყლის შესახებ განსაზღვრულია ზედაპირული, მიწისქვეშა და სანაპირი წყლების აღება და ჩაშვების ლიცენზიებთან დაკავშირებული საკითხები.

კანონი ატმოსფერული ჰაერის შესახებ ითვალისწინებს ჰაერის კონტროლსა და დაბინძურების შეზღუდვის მეთოდებს, ჰაერის ხარისხიანობის სტანდარტებს და განსაზღვრავს დასაშვებ ზღვრებს სამშენებლო საქმიანობის პირობებში.

მავნე ქიმიური ელემენტების შესახებ კანონი მოიცავს მავნე ნივთიერებათა კლასიფიკაციას და მათ უსაფრთხო მოხმარების საკითხებს. მაგალითად თუ სამშენებლო ნაგავი მტვერის გაბნევის საშიშროებას მოიცავს თვითმცლელ მანქანებზე დაყრის შემდეგ მას აუცილებელია გადაეფაროს სახურავი ბრეზენტისაგან ან მყარი მასალისაგან.

VI. რეკომენდებული სამშენებლო მანქანა-დანადგარები, მექანიზმები და ინსტრუმენტები

6.1. დემონტაჟის ნორმების უწყვეტი რითმისა და ტექნოლოგიურობის უზრუნველსაყოფად აუცილებელია მისი აღჭურვა თანამედროვე ტექნიკური საშუალებებით. მათი რეკომენდირებული ჩამონათვალი მოცემულია ცხრილში.

№	დასახელება	ერთ. განზ.	რაოდენობა, ცალი
1	2	3	4
1	სანგრევი ჩაქუჩები	ც	6
2	ექსკავატორი 0.5მ³ ჩამჩის ტევადობით	ც	1
3	ლითონის ელექტრომჭრელი	ც	3
4	ავტოთვითმცლელები	ც	4
5	თვლებიანი კომპაქტური დამტვირთველი	ც	1
6	შედუღების აპარატი	ც	1
7	სხვადასხვა დანიშნულების ხელის მოწყობილობა-ინსტრუმენტები: ნიჩბები, ბარები, ლომები, წერაქვები და სხვა	კომპ.	8

6.2. **რეკომენდებული მანქანა-დანადგარები და ინსტრუმენტ-მოწყობილობები შესაძლოა შეიცვალოს ანალოგიურით ან უფრო თანამედროვეთი.**

* * *

VII. მშენებლობაზე შრომისა და ელექტროუსაფრთხოების წესების დაცვა

მომუშავეთა შრომის უსაფრთხოების ღონისძიებები სადემონტაჟო სამუშაოთა წარმოების ყველა ეტაპზე უნდა იყოს დაცული თანახმად „სნ და წ 111-4-80 უსაფრთხოების ტექნიკა მშენებლობაში" და სხვა ნორმატულ-საკანონმდებლო დოკუმენტების მითითებების შესაბამისობით. მათგან ყურადღება მახვილდება შემდეგზე.

7.1. სამუშაო ადგილები მუშაობის პირობებისა და ტექნოლოგიურობის გათვალისწინებით უზრუნველყოფილ უნდა იყოს კოლექტიური დაცვისა და სიგნალიზაციის საშუალებებით.

7.2 მაღალ სადემონტაჟო სიმაღლეზე მუშებისა და ინჟინერ-ტექნიკური პერსონალის ასვლისათვის უნდა დაიდგას ინვენტარული კიბეები ყოველ 25-30 მეტრზე და მოეწყოს ხარაჩოები.

7.3 სამშენებლო ნაგვის დატვირთვა ავტოთვითმცლელებზე უნდა წარმოებდეს გვერდიდან ან უკანა მხრიდან.

7.4 ზოგიერთ სამუშაოზე მუშები უნდა იყენებდნენ სპეცტანსაცმელს და თავსაბურავებს.

7.5 ელექტრო უსაფრთხოების წესები ჩამოყალიბებულია საქ. სტანდარტში 12.1.013-88. ელექტროკარადა ყოველთვის უნდა იყოს ჩაკეტილ მდგომარეობაში, ელექტროკაბელები, ელექტროსადენები და მოწყობილობები კი იზოლირებული. გაშიშვლებული სადენების გამოყენება აკრძალულია.

7.6 სატრანსფორმატორო ქვესადგურიდან უნდა მოხდეს სამწვერიანი ელექტროკაბელის შემოყვანა დახურულ კარადაში, მრიცხველის დაყენება საიდანაც ძალოვანი და გასანათებელი სადენები გაიმართება მომხმარებლისაკენ.

* * *

VIII. ეკოლოგია და ბუნების დაცვის საკითხები

8.1. დემონტაჟისას აუცილებელია განხორციელდეს სპეციალური ღონისძიებები მიმდინარე ტერიტორიის დამტვერიანებისაგან თავის ასაცილებლად. უზრუნველყოფილ უნდა იქნეს ნაგვის ჩაყრა უშუალოდ თვითმცლელი ავტომანქანების ძარებში.

8.2 დაუშვებელია არსებული საკანალიზაციო ჭებში მილსადენების ჩარეცხვა ან მათი დანაგვიანება სამშენებლო ნარჩენებით.

8.3 ასევე არსებული საკანალიზაციო ქსელის პირობებში მიზან-შეწონილად ვერ ჩაითვლება დროებითი ტუალეტის მოწყობა ამოსახაპ ორმოზე. მათი დროებითი ჩართვაც სასურველია საკანალიზაციო კოლექტორში.

8.4 ზემოთ მითითებული დებულებებიდან გამომდინარე შენობათა დემონტაჟი უნდა განხორციელდეს ბუნების დაცვითი და ჰაერის გაბინძურების საწინააღმდეგო ღონისძიებების დაცვით მომქმედი საკანონმდებლო აქტებისა და ნორმატული დოკუმენტების შესაბამისობით.

* * *

IX. დპ-ის შედგენისათვის ნორმატული ბაზა

9.1. სნ და წ 3. 0.1 0.1-85 „სამშენებლო წარმოების ორგანიზაცია".

9.2. სნ და წ 1. 0.4 0.3-85 „მშენებლობის ხანგრძლივობის ნორმები საცხოვრებელი სახლები მშენებლობაზე".

9.3. მშენებლობის ორგანიზაციის პროექტის შედგენის ეტალონი სამხრეთის მთიანი რაიონებისათვის.

9.4. კრებული-სამახსოვრო „სამშენებლო წარმოების ნორმები და წესები „ამონაკრები მომქმედი სამშენებლო ნორმებიდან და წესებიდან", ურბანიზაციისა და მშენებლობის სამინისტროს გამოცემა, თბილისი, 1987 წელი ქართულ ენაზე.

9.5 სნ და წ III - 4-80 „უსაფრთხოების ტექნიკა მშენებლობაზე".

გენგეგმა მ. 1:500

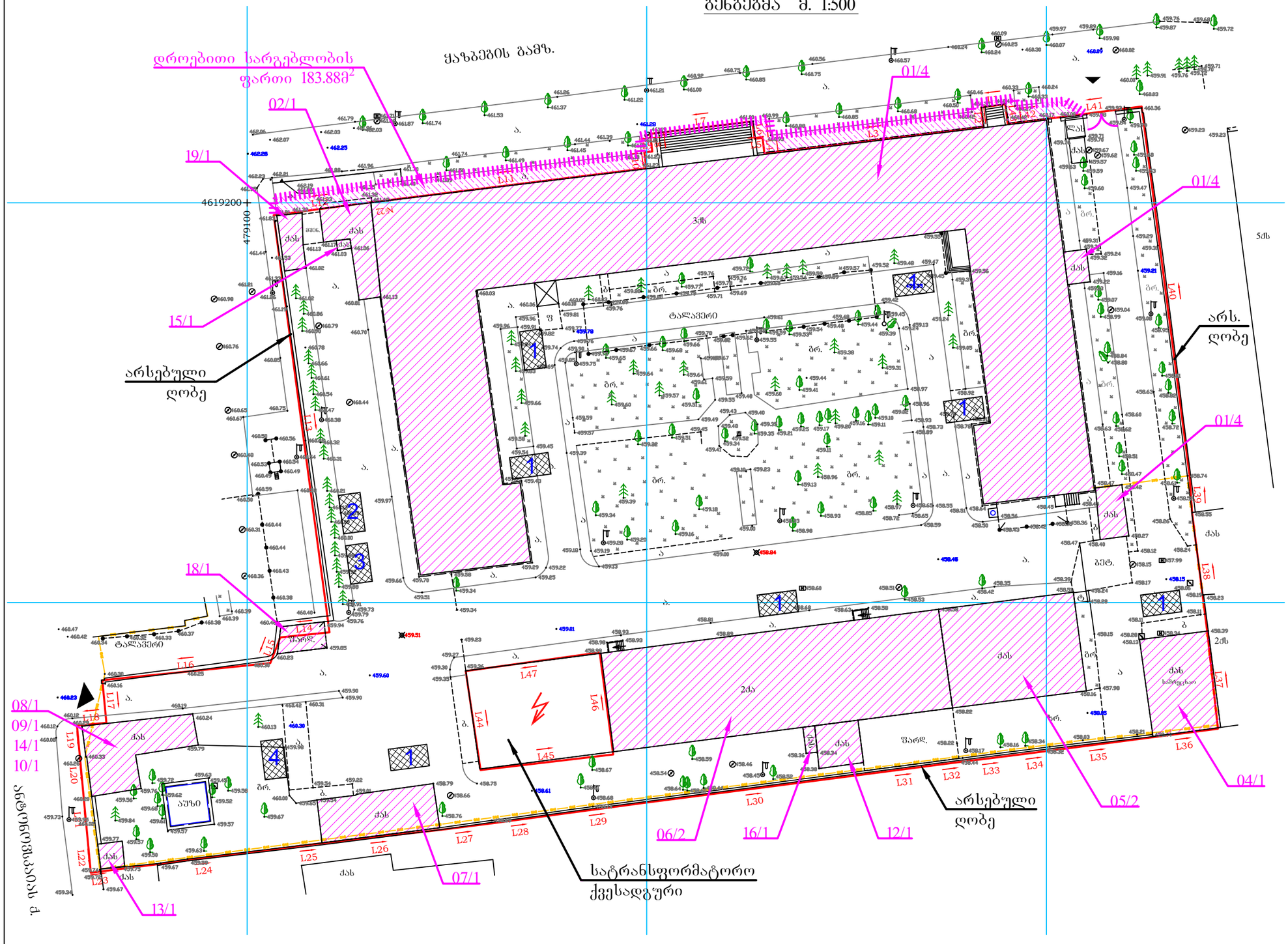

მითითებანი

1. დაცულ იქნას შსაფრთხოების ღონისძიებები;
2. აკრძალულ იქნას უცხო პირების მოხვედრა სამშენებლო მოედანზე;
3. ტერიტორია შემოღობილია არსებული ღობით, ღობეზე და შესასვლელთან მოეწყოს ბანერი დემონტაჟის სამუშაოების წარმოებაზე და შსაფრთხოების ღონისძიებების შესახებ;
4. გამოყენებულ იქნას არსებული ინფრასტრუქტურა;
5. გამოყენებულ იქნას არსებული შესასვლელი ქაზბეგის გამზირიდან და ანტონოვსკაიას ქუჩის მხრიდან;
6. დროებითი ნაგებობის განთავსების ადგილი დაზუსტდეს ადგილზე;
7. დემონტაჟის დაწყებამდე მოხდეს შენობა-ნაგებობის დაცლა;
8. სამშენებლო ნაბავი ეტაპობრივად გატანილ იქნას მოედნიდან;

პირობითი აღნიშვნები

- ნაძვი
- ფოთლოვანი ხე
- განათება
- ჭა
- ონკანი
- რკინის ბოძი
- ღობე
- ბუჩქი
- დროებითი ღობე
- დროებითი სარგებლობის ფართი
- დასანგრევი ნაგებობა
- დროებითი ნაგებობები
- პროექტორი
- შესასვლელი

ექსპლიკაცია

1. ღია საწყობი
2. დახურული ფარდული
3. მომუშავეთა ოთახი
4. სამუშაოთა მწარმოებლის ოთახი

BLOCK Georgia

0194 თბილისი, მისქეთის 29ა, ტელ./ფაქსი : (+995 32) 911 114, 231 047.

www.block.ge

E-mail: block@block. ge

თანამდებობა	გვარი	ხელმოწერა
სპარ. მთ. არქიტექტ.	ი.ბარნაბიშვილი	
შესრულა	თ.ზარქუა	
შეამოწმა	ვ.ძაბანია	

მისამართი ADDRESS	ქ. თბილისი ყაზბეგის გამზ. №22	პროექტი PROJECT	არსებული შენობა-ნაგებობები
მასშტაბი SCALE	1:500	თარიღი DATE OF ISSUE	2014
დემონტაჟის ორგანიზაციის პროექტი		ქორექტირება REVISIONS	
		№	კორექტ. REV.	თარიღი
ნახაზი DWG.	გენგეგმა	1.		
სტადია	STAGE	ინდექსი INDEX	ფურც. PAGES
მშპა პროექტი		დპ-11	12

დემონტაჟის განხორციელების კალენდარული გრაფიკი

№	ძირითადი სამუშაოების დასახელება	წელი	1 წელი											
		თვე	1	2	3	4	5	6	7	8	9	10	11	12
		დღე	25	25	25	25	25	25	25	25	25	25	25	25
1	ტერიტორიის მომზადება დემონტაჟისთვის, ნაგებობის დაცლა, დროებითი ნაგებობების და ღობის განთავსება	25	1 25											
	I ეტაპი (19/1; 02/1; 15/1; 01/4; 11/1; 03/1)													
2	არსებული შენობა-ნაგებობების დემონტაჟი: საინჟინრო ქსელების ჩაჭრა, სახურავის მოხსნა, კარ-ფანჯრების მოხსნა, კედლების დემონტაჟი, გადახურვის ფილის მოხსნა და ა.შ.	250		10 250										
	II ეტაპი (04/1; 05/2; 06/2; 12/1; 16/1 07/1; 13/1; 10/1; 14/1; 09/1; 08/1; 18/1)													
3	არსებული შენობა-ნაგებობების დემონტაჟი: საინჟინრო ქსელების ჩაჭრა, სახურავის მოხსნა, კარ-ფანჯრების მოხსნა, კედლების დემონტაჟი, გადახურვის ფილის მოხსნა და ა.შ.	125							5 125					
4	სხვადასხვა სამუშაოები	225			9 225									
5	სამუშაოების დასრულება	25												1 25

მითითება: დემონტაჟის პერიოდის ათვლა დაიწყება დემონტაჟის ნებართვის გაცემის დღიდან.

BLOCK Georgia	თანამდებობა	გვარი	ხელმოწერა	მისამართი ADDRESS: ქ. თბილისი ყაზბეგის გამზ. №22	პროექტი PROJECT: არსებული შენობა-ნაგებობები
	საპრ. მთ. არქ.	ი.ბარნაბიშვილი		მასშტაბი SCALE: –	თარიღი DATE OF ISSUE: 2014
	შეასრულა	თ.ზარქუა	[signature]	დემონტაჟის ორგანიზაციის პროექტი	კორექტირება REVISIONS: № 1. / კორექტ. REV. / თარიღი
	შეამოწმა	ვ.ქაგანია	[signature]	ნახაზი DWG.: დემონტაჟის განხორციელების კალენდარული გრაფიკი	
				სტადია STAGE: მუშა პროექტი	ინდექსი INDEX: დკ-12 / ფურც. PAGES: 12

0194 თბილისი, მიცკევიჩის 29ა, ტელ./ფაქსი : (+995 32) 911 114, 231 047.
www.block.ge
E-mail: block@block. ge

მიწის (უძრავი ქონების) საკადასტრო კოდი **N 01.10.16.002.003**

ამონაწერი საჯარო რეესტრიდან

განცხადების რეგისტრაცია
N 882013032703 - 29/01/2013 14:59:00

მომზადების თარიღი
30/01/2013 11:24:42

საკუთრების განყოფილება

ზონა	სექტორი	კვარტალი	ნაკვეთი
თბილისი	საბურთალო		
01	**10**	**16**	**002/003**

მისამართი: ქალაქი თბილისი , გამზირი ალ. ყაზბეგი , N 22

ნაკვეთის საკუთრების ტიპი: საკუთრება
ნაკვეთის ფუნქცია: არასასოფლო სამეურნეო
დაზუსტებული ფართობი:9214.00 კვ.მ.
ნაკვეთის წინა ნომერი:**2;**
შენობა-ნაგებობის ჩამონათვალი: შენობა-ნაგებობები N1 საერთო ფართობით 6001,7 კვ.მ., აგრეთვე ნაგებობები N2, N3, N4, N5, N6, N7, N8, N9 და N10
უფლ. დამ. დოკ.-ის გარეშე არსებული შენობა-ნაგებობის ჩამონათვალი: ნაგებობა N11, N12 და N13

მესაკუთრის განყოფილება

განცხადების რეგისტრაცია : ნომერი 012006045014 , თარიღი 28/07/2006

უფლების დამადასტურებელი დოკუმენტი:

- საქართველოს სახელმწიფო ქონების მართვის სამინისტროს მიერ 1999 წლის 13 ოქტომბრის ბრძანება N1-3/712.
- ს.ს.ი.პ. "საწარმოთა მართვის სააგენტო"-ს 2006 წლის 30 ივნისის წერილი N34-02-81/9-6.
- ქ. თბილისის საგადასახადო ინსპექციის 2006 წლის 7 ივნისის ბრძანება N5790/006-5ა/5-75-ს/ს.
- ქ. თბილისის მერიის ურბანული დაგეგმარების საქალაქო სამსახურის მიერ 2005 წლის 16 ოქტომბერს დამზადებული მიწის ნაკვეთის გეგმა.

მესაკუთრეები:
სააქციო საზოგადოება ჰემატოლოგიისა და ტრანსფუზიოლოგიის სამეცნიერო კვლევითი ინსტიტუტი ID ნომერი:211334331

მესაკუთრე: **აღწერა:**
სააქციო საზოგადოება ჰემატოლოგიისა და ტრანსფუზიოლოგიის სამეცნიერო კვლევითი ინსტიტუტი

იპოთეკა

განცხადების რეგისტრაცია ნომერი 882012089201 თარიღი 02/03/2012 14:55:23	**იპოთეკარი: სააქციო საზოგადოება "საქართველოს ბანკი"**204378869; **მესაკუთრე: სააქციო საზოგადოება ჰემატოლოგიისა და ტრანსფუზიოლოგიის სამეცნიერო კვლევითი ინსტიტუტი**211334331; საგანი:მიწის ნაკვეთი - დაზუსტებული ფართობი:9214.00 კვ.მ. მასზე მდებარე შენობა-ნაგებობებით;
უფლების რეგისტრაცია: თარიღი 02/03/2012	**იპოთეკის ხელშეკრულება NCAH000001468, რეესტრის ნომერი N120191545, დამოწმების თარიღი01/03/2012, ნოტარიუსი ი.შარვაძე**

საგადასახადო გირავნობა:

რეგისტრირებული არ არის

შებღუდული სარგებლობა

განცხადების რეგისტრაცია ნომერი 012006045014 თარიღი 28/07/2006	ელ. ჯიხურთან მისასვლელი გზა, 283 კვ.მ. ფართობის მიწის ნაკვეთი დაიტვირთოს სერვიტუტით.

ვალდებულება

ყადაღა/აკრძალვა:

რეგისტრირებული არ არის

მოვალეთა რეესტრი:

რეგისტრირებული არ არის

"ფიზიკური პირის მიერ 2 წლამდე ვადით საკუთრებაში არსებული მატერიალური აქტივის რეალიზაციისას, აგრეთვე საგადასახადო წლის განმავლობაში 1000 ლარის ან მეტი ღირებულების ქონების საჩუქრად მიღებისას საშემოსავლო გადასახადი გადახდას ექვემდებარება საანგარიშო წლის მომდევნო წლის 1 აპრილამდე, რის შესახებაც აღნიშნული ფიზიკური პირი იმავე ვადაში წარუდგენს დეკლარაციას საგადასახადო ორგანოს. აღნიშნული ვალდებულების შეუსრულებლობა წარმოადგენს საგადასახადო სამართალდარღვევას, რაც იწვევს პასუხისმგებლობას საქართველოს საგადასახადო კოდექსის XVIII თავის მიხედვით."

ამონაწერში ტექნიკური ხარვეზის აღმოჩენის შემთხვევაში, შესაძლებელია სარეგისტრაციო სამსახურში მოსვლის გარეშე, ელექტრონულად წარმოადგინოთ განცხადება: http://public.reestri.gov.ge ან დაგვიკავშირდეთ: 2 405 405; 595 33 71 81; შესწორებული ამონაწერის მიღება შეგიძლიათ ვებ გვერდზე, ელექტრონულად, ასევე სარეგისტრაციო სამსახურში ,"ლიბერთი ბანკის" ნებისმიერ ფილიალში ან "პრივატბანკის" სწრაფი გადახდის აპარატიდან.

საქართველოს იუსტიციის სამინისტრო
საჯარო რეესტრის ეროვნული სააგენტო

საკადასტრო გეგმა

მიწის ნაკვეთის საკადასტრო კოდი: *01.10.16.002.003*
განცხადების რეგისტრაციის ნომერი: 882010595517
მიწის ნაკვეთის ფართობი: *9214* კვ.მ.
დანიშნულება: *არასასოფლო-სამეურნეო*
მომზადების თარიღი 07.05.10

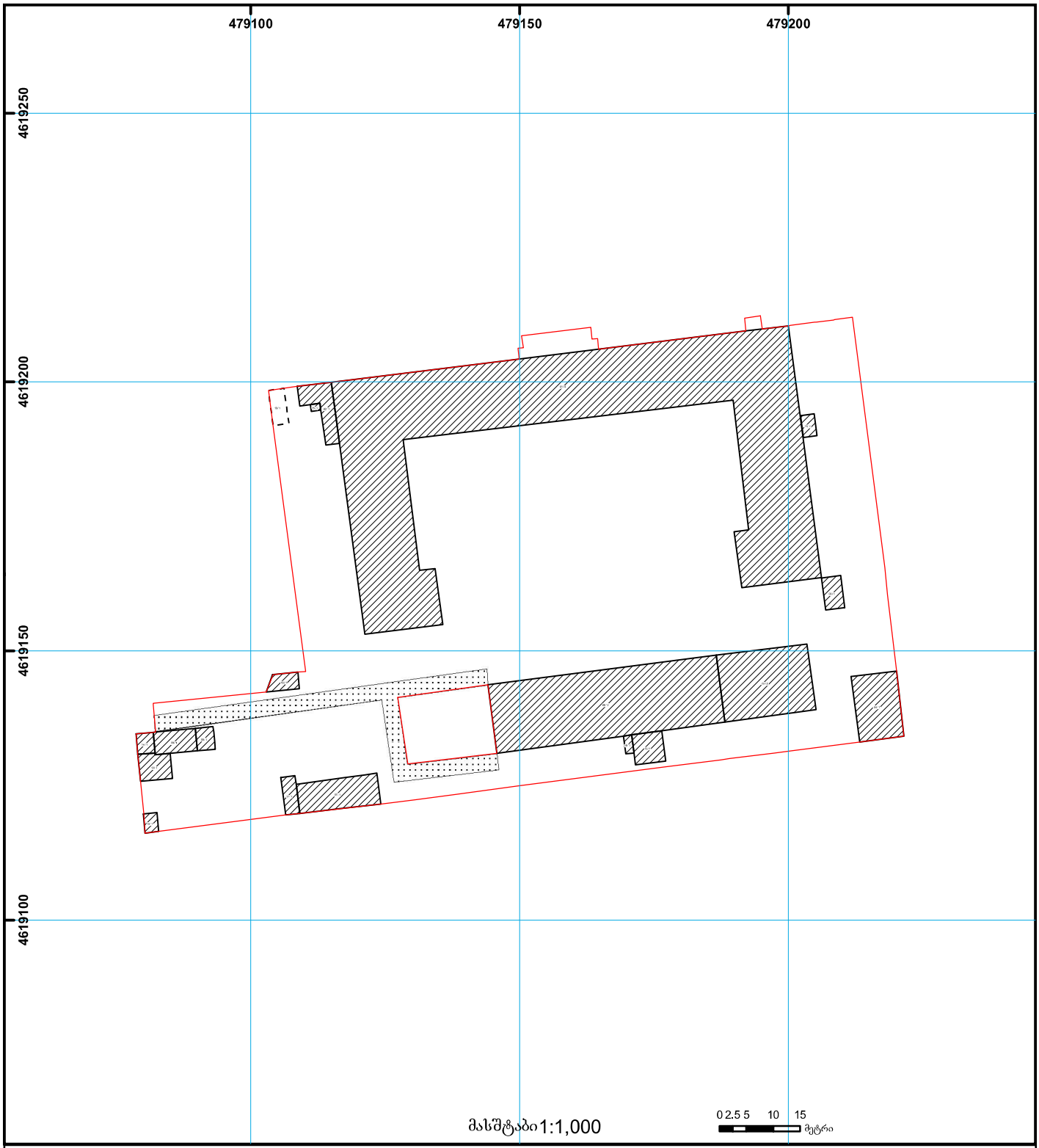

01/2 შენობა-ნაგებობა, პირობითი ნომერი/სართულიანობა
ვალდებულება
ხაზობრივი ნაგებობა
მიწის ნაკვეთის საკადასტრო საზღვარი
მშენებარე ნაგებობა
მიწისქვეშა ნაგებობა
UTM (საერთაშორისო) სისტემის კოორდ.

საჯარო რეესტრის ეროვნული სააგენტო თბილისი 0102 წმ. ნიკოლოზის/ნ. ჩხეიძის ქ. 2 ტელ.: (995 32) 91 04 27; ფაქსი: (995 32) 91 03 41
საჯარო რეესტრის ეროვნული სააგენტო თბილისი დ. აღმაშენებლის გამზ. 89/24 ტელ: (995 32) 94 13 65
www.napr.gov.ge

(19/1) I სართულის გეგმა მ. 1:100

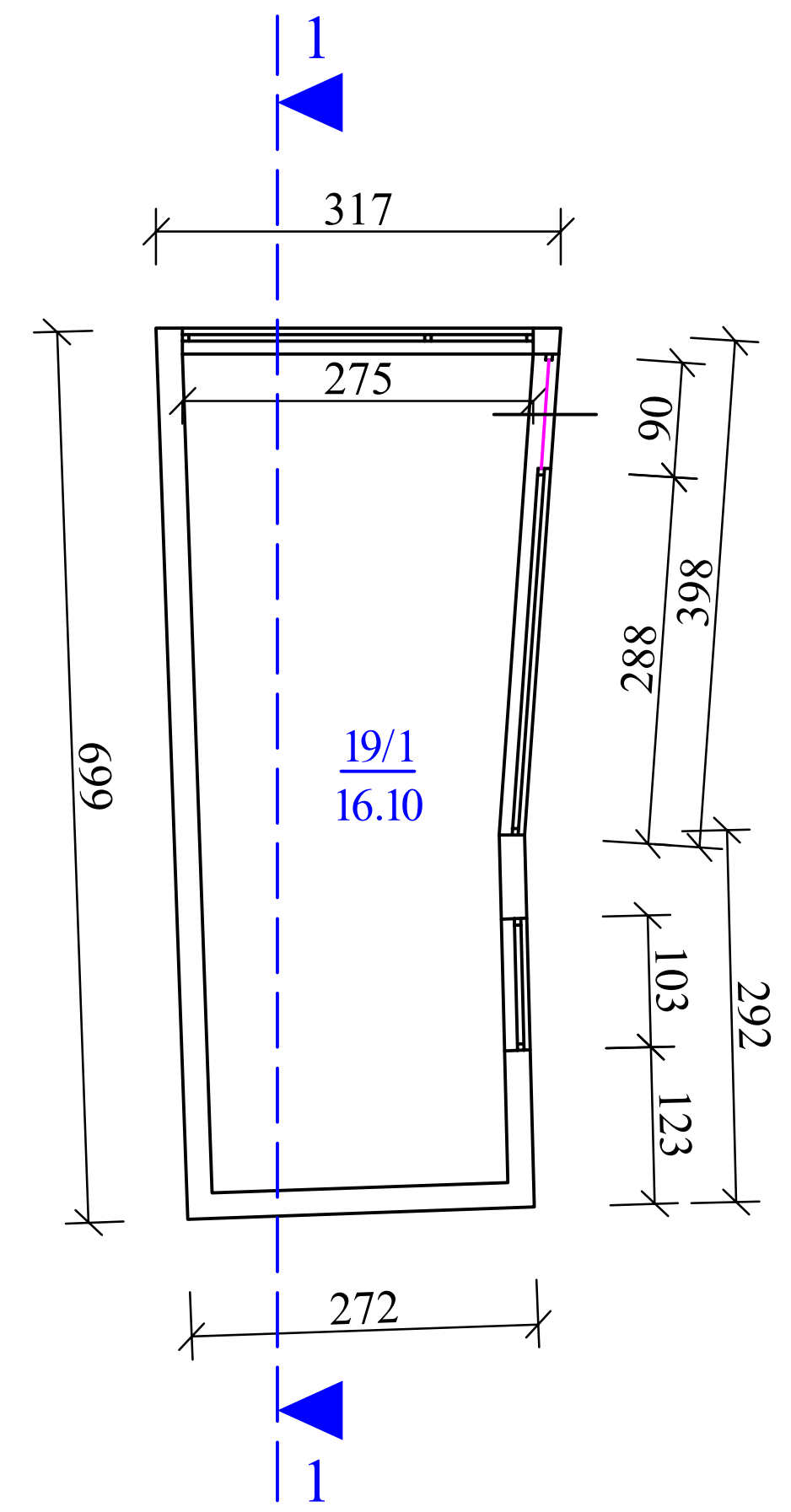

(19/1) ჭრილი 1-1 მ. 1:100

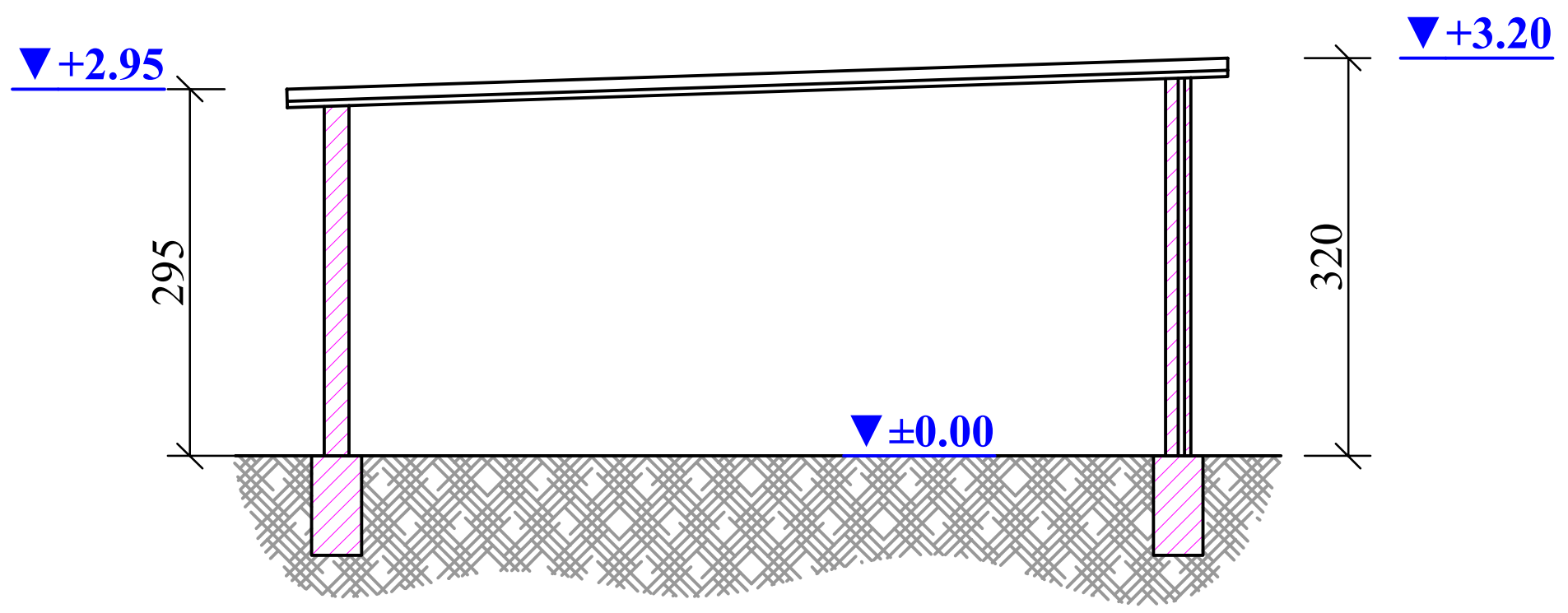

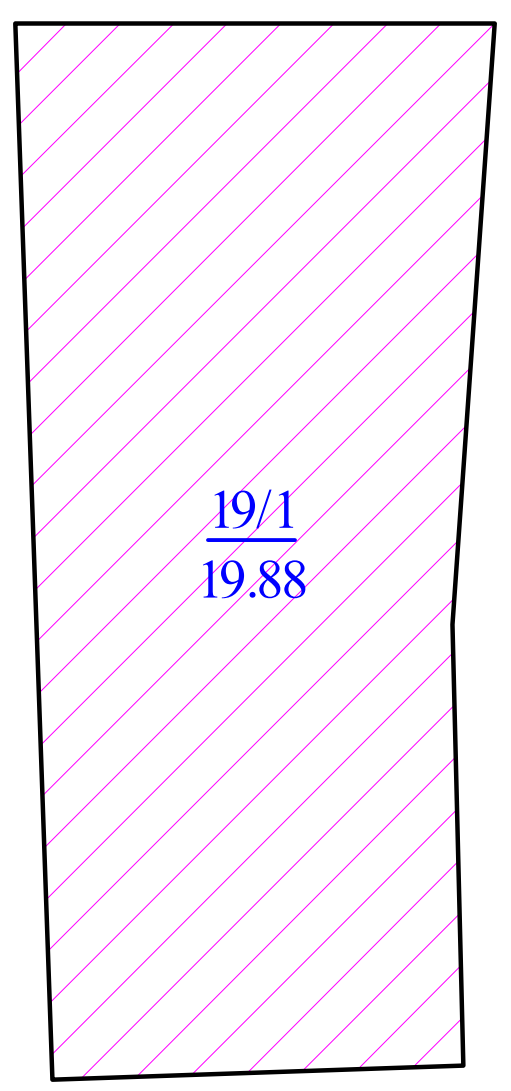

ფართი გარე კონტურზე - 19.88 მ²

საერთო ფართი - 16.10 მ²

(02/1; 15/1) I სართულის გეგმა მ. 1:100

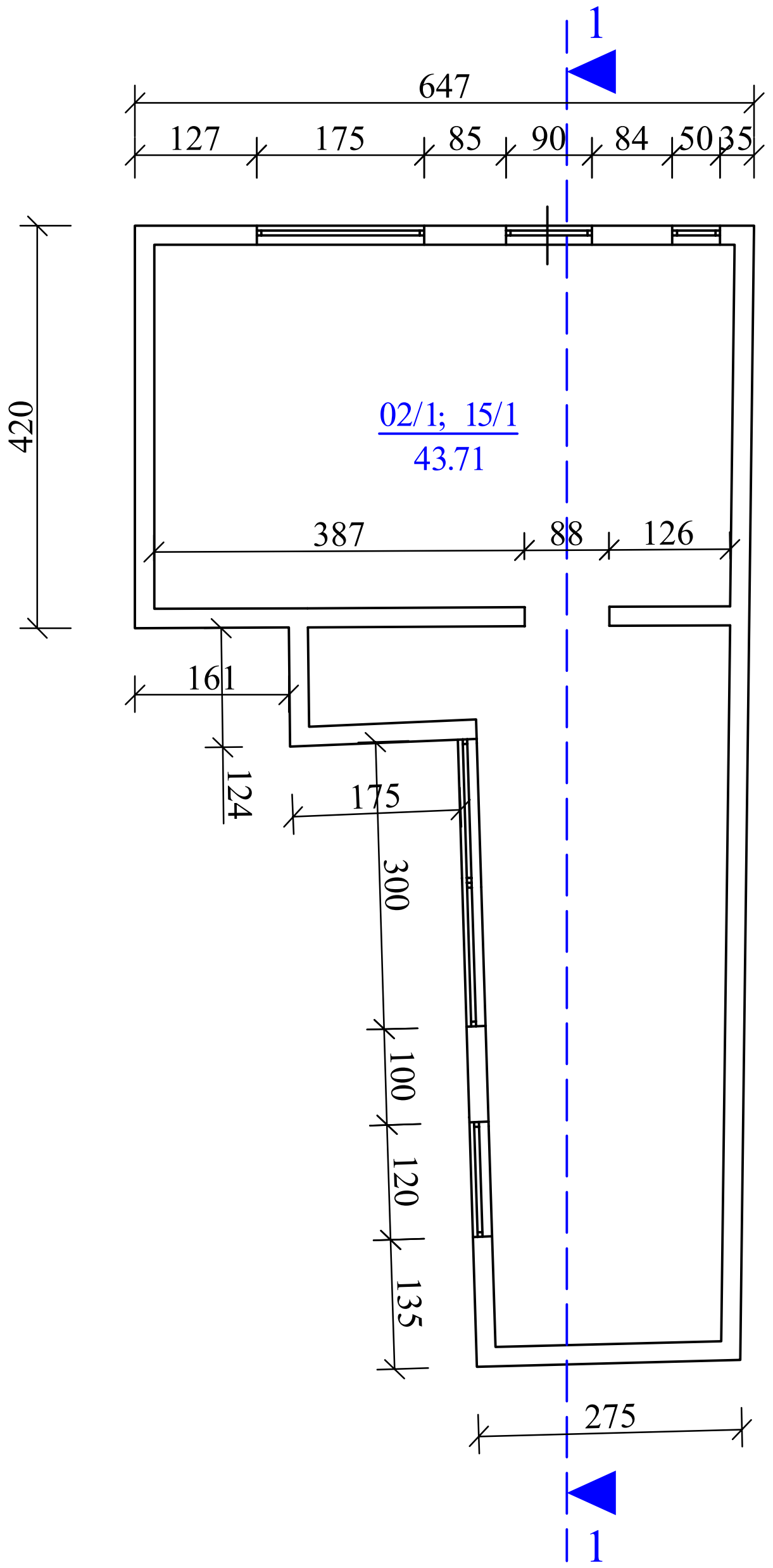

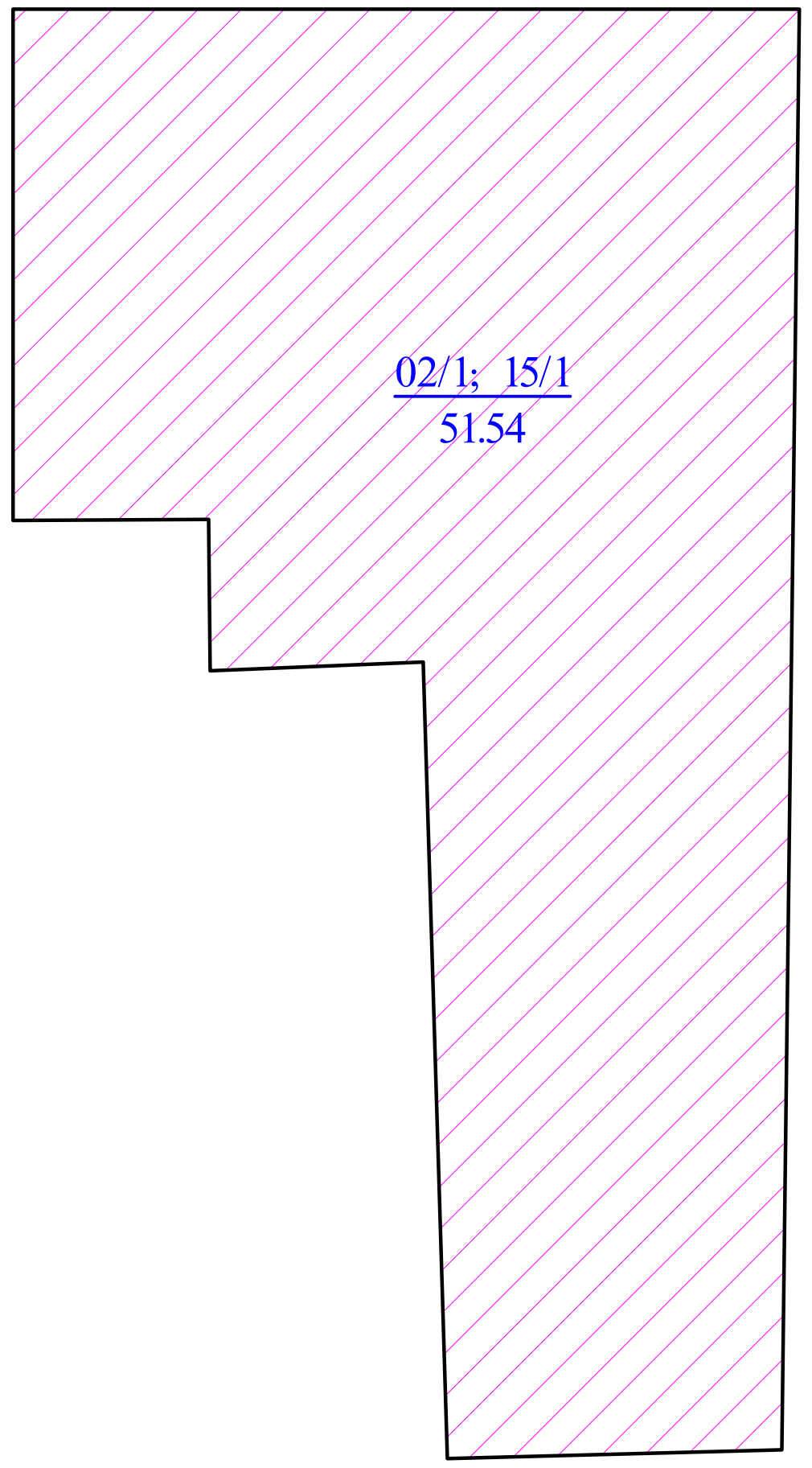

ფართი გარე კონტურზე - 51.54 მ²

საერთო ფართი - 43.71 მ²

(02/1; 15/1) ჭრილი 1-1 მ. 1:100

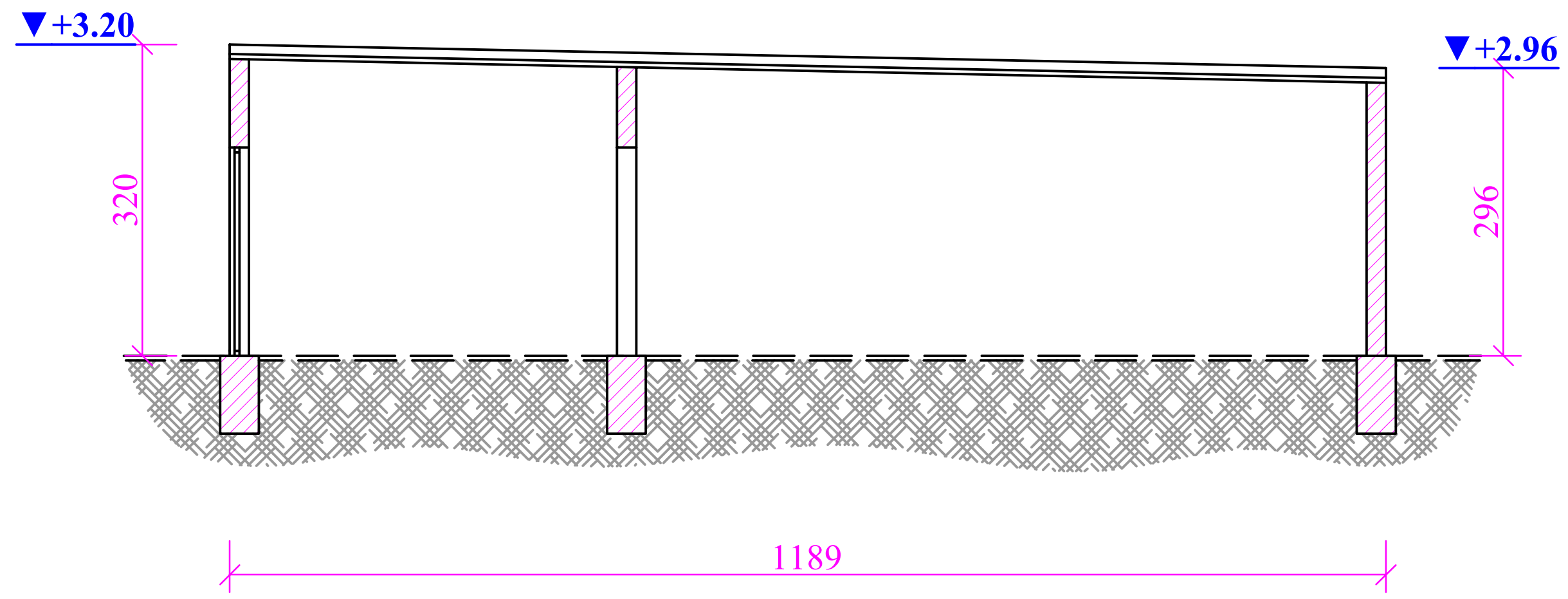

ან-1

(01/4) -I სართულის გეგმა
მ. 1:250

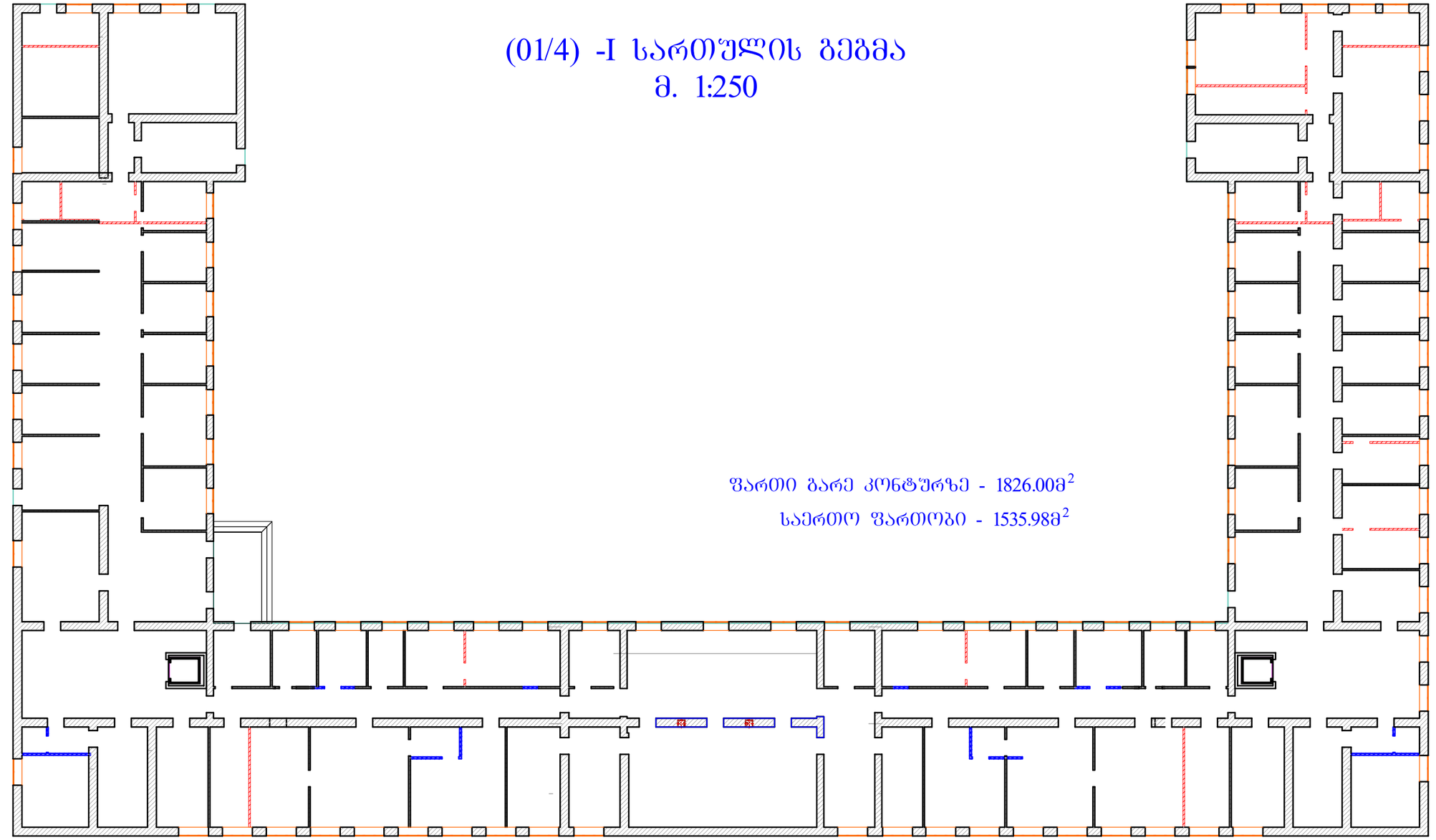

ფართი გარე კონტურზე - 1826.00მ^2

საერთო ფართობი - 1535.98მ^2

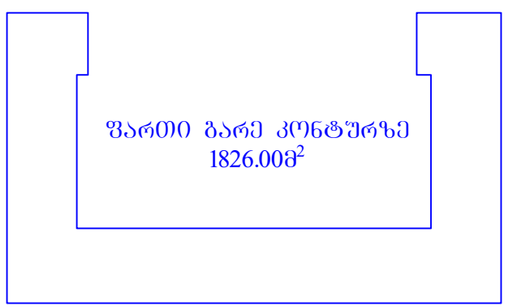



ა6-2

I სართულის გეგმა
მ. 1:250

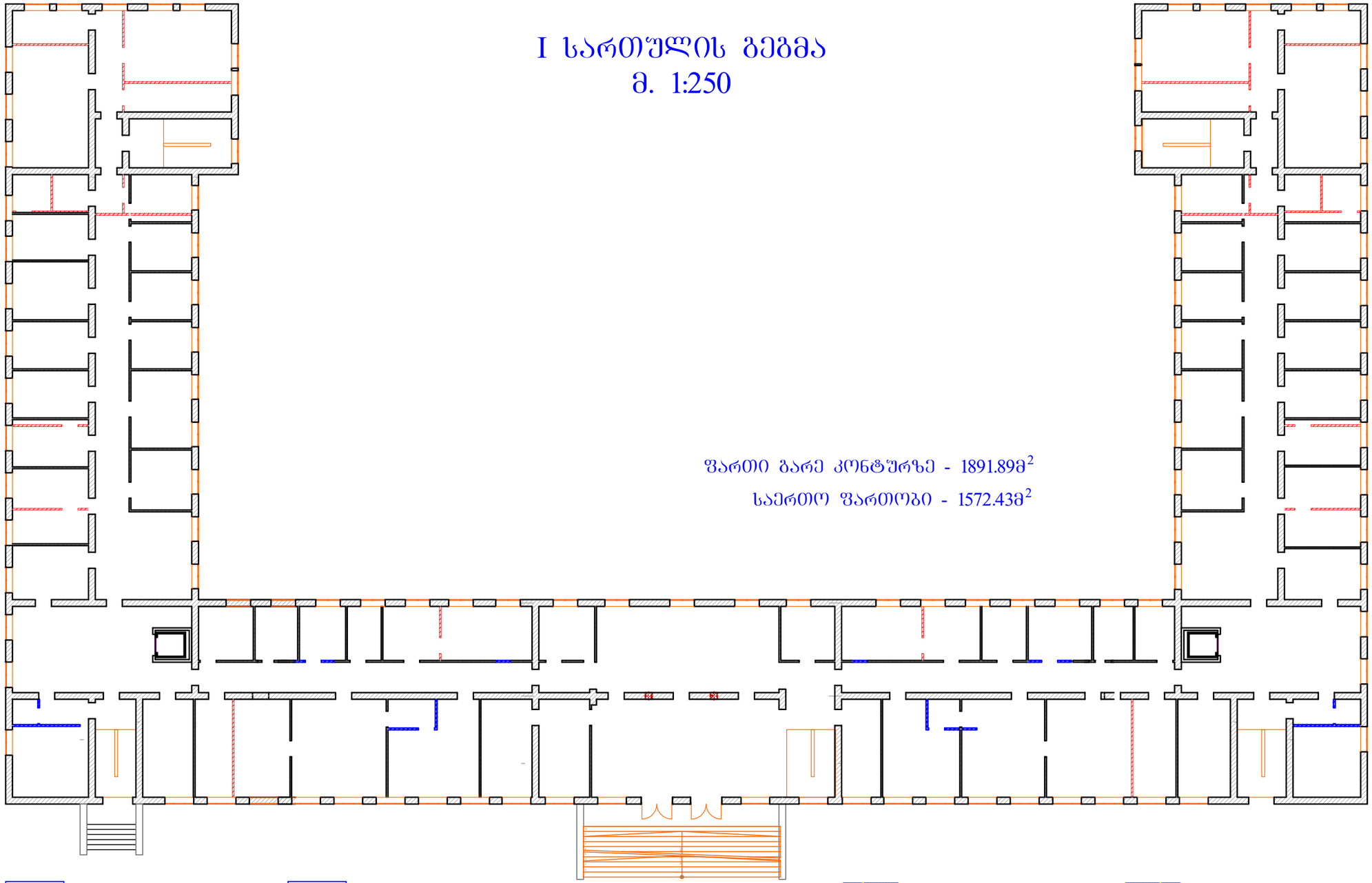

ფართი გარე კონტურზე - 1891.89მ^2

საერთო ფართობი - 1572.43მ^2

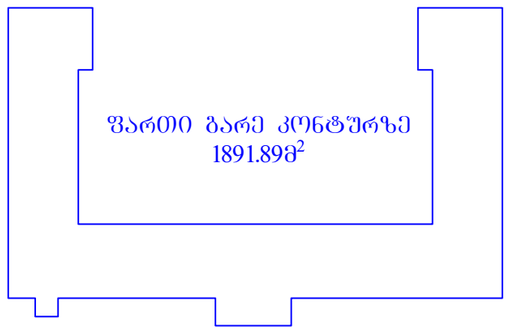



ა6-3

II სართულის გეგმა
მ. 1:250

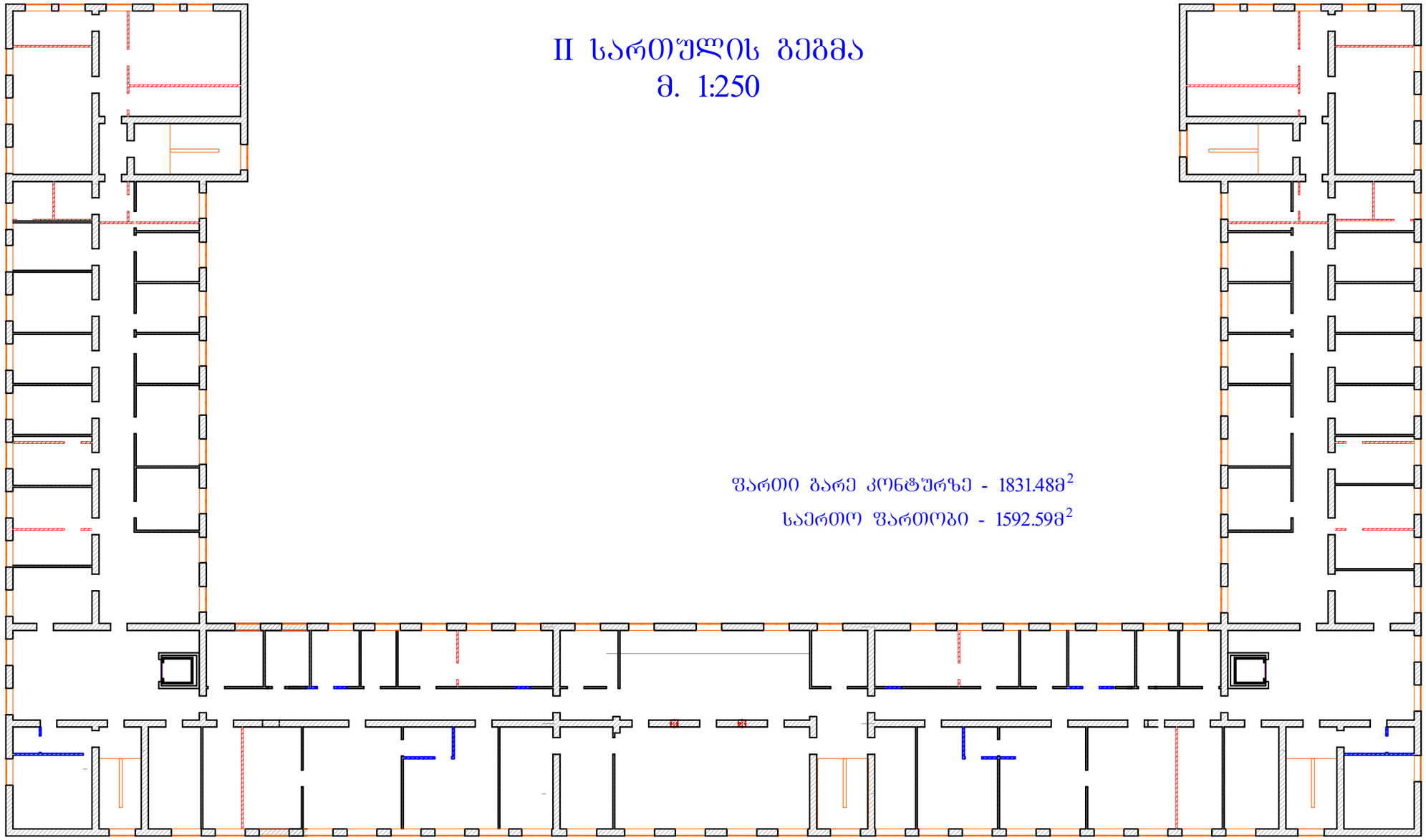

ფართი გარე კონტურზე - 1831.48მ^2

საერთო ფართობი - 1592.59მ^2

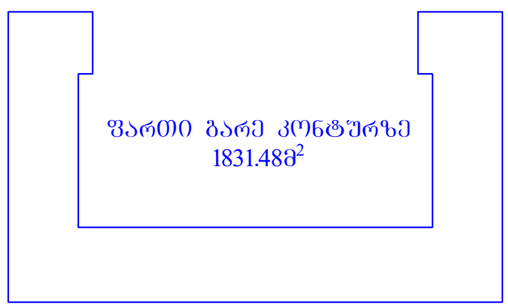



ა6-4

III სართულის გეგმა
მ. 1:250

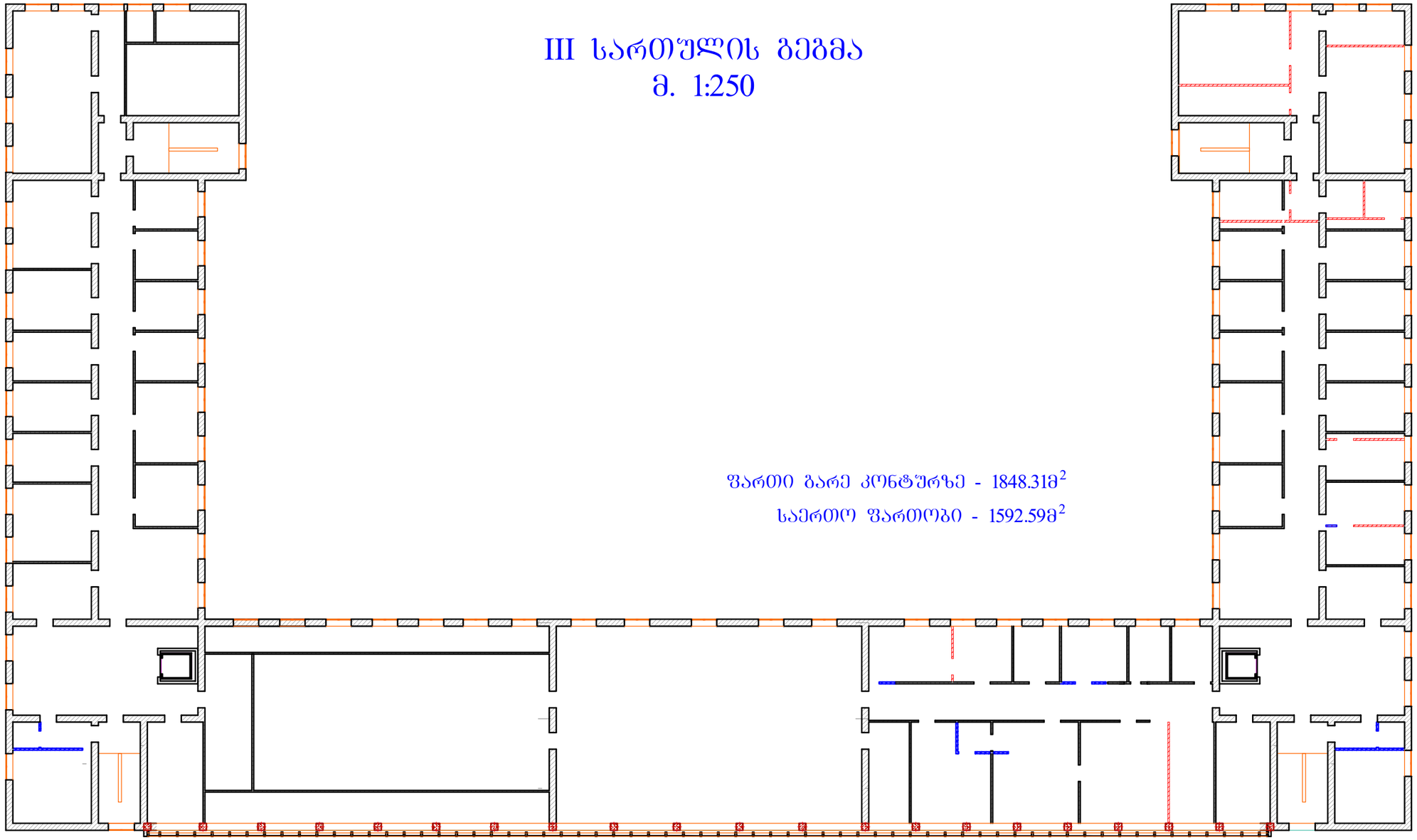

ფართი გარე კონტურზე - 1848.31მ^2

საერთო ფართობი - 1592.59მ^2

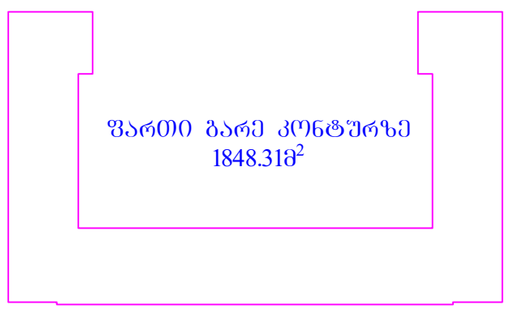

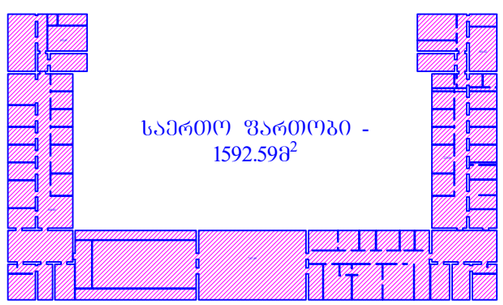

ა6-5

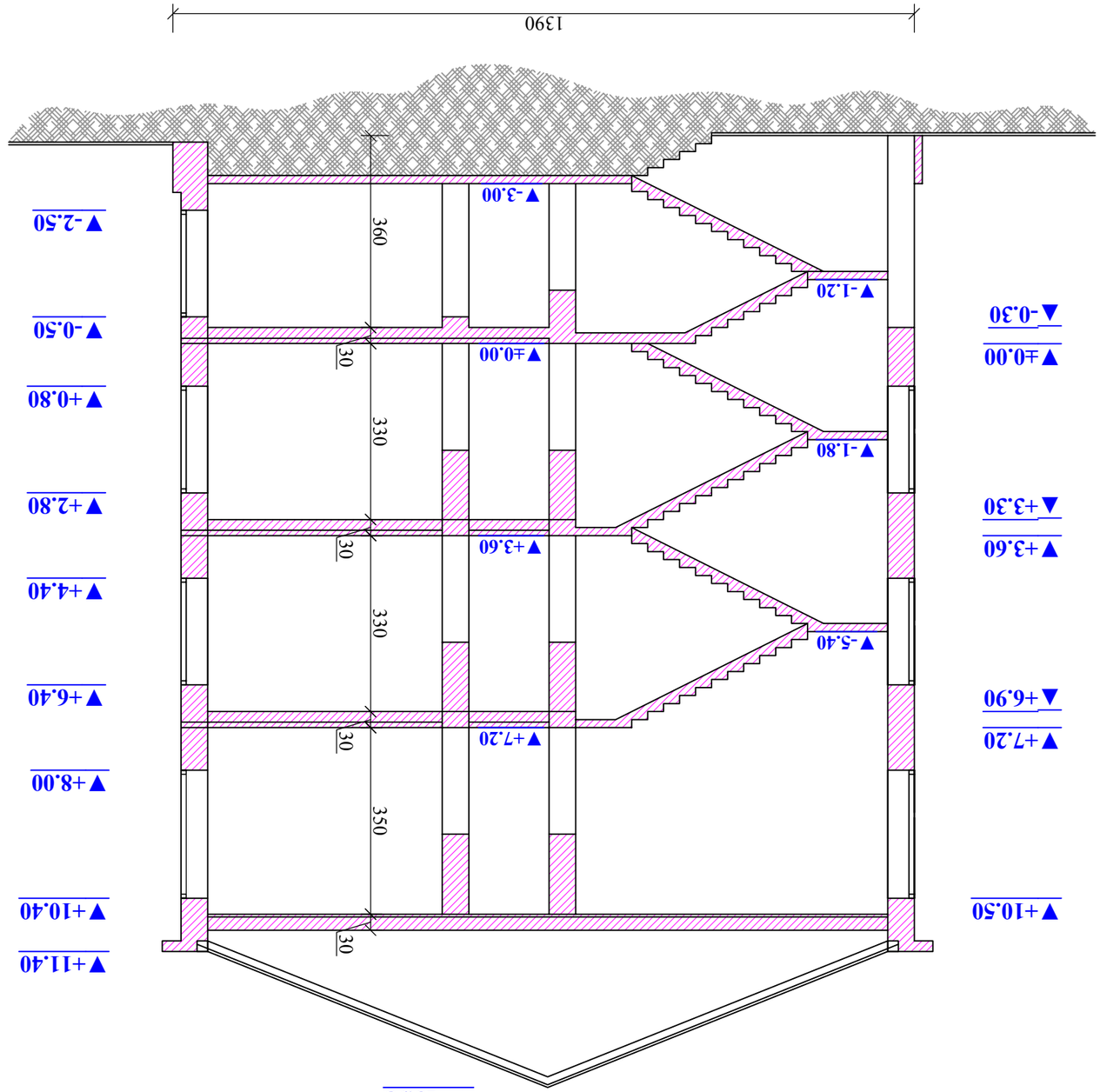

(01/4) ȝĺ0ϾϾ0 1-1 ȝ. 1:100

(11/1) I სართულის გეგმა მ. 1:100

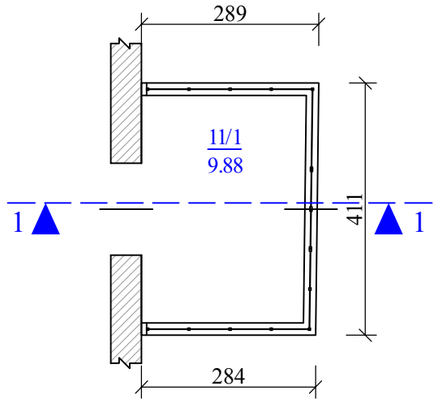

(11/1) ჭრილი 1-1 მ. 1:100

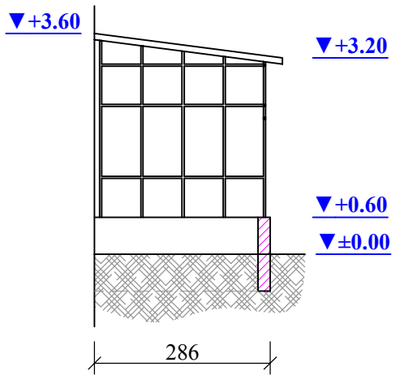

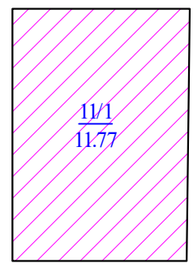

ფართი ბარე კონტურზე - 11.77 მ^2

საერთო ფართი - 9.88 მ^2

(03/1) I სართულის გეგმა მ. 1:100

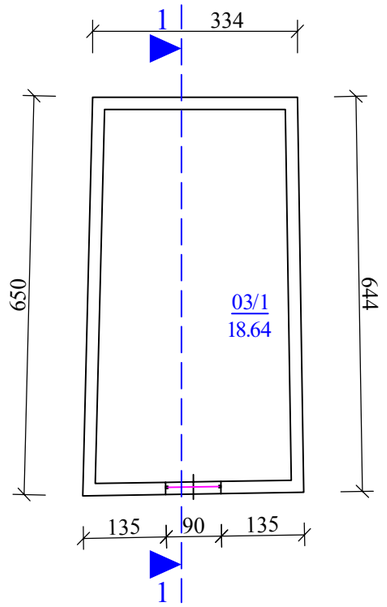

(03/1) ჭრილი 1-1 მ. 1:100

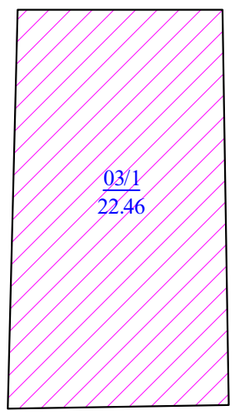

ფართი ბარე კონტურზე - 22.46 მ^2

საერთო ფართი - 18.64 მ^2

(16/1; 12/1) I სართულის გეგმა მ. 1:100

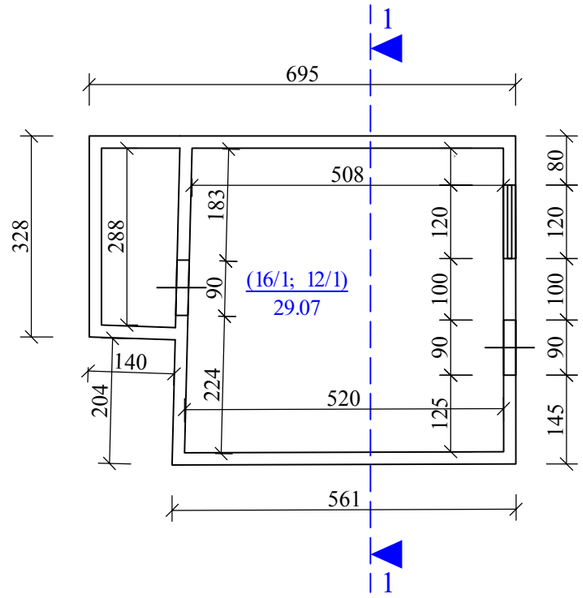

(16/1; 12/1) ჭრილი 1-1 მ. 1:100

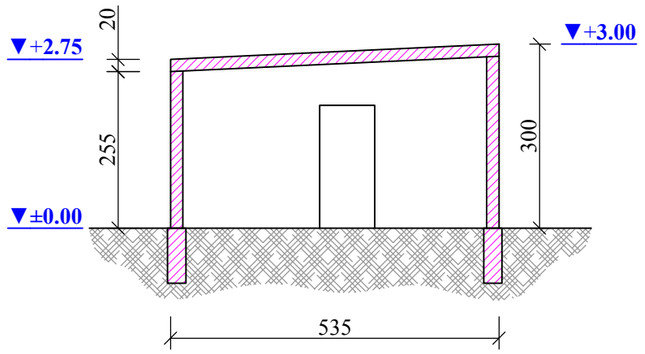

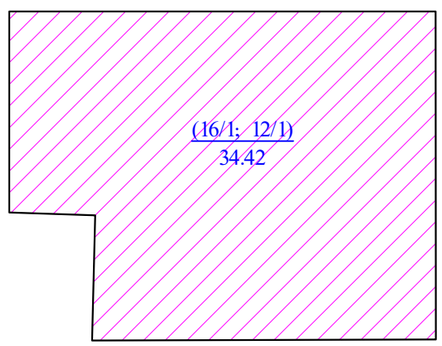

ფართი ბარე კონტურზე - 34.42 მ^2

საერთო ფართი - 29.07 მ^2

ა6-7

(04/1) I სართულის გეგმა მ. 1:100

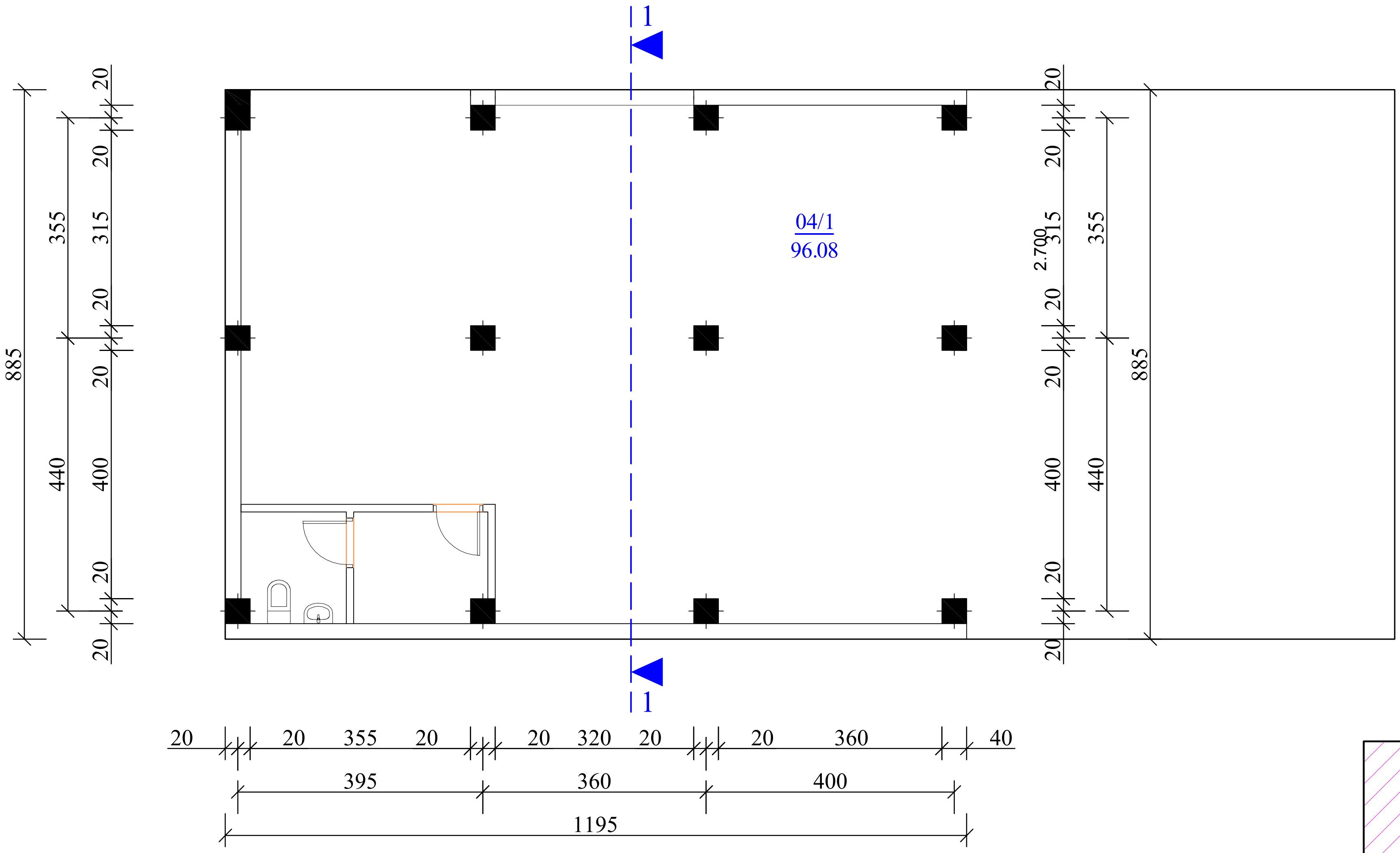

(04/1) ჭრილი 1-1 მ. 1:100

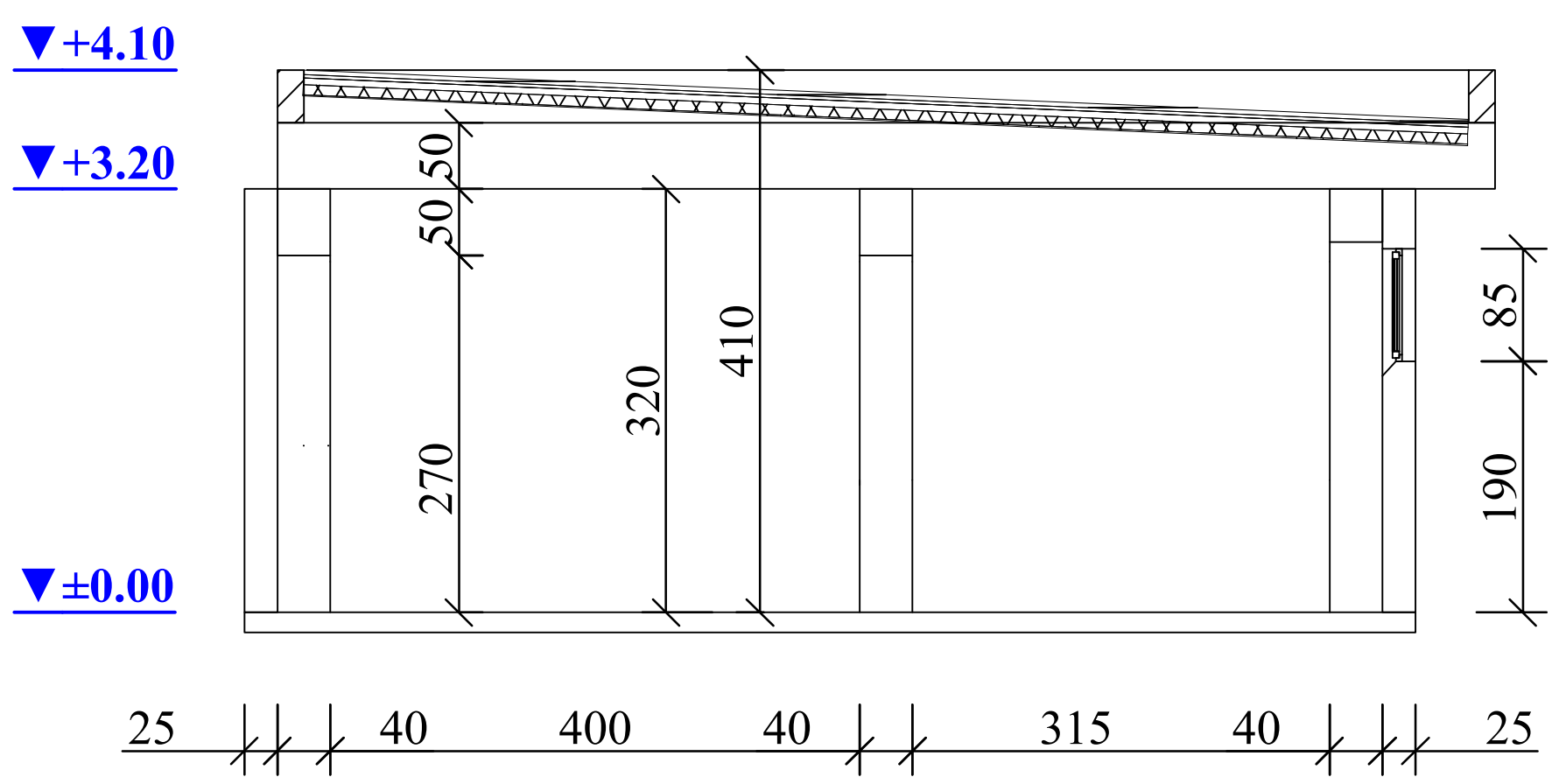

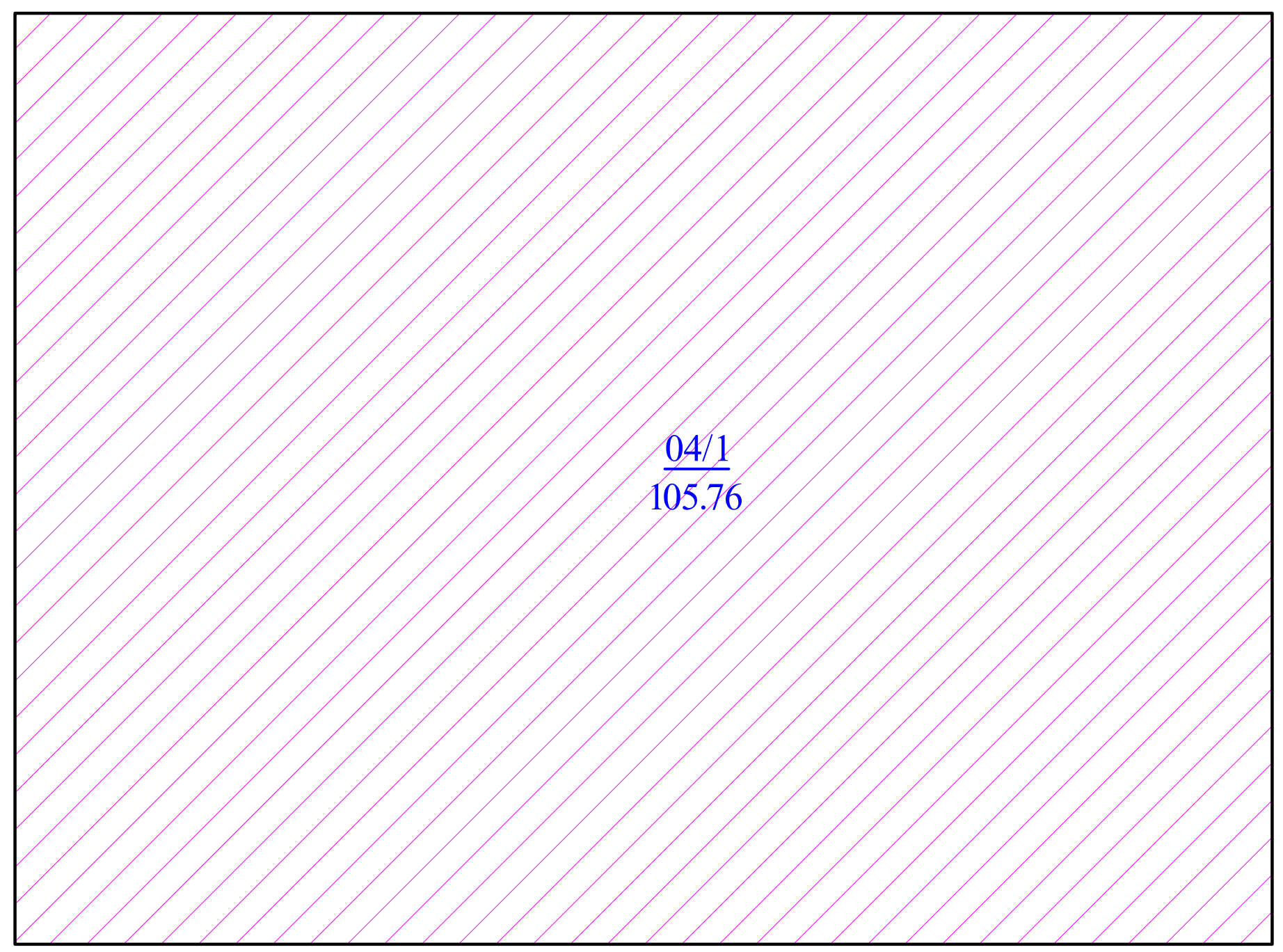

ფართი გარე კონტურზე - 105.76 $მ^2$

საერთო ფართი - 96.08 $მ^2$

ან-8

(05/2) სართულის გეგმა მ. 1:100

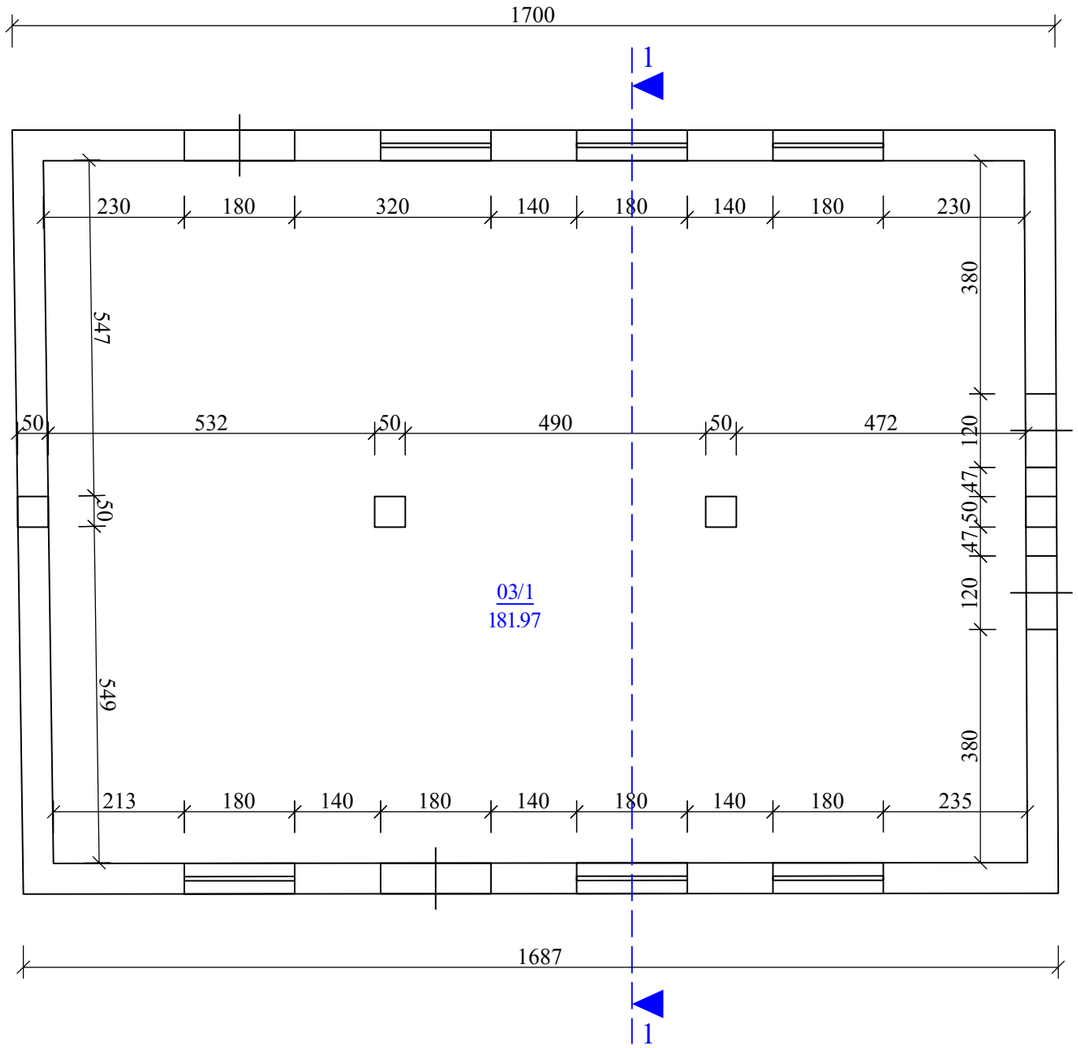

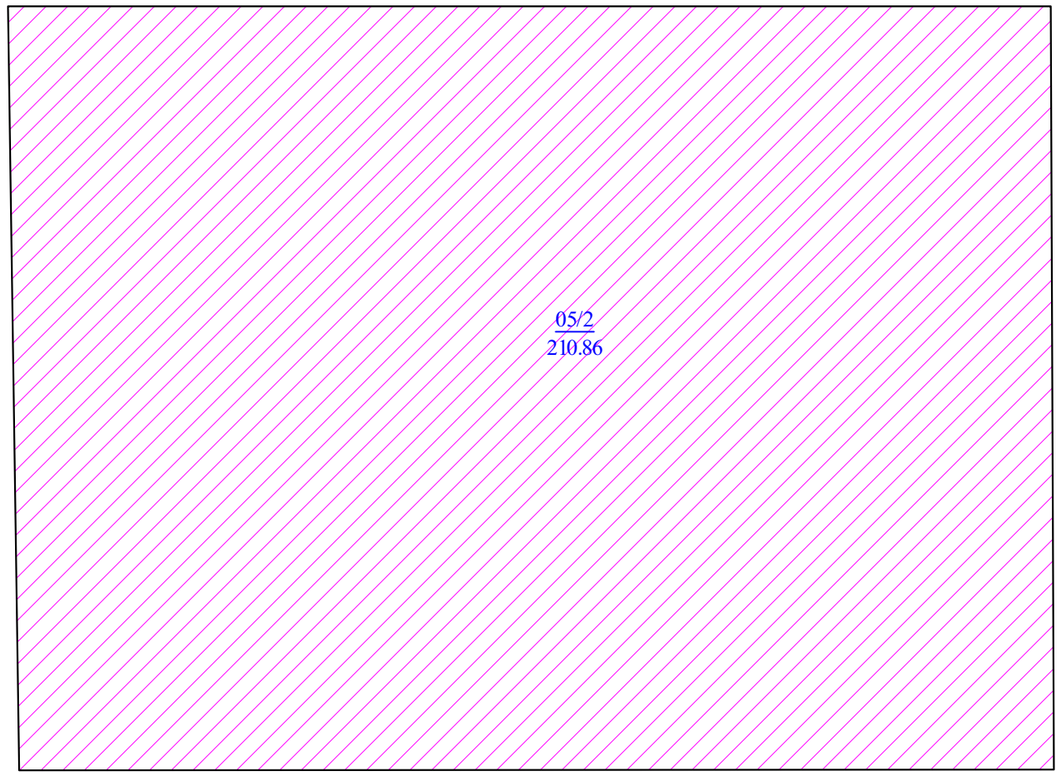

(05/2) ჭრილი 1-1 მ. 1:100

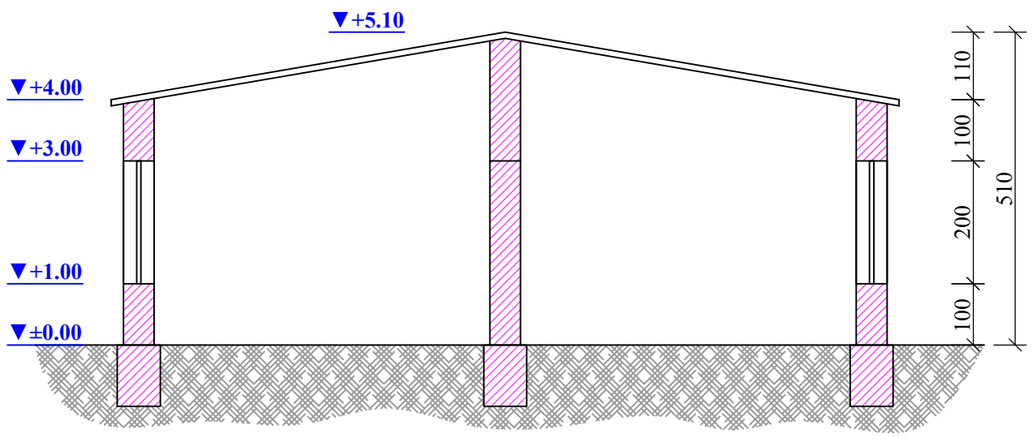

ფართი გარე კონტურზე - 210.86 მ²

საერთო ფართი - 181.97 მ²

ა6-9

(06/2) I სართულის გეგმა მ. 1:100

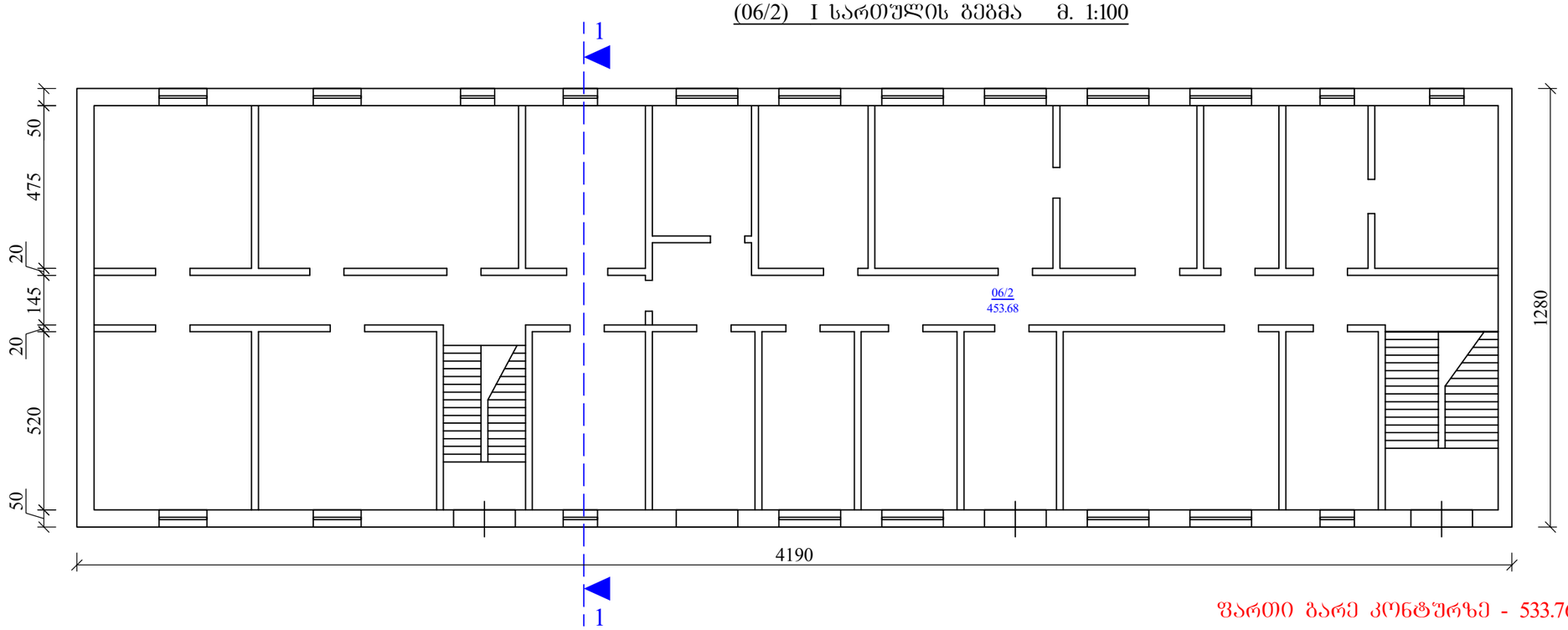

ფართი გარე კონტურზე - 533.76მ^2

საერთო ფართი - 453.68მ^2

(06/2) II სართულის გეგმა მ. 1:100

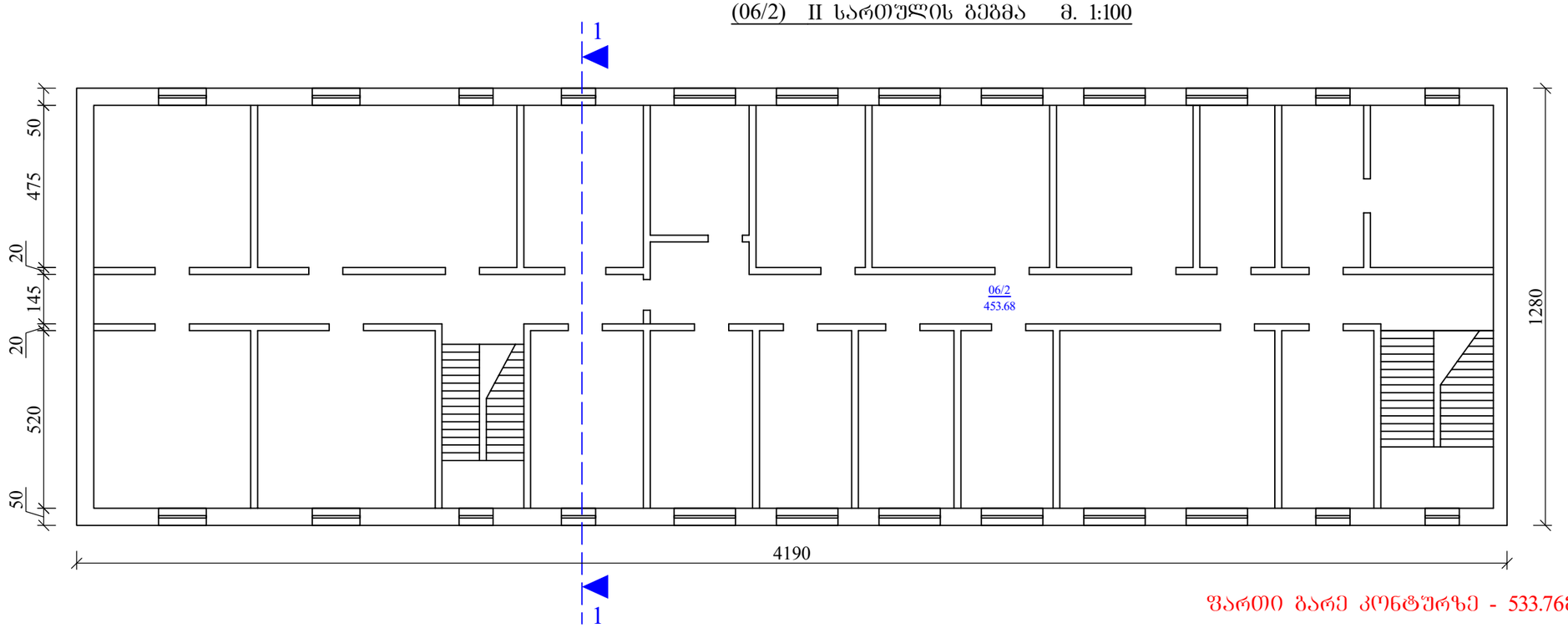

ფართი გარე კონტურზე - 533.76მ^2

საერთო ფართი - 453.68მ^2

ა6-10

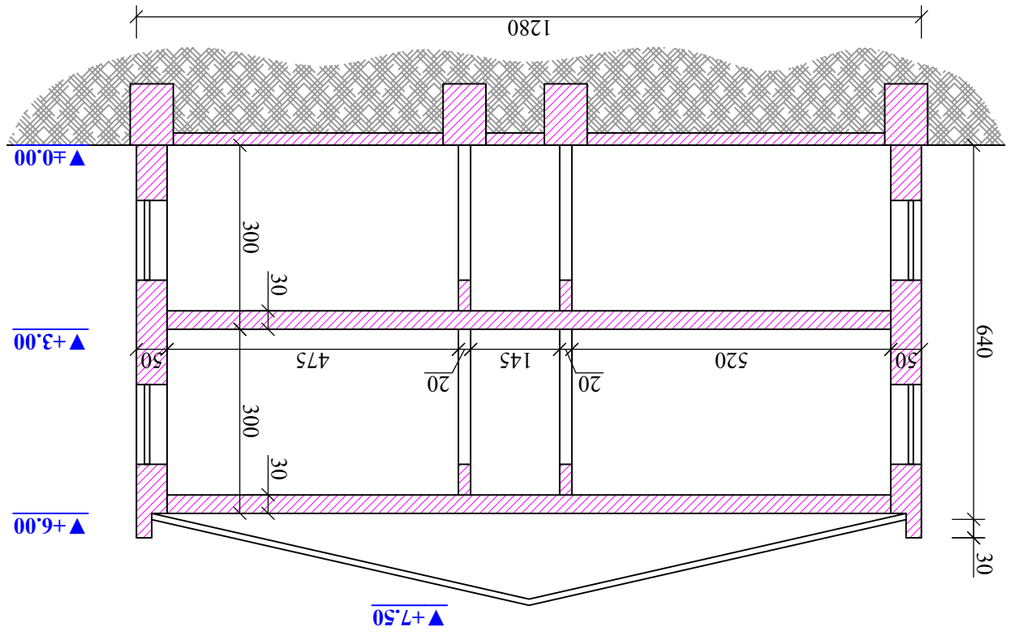

(06/2) 3ᄃ0₩0 1-1 3. 1:100

(07/1) I სართულის გეგმა მ. 1:100

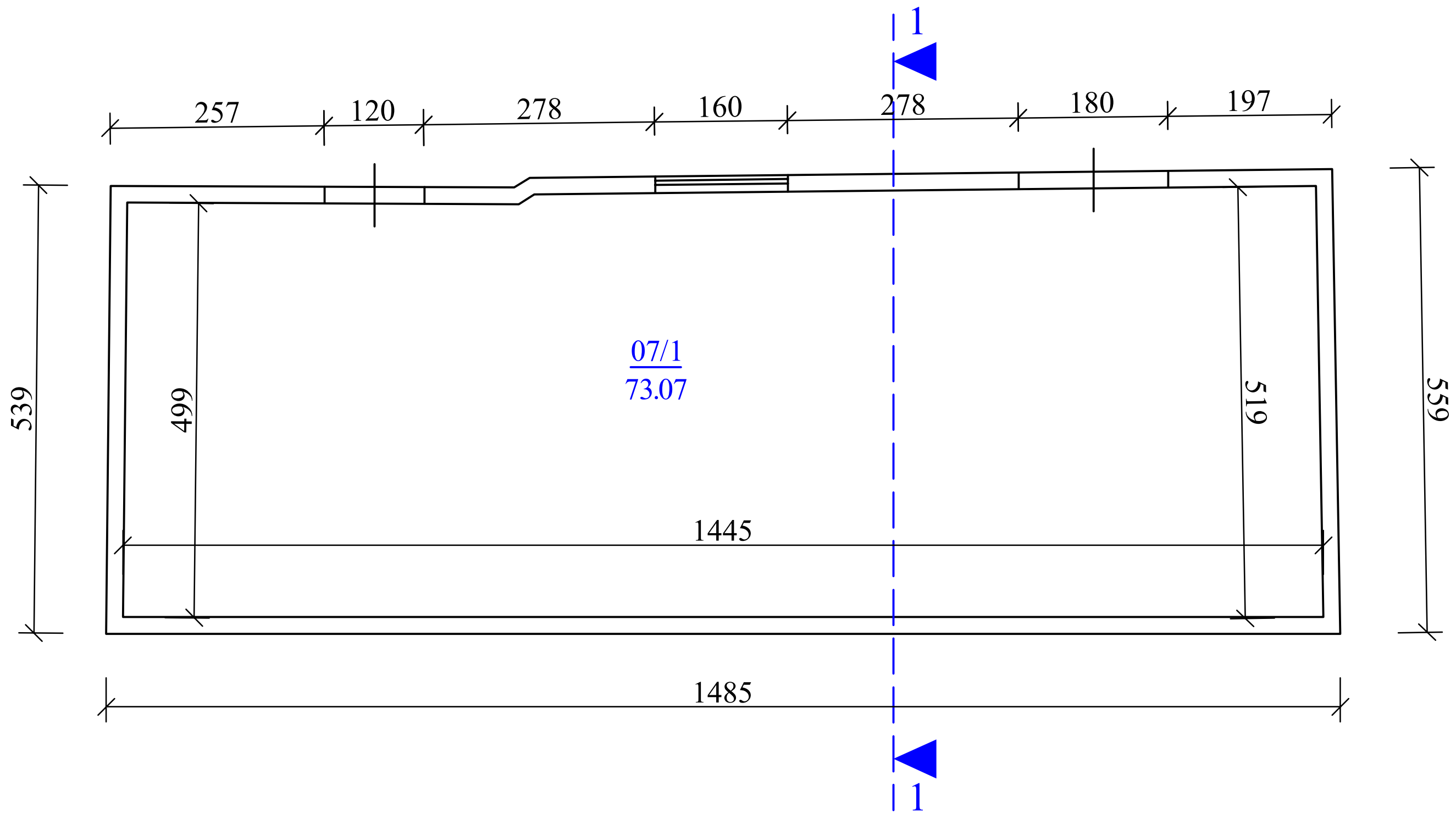

(07/1) ჭრილი 1-1 მ. 1:100

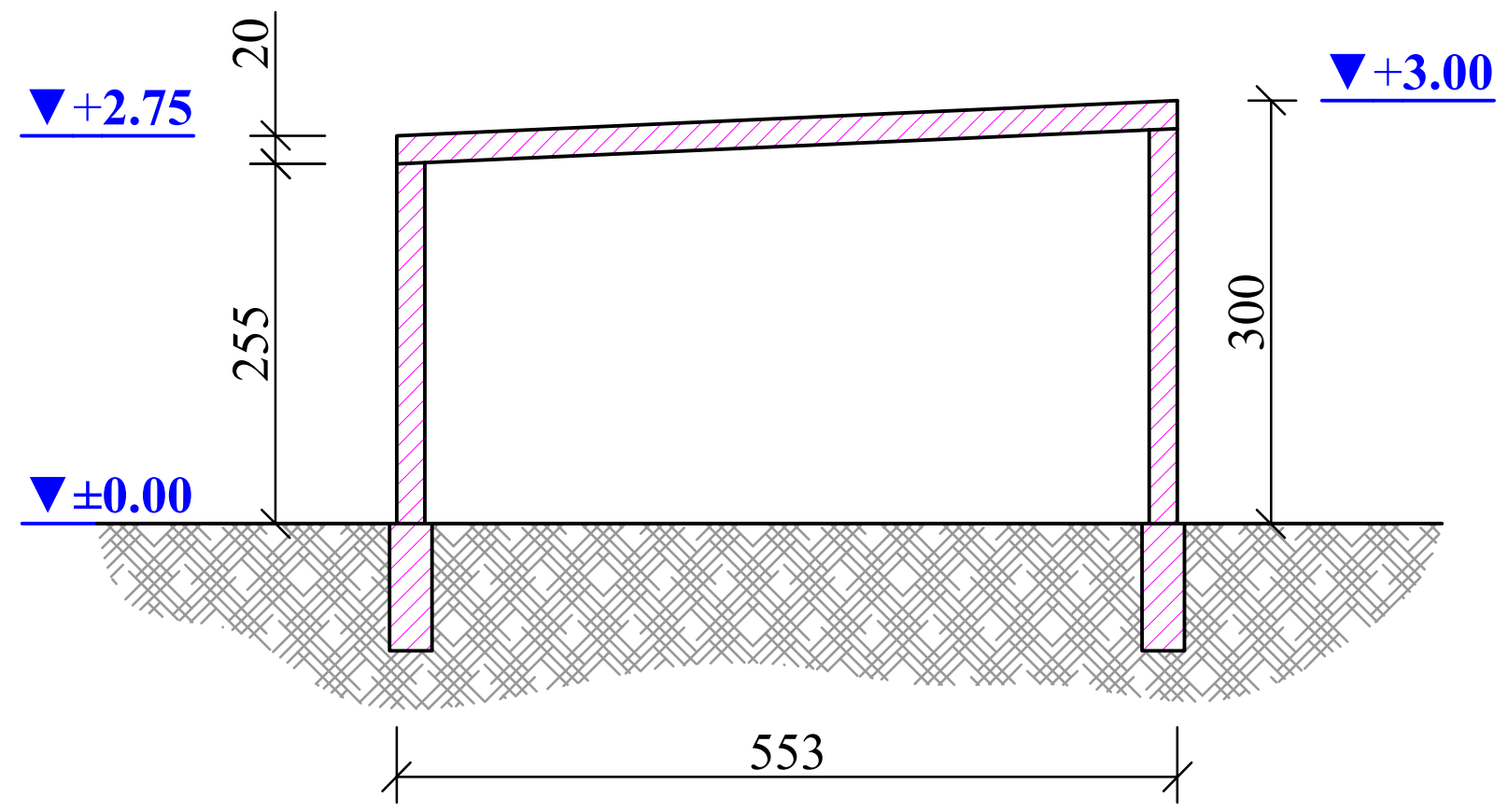

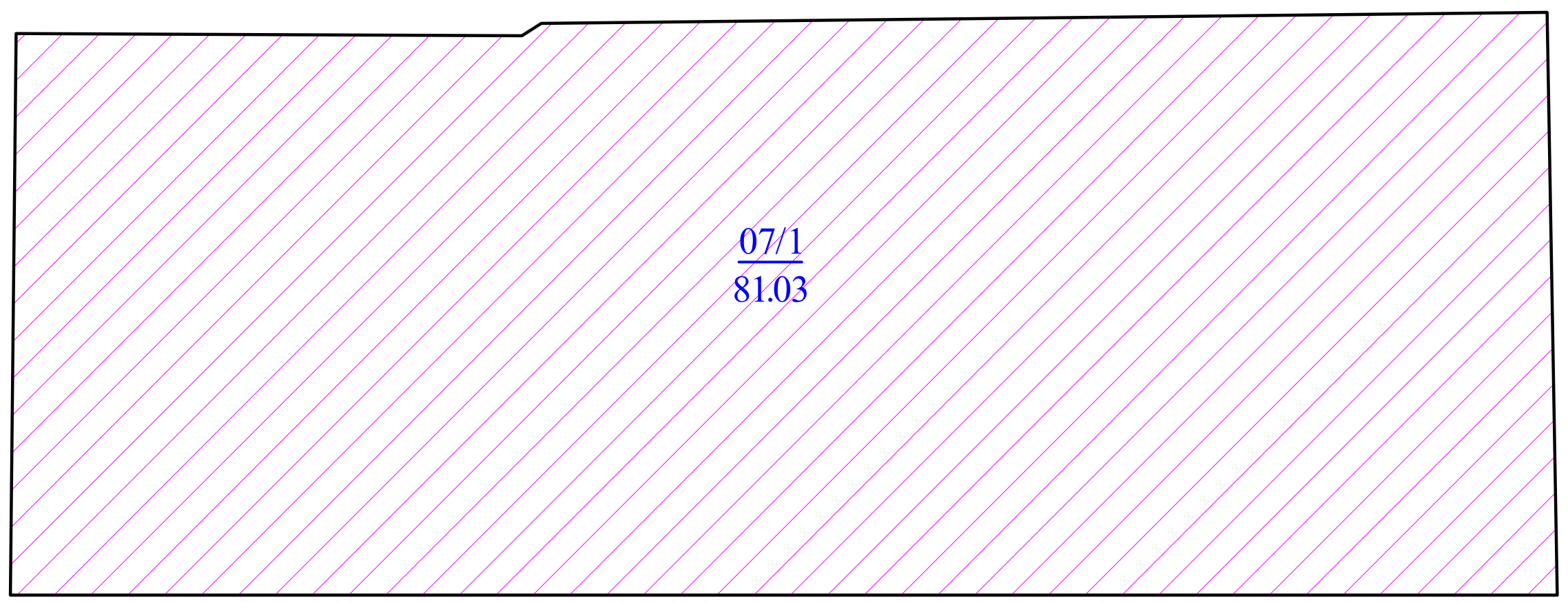

ფართი გარე კონტურზე - 81.03 მ^2

საერთო ფართი - 73.07 მ^2

(13/1) I სართულის გეგმა მ. 1:100

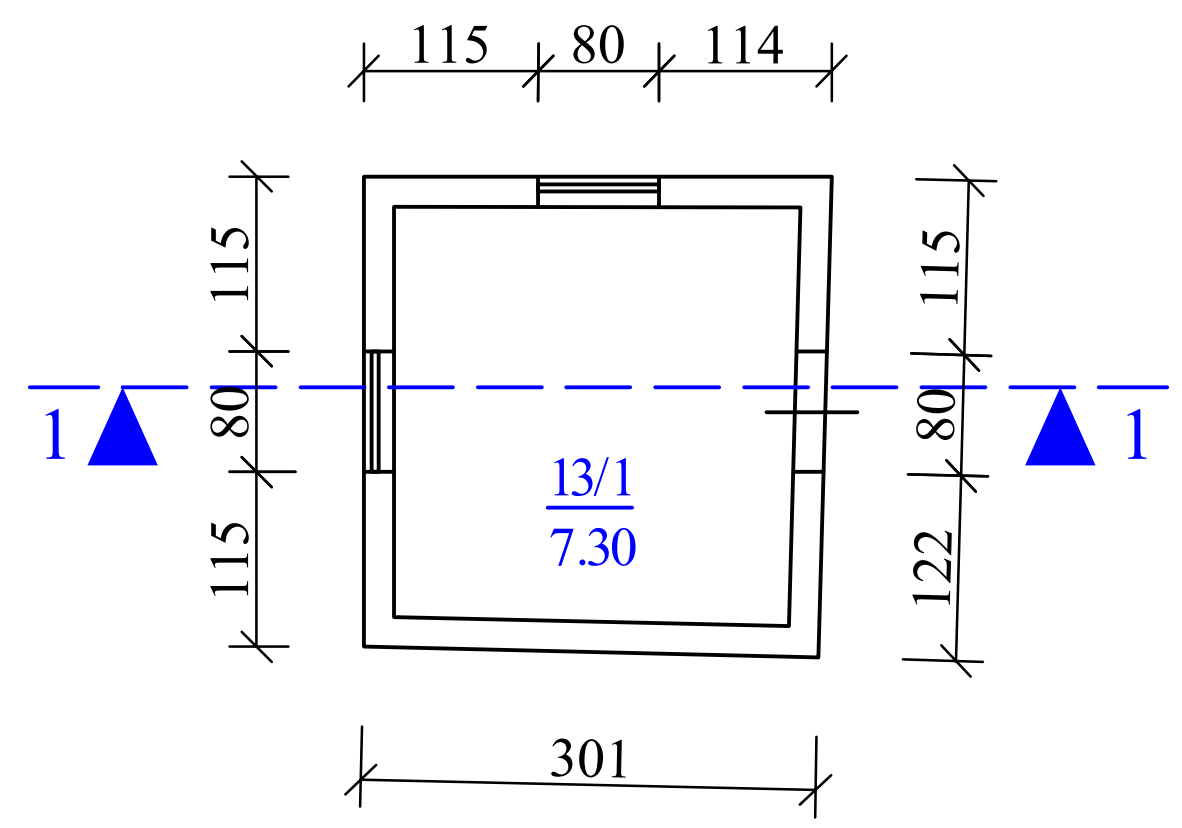

(13/1) ჭრილი 1-1 მ. 1:100

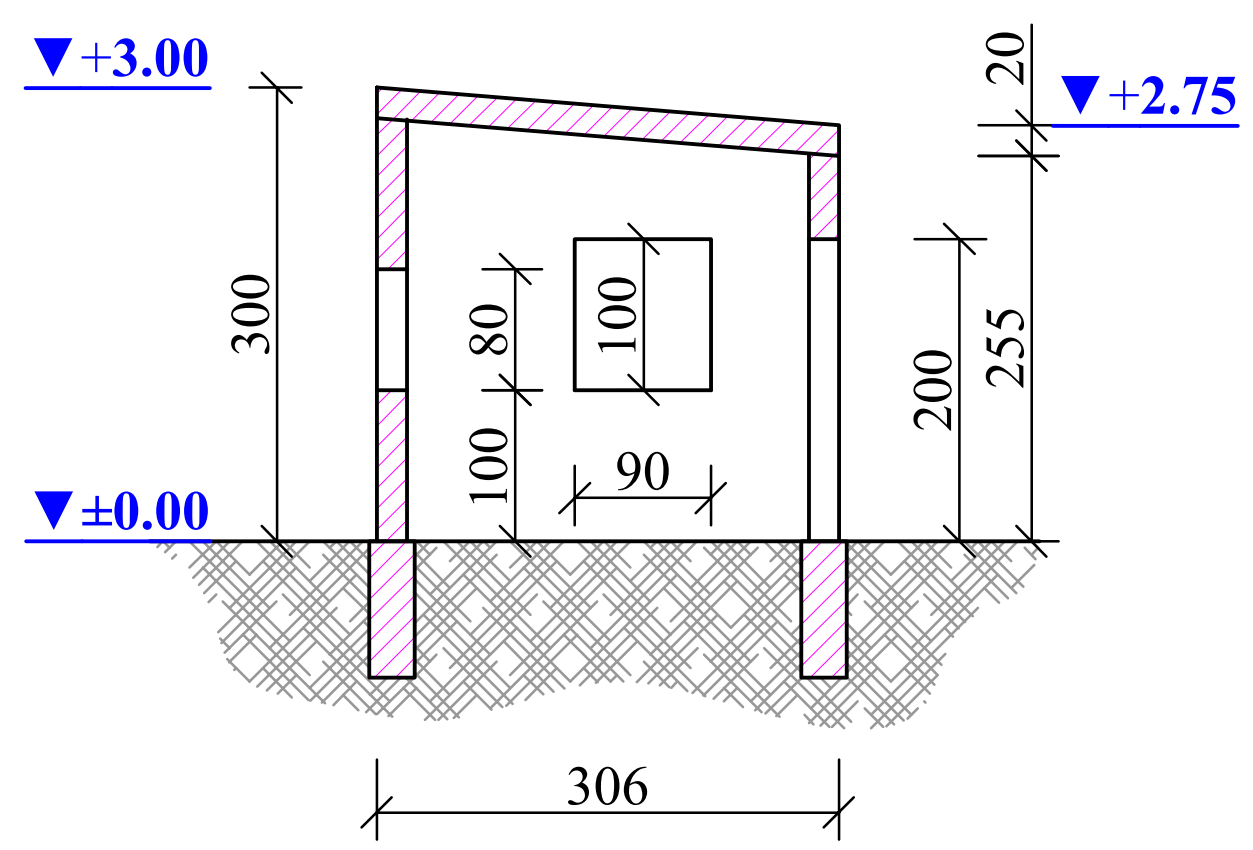

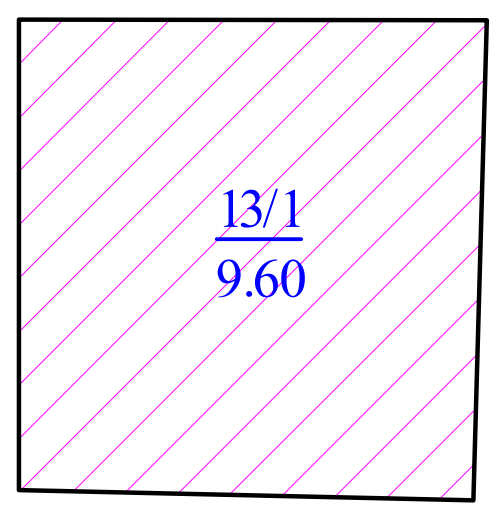

ფართი გარე კონტურზე - 9.60 მ^2

საერთო ფართი - 7.30 მ^2

(18/1) I სართულის გეგმა მ. 1:100

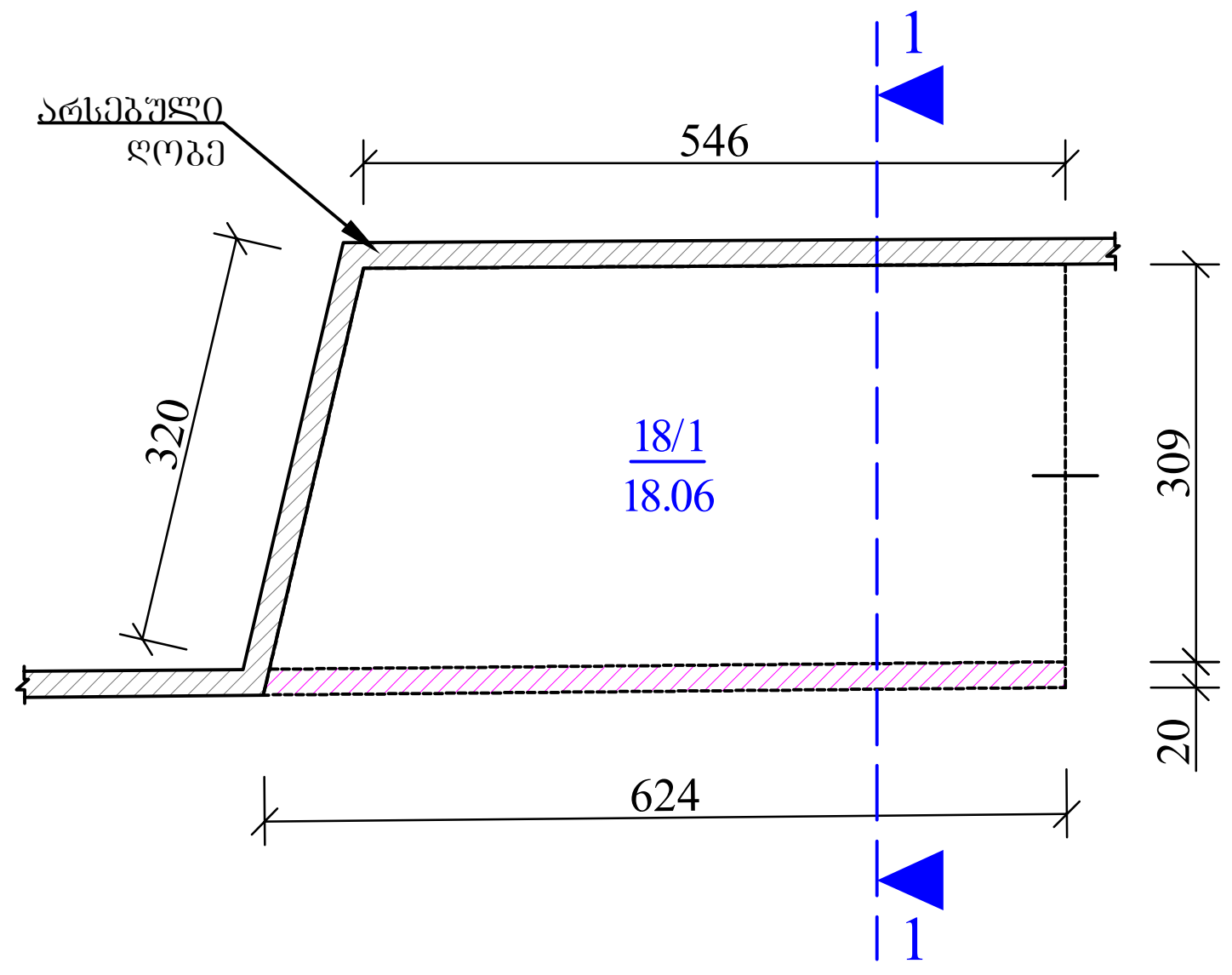

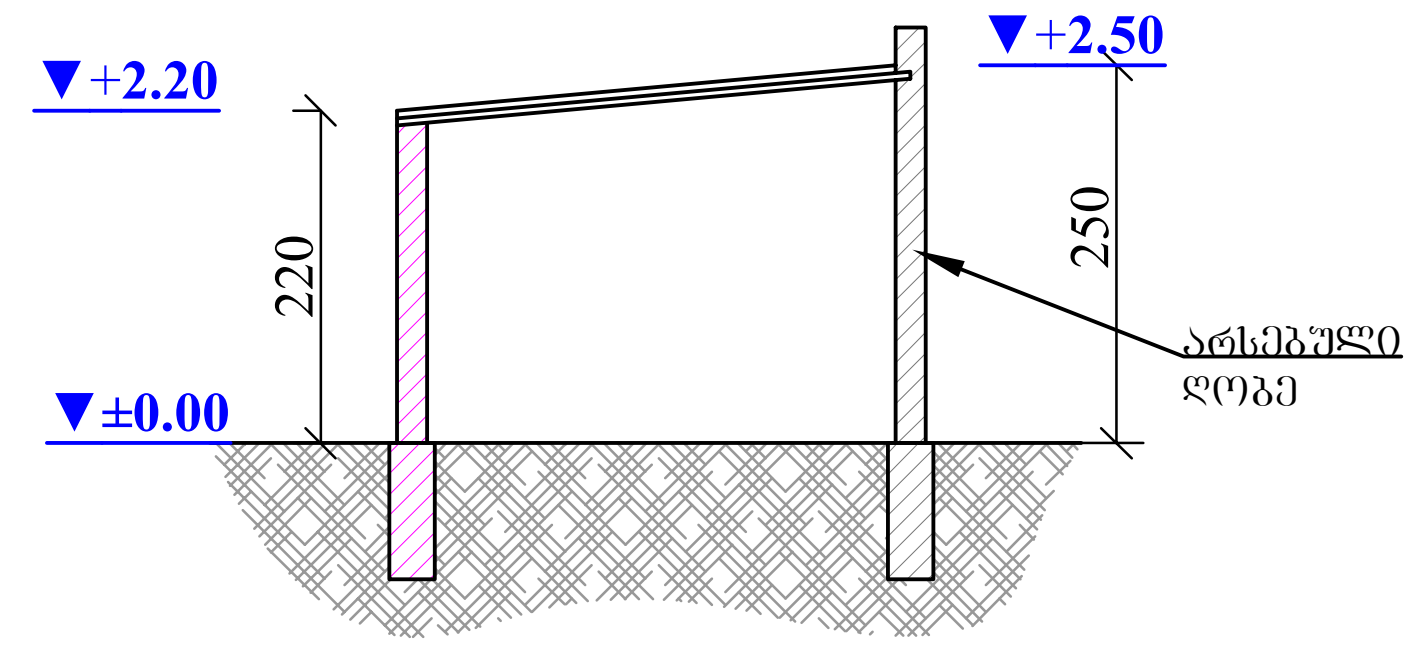

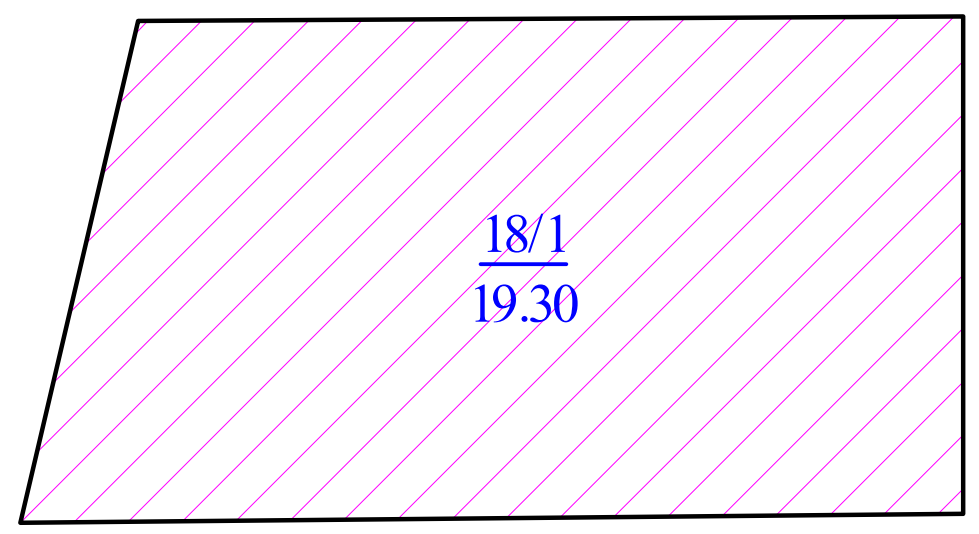

ფართი გარე კონტურზე - 9.60 მ^2

საერთო ფართი - 7.30 მ^2

ან-12

(10/1; 14/1; 09/1; 08/1) I სართულის გეგმა მ. 1:100

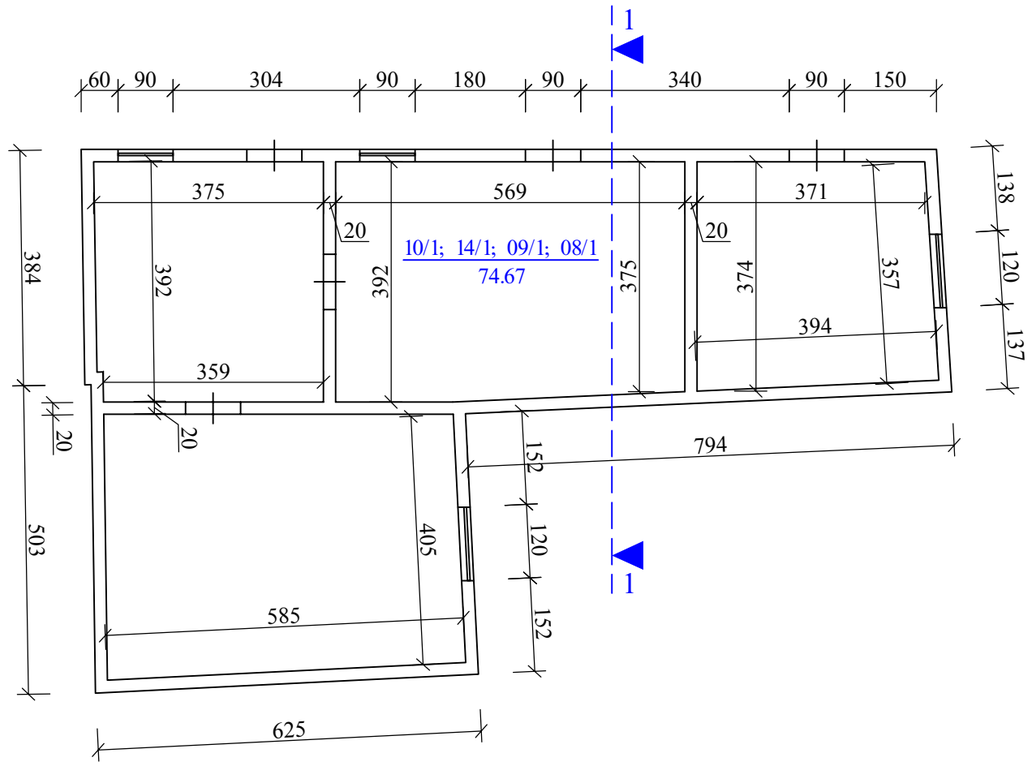

(10/1; 14/1; 09/1; 08/1) ჭრილი 1-1 მ. 1:100

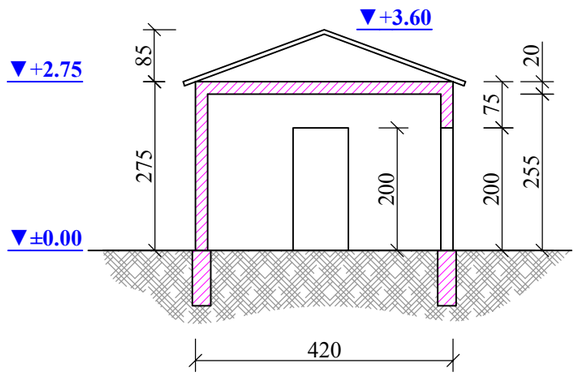

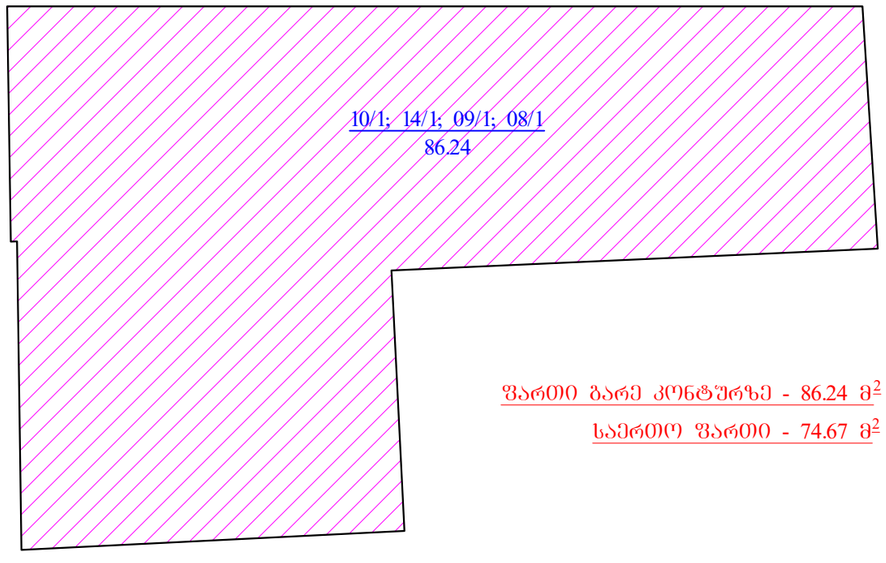

ფართი გარე კონტურზე - 86.24 მ^2

საერთო ფართი - 74.67 მ^2

ა6-13



02/1; 15/1; 19/1;



01/4;



01/4;



01/4;



01/4;



01/4;

ქ. თბილისი, ალ. ყაზბეგის №22,

არსებული შენობა-ნაგებობები (01/4; 11/1; 03/1; 04/1; 05/2; 06/2; 12/1; 16/1; 07/1; 17/1; 13/1; 10/1; 14/1; 09/1; 08/1; 18/1; 19/1; 15/1; 02/1) – ფოტომასალა = 1=



04/1;



05/2;



05/2;



05/2; 12/1;



12/1;



05/2;

ქ. თბილისი, ალ. ყაზბეგის №22,

არსებული შენობა-ნაგებობები (01/4; 11/1; 03/1; 04/1; 05/2; 06/2; 12/1; 16/1; 07/1; 17/1; 13/1; 10/1; 14/1; 09/1; 08/1; 18/1; 19/1; 15/1; 02/1) – ფოტომასალა = 2=



08/1; 09/1; 14/1; 10/1;



18/1;



18/1;



01/4;



07/1; 17/1;



სატრანსფორმატორო ქ/ს;

ქ. თბილისი, ალ. ყაზბეგის №22,

არსებული შენობა-ნაგებობები (01/4; 11/1; 03/1; 04/1; 05/2; 06/2; 12/1; 16/1; 07/1; 17/1; 13/1; 10/1; 14/1; 09/1; 08/1; 18/1; 19/1; 15/1; 02/1) – ფოტომასალა = 3=



06/2;



05/2;



03/1;



01/4;



01/4;



01/4 ;

ქ. თბილისი, ალ. ყაზბეგის №22,

არსებული შენობა-ნაგებობები (01/4; 11/1; 03/1; 04/1; 05/2; 06/2; 12/1; 16/1; 07/1; 17/1; 13/1; 10/1; 14/1; 09/1; 08/1; 18/1; 19/1; 15/1; 02/1) – ფოტომასალა = 4=