საკადასტრო საზღვარი

კარნიზი შეიღებოს ქავისფრად

თეთრი მეტალ-პლასტმასის კარფანჯრები

საპროექტო ღობე h-220 ს.მ.

გაილესოს დაშეიღებოს ღია ხორგლისფრად

მიწის კონტური

საკადასტრო საზღვარი

საკადასტრო საზღვარი

საპროექტო ღობე h-220 ს.მ.

ფასადი 1-5 ღერძებში
მ-1:100

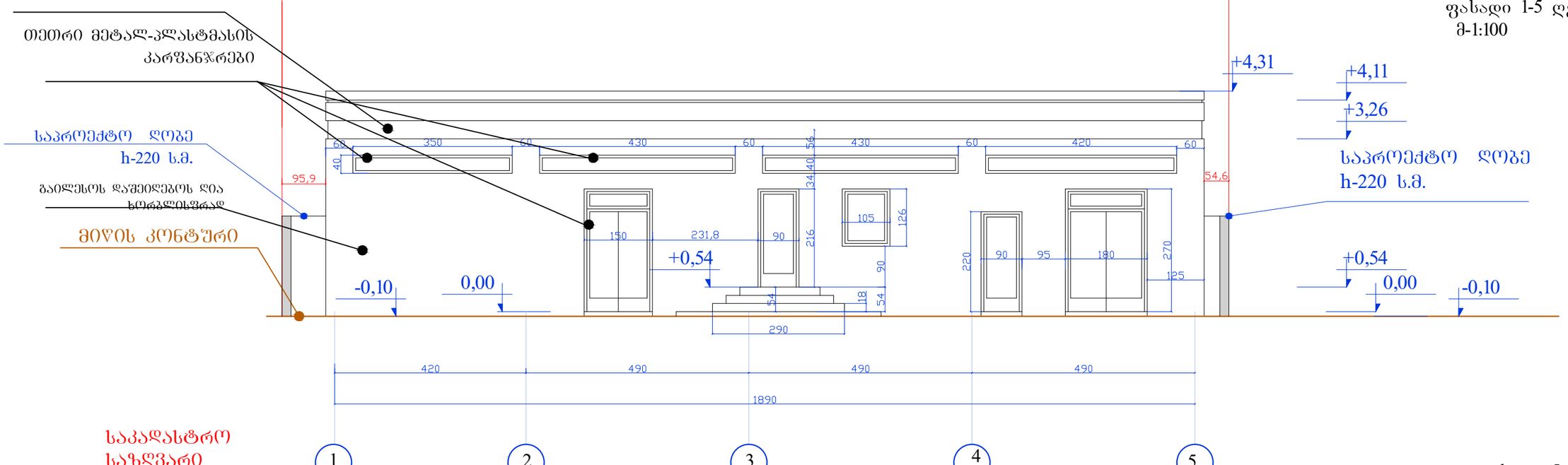

საკადასტრო საზღვარი

გაილესოს დაშეიღებოს ღია ხორგლისფრად

კარნიზი შეიღებოს ქავისფრად

საპროექტო ღობე h-220 ს.მ.

მიწის კონტური

საკადასტრო საზღვარი

საპროექტო ღობე h-220 ს.მ.

ფასადი 5-1ღერძებში
მ-1:100

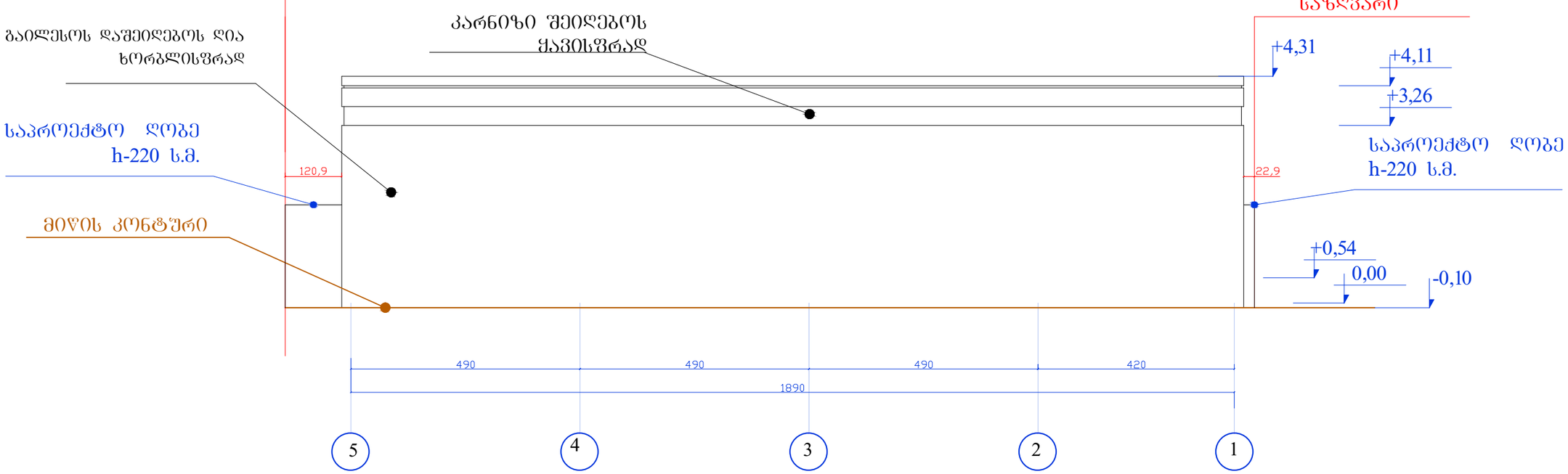

ი.მ. ,,მინდია ჩლაიძე,,		ქ.თბილისი სოფელი დიღომი- ,,ჩალიპირები,, შ.პ.ს.,,მარმარილოს კუთვნილ მიწის ნაკვეთში(№032/692) მცირეწე საწარმო ნაგებობის მშენებლობის პროექტი			
დირექტორი		მ.ჩლაიძე	არქიტექტურული ნაწილი		
არქიტექტორი		ლ.ჩლაიძე	ფასადი 1-5 და 5-1 ღერძებში მ-1:100	ფურც. რაოდ.	
შესრულა		დ.ქაჯანაძე			
შეამოწმა		ლ.ჩლაიძე		ფურც.N	

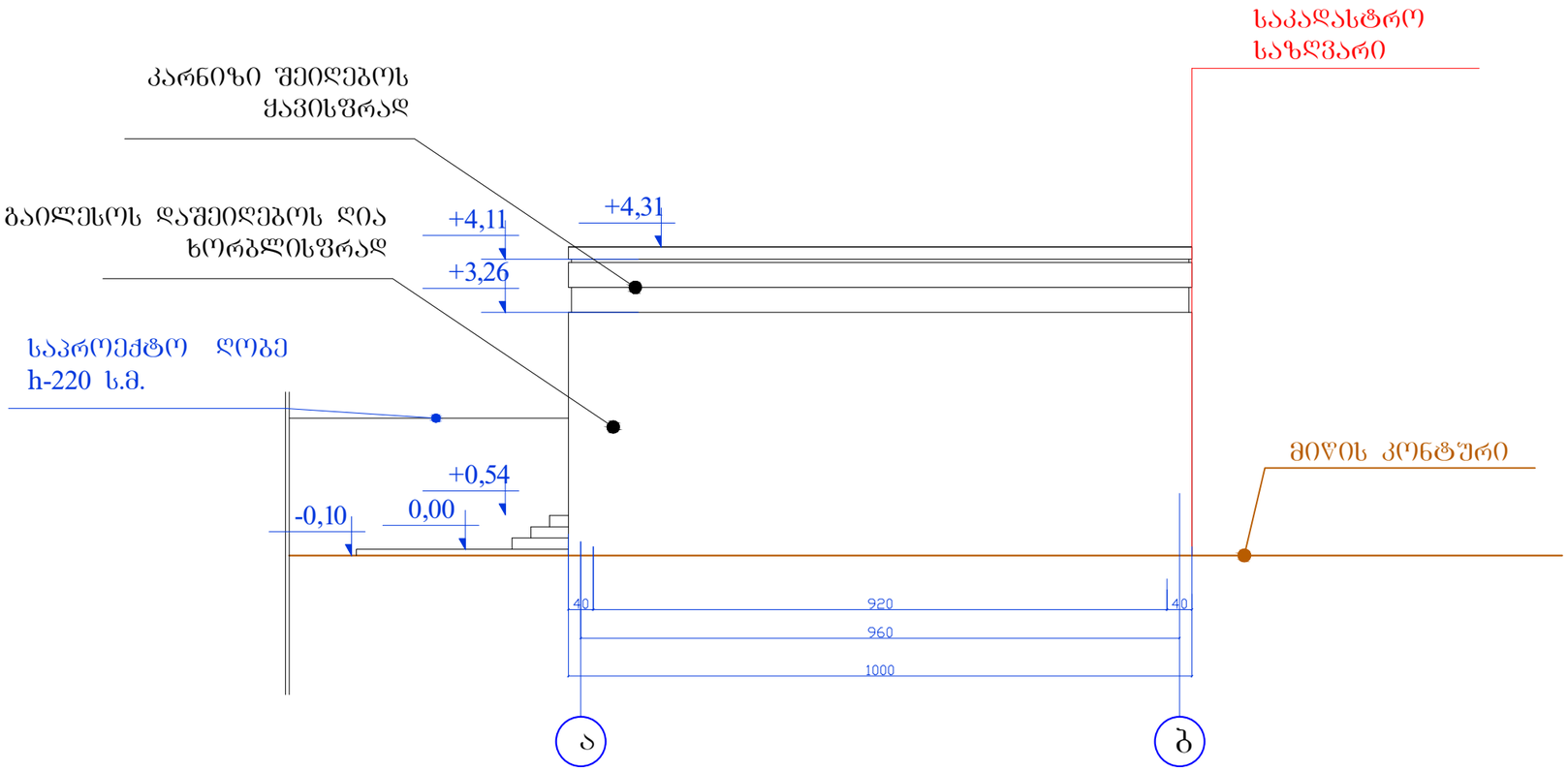

ფასადი ა-ბღერძებში
მ-1:100

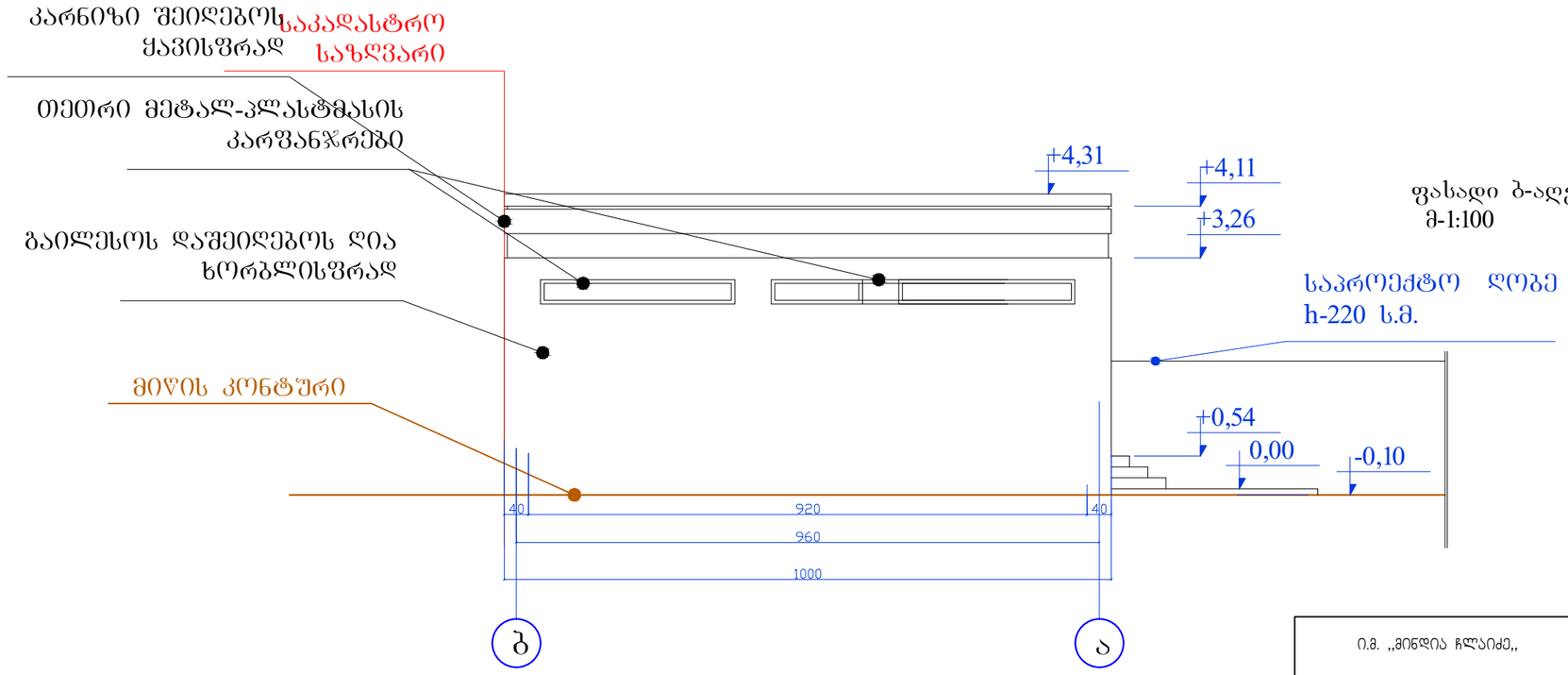

ფასადი ბ-აღერძებში
მ-1:100

ი.მ. ,,მინდია ჩლაიძე,,		ქ.თბილისი სოფელი დილომი- ,,ჩალიპირები,, შ.პ.ს.,,მარმარილოს კუთვნილ მიწის ნაკვეთში(№032/692) მცირეწე საწარმო ნაგებობების მშენებლობის პროექტი	
დირექტორი		მ.ჩლაიძე	არქიტექტურული ნაწილი
არქიტექტორი		ლ.ჩლაიძე	ფასადი ა-ბ და ბ-ა ღერძებში მ-1:100
შესრულა		დ.კაკანაძე	ფურც. რაოდ.
შეამოწმა		ლ.ჩლაიძე	ფურც.N