Wrili "2-2"
(arsebuli)

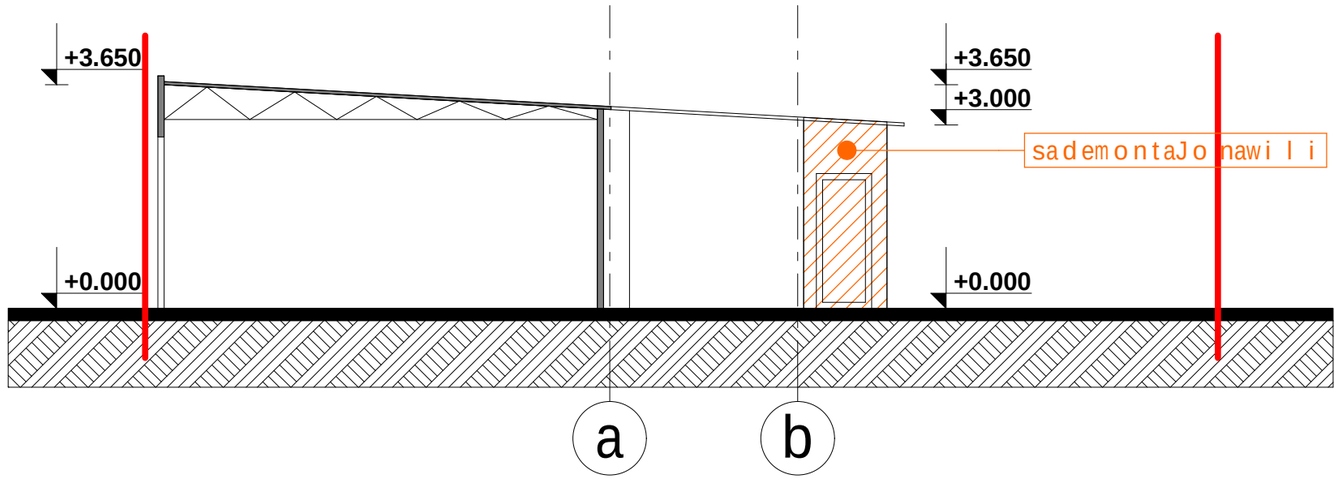

Wrili "2-2"
(saproeqto)

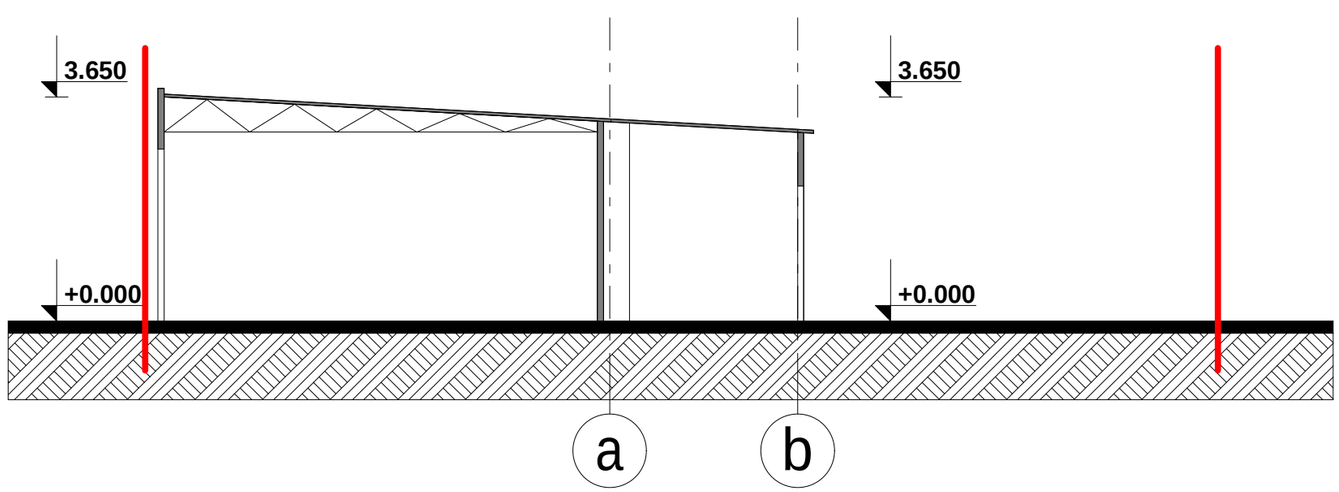

Wrili "1-1"
(arsebuli)

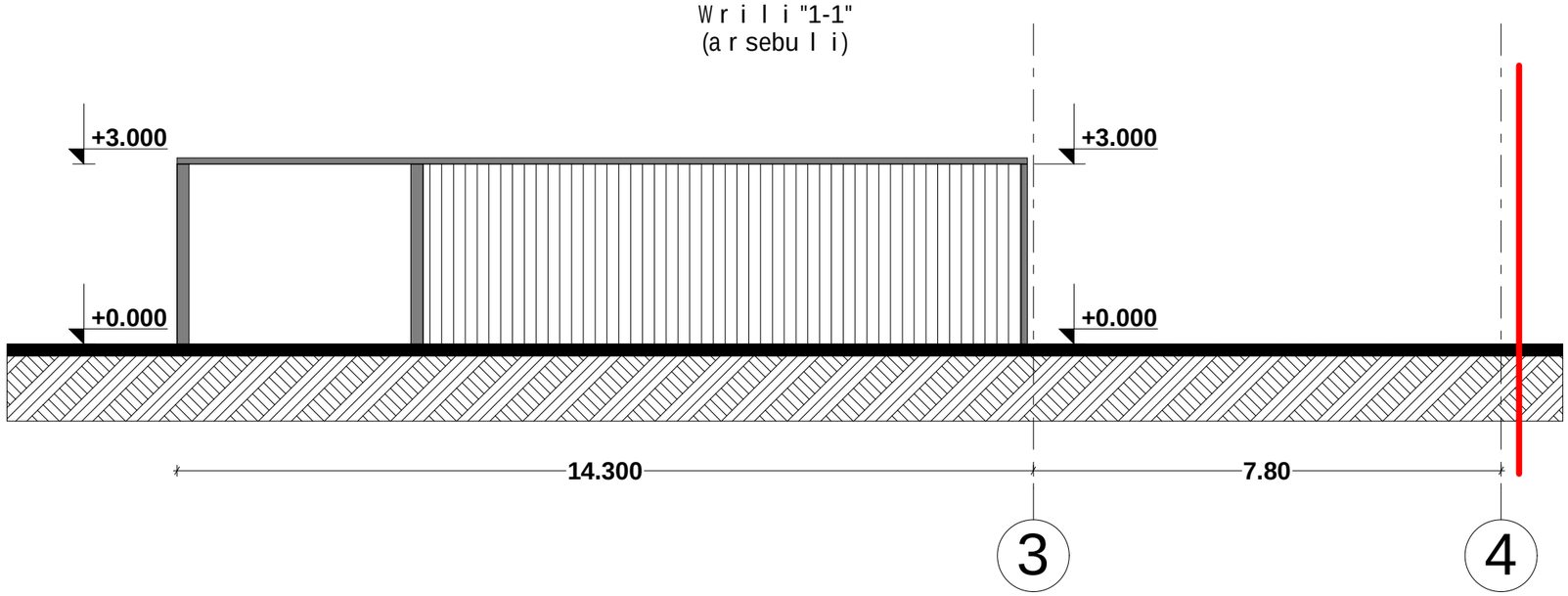

Wrili "1-1"
(saproeqto)

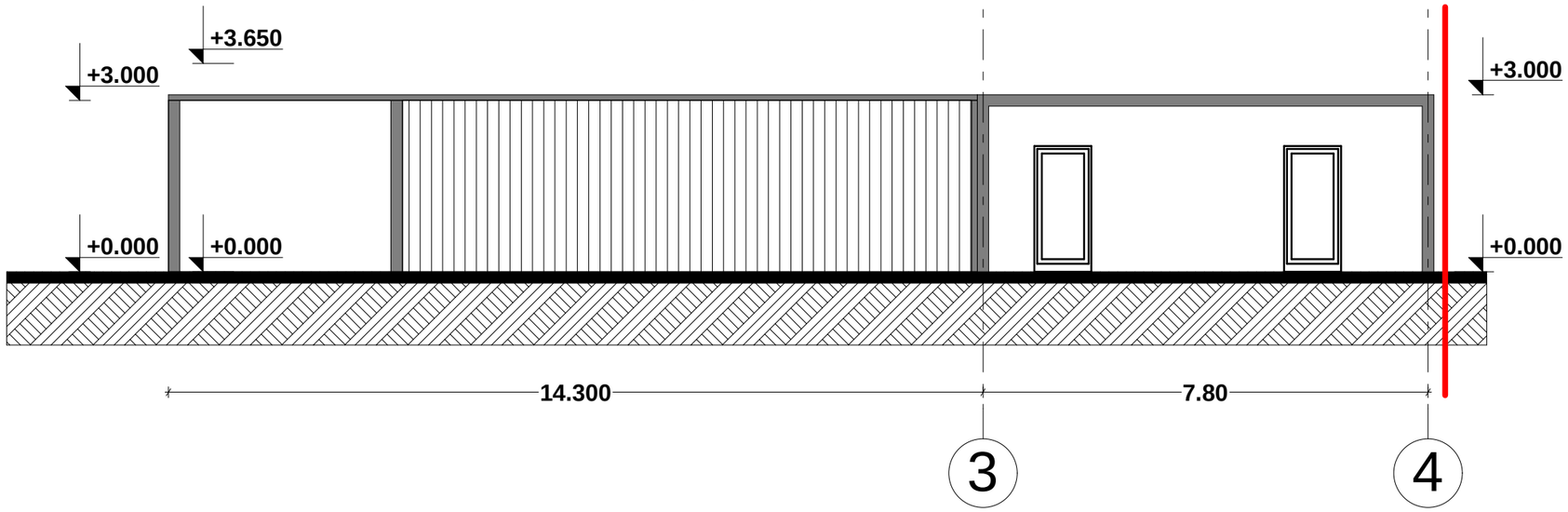

W r i l i "3-3"
(a r sebu l i)

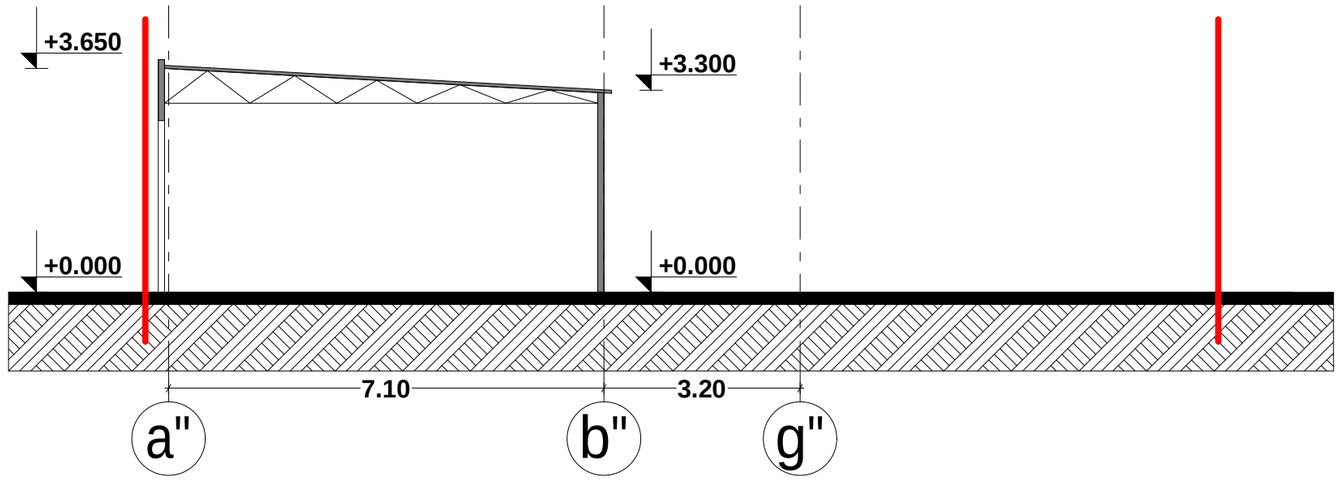

W r i l i "3-3"
(sap r o eqt o)

