ქალაქ თბილისის მერია

2466322
07/14213325-25
08.08.2014

შპს EHRLE CAUCASUS (404970689),
საქართველო, ქ. თბილისის, ვაკე-საბურთალოს
რაიონში, მცხეთის ქ., №24, ბინა №2

თქვენი განცხადების (#07/14213325-25 01.08.14) პასუხად, სადაც ითხოვთ ქ. თბილისში, შ. პეტეფის ქ. #15/წულუკიძის ქ. #20-ში მდებარე მიწის ნაკვეთში (სკ #01.17.10.005.062) მშენებლობის განხორციელების მიზნით ხე-მცენარეების მოჭრა/გადარგვის ნებართვას გაცნობებთ, რომ სამსახური თანახმაა გადაირგოს: 2 (ორი) ძირი კაკლის ხე-მცენარე დიამეტრებით: 25, 40სმ, მოიჭრას: 2 (ორი) ძირი თუთა დიამეტრებით: 40სმ, 12სმ, 2 (ორი) ძირი აკაცია დიამეტრებით: 15,5სმ, 18სმ (სამი განშტოებით), რომელთა საერთო აღდგენითი ღირებულება შეადგენს 1408 (ათასოთხასრვა) ლარს გაცნობებთ, რომ დაინტერესებული პირი ვალდებულია მოჭრის ნებართვის მისაღებად ქ. თბილისის მერიის ეკოლოგიისა და გამწვანების საქალაქო სამსახურში წარმოადგინოს მწვანე ნარგავების აღდგენითი ღირებულების გადახდის ქვითარი (საბიუჯეტო შემოსავლების სახაზინო კოდი-#300773292 ბანკის კოდი-TRESGE22), რომლის შემდგომაც გაიცემა მწვანე ნარგავების მოჭრის შესაბამისი ნებართვა.

ასევე სამსახური თანახმაა, ტერიტორია გათავისუფლდეს ველურად მოზარდი და თვითამონაყარი ხე-ბუჩქოვანი მცენარეებისაგან, ხოლო ფიჭვის ხე-მცენარის მოჭრა სამსახურს მიზანშეწონილად არ მიაჩნია.

თბილისის მერია / ქ. თბილისის მერიის
ეკოლოგიისა და გამწვანების საქალაქო სამსახური
ქ. თბილისის მერიის საქალაქო სამსახურის უფროსი ბიძინა გიორგობიანი

სიტუაციური სქემა

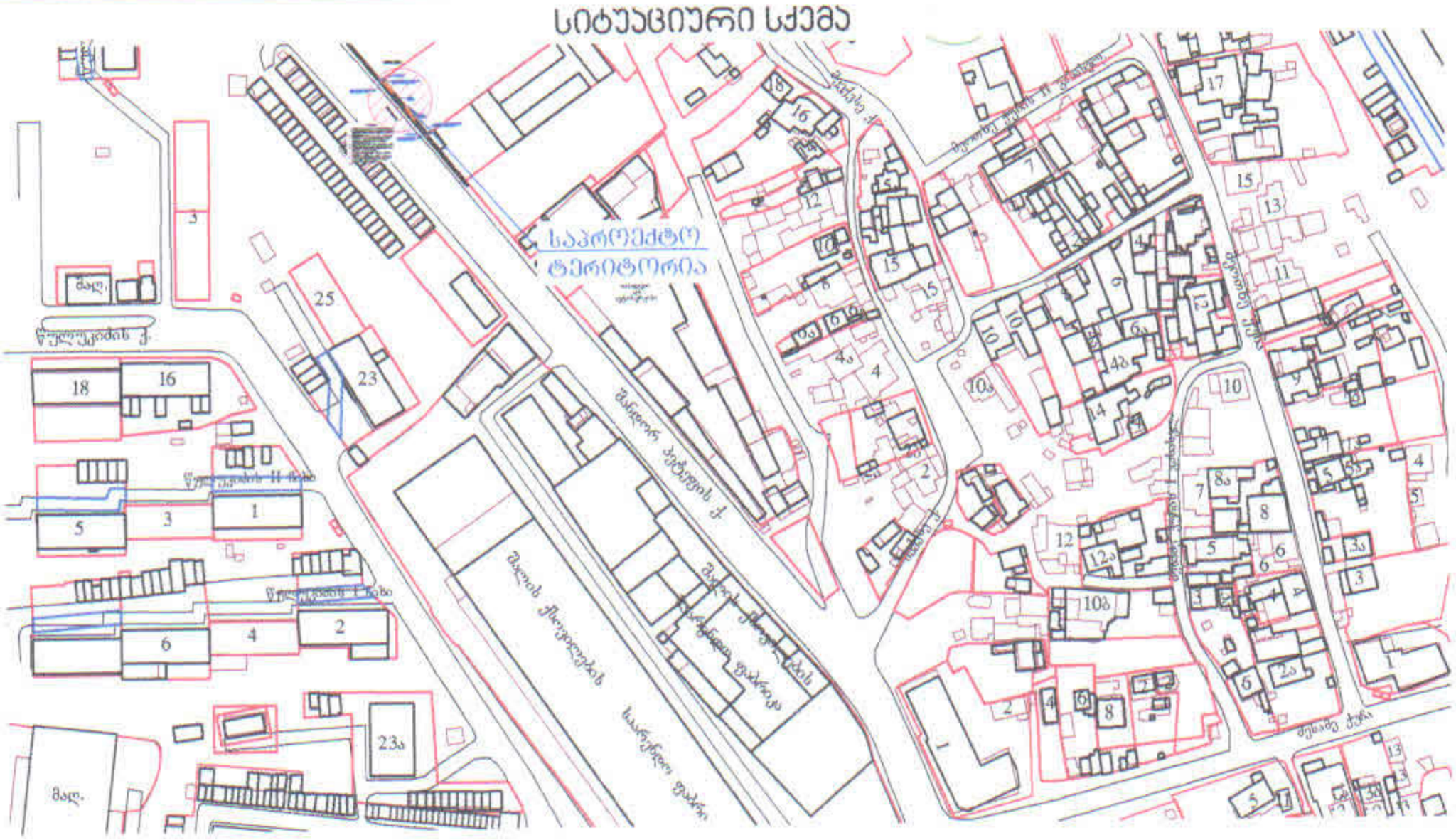

10	მიერთება ს/წ საჰაერო გაზსადენთან d=100Xd=100-ით.	ადგ.	1
9	შეჭრა ს/წ საჰაერო გაზსადენში d=100Xd=100-ით.	ადგ.	1
8	მიწისზედა გაზსადენის შეღებვა ზეთოვანი საღებავით 2-ფენად	მ²	1,4
7	მიწის გატანა	მ³	12,72
6	გაზსადენის გაყვანა და გამოცდა	გრძ/მ	31,0
5	ტრანშეის შევსება მიწით	მ³	6,44
4	ტრანშეის შევსება ბალასტით	მ³	5,52
3	ბალიშის მოწყობა და მილის დაფარვა ქვიშით	მ³	6,93
2	ტრანშეის გათხრა ხელით	მ³	0,96
1	ტრანშეის გათხრა მექანიზმებით	მ³	18,20
№	**სამუშაოთა დასახელება**	**განზ.**	**რაოდენობა**

სამუშაოთა მოცულობა

10	----	სასიგნალო ლენტი	26,0	----	გ/მ
9	----	ქურო d=110	5	----	ც
8	----	გადამყვანი ფოლადი-პოლიეთილენზე d=100xd=110	2	----	ც
7	----	მუხლი (პოლიეთილენის) d=110 90°	2	----	ც
6	----	პოლიეთილენის მილი d=110	28,0	----	გ/მ
5	----	ზეძირკვლის გაზშემყვანის ნაცმი d=200 L=1.1	2	----	ც
4	----	კოვერი საკონტროლო მილაკით	2	----	ც
3	ГОСТ 10704-76 В20 ГОСТ 10705-80	ფოლადის გარცმის მილი d=150 (2ც) (ძლიერ გაძლიერებული იზოლაციით)	12,0	17,15	გ/მ
2	ГОСТ 17375-83	მუხლი d=100 90° (ფოლადის)	4	2,42	ც
1	ГОСТ 10704-76 В20 ГОСТ 10705-80	სწორნაკერიანი ელ შენადუღი ფოლადის მილი d=100	3,0	10,85	გ/მ
№	**სახსტანდარტი ან შიფრი**	**დასახელება**	**რაოდ**	**მასა/კგ**	**განზ**

სპეციფიკაცია

გან§. შფროსი	ნ. დუდუჩავა		დაკვეთა № **15386/14**	ობვენ. №	**39604**
დააპროექტა	თ. გულედანი				
შეამოწმა	ა. ცაბარელი			თარიღი	**05.08.2014**
			შანდორ პეტეფის ქ. №15, წულუკიძის ქ. №20. შ.პ.ს. **" EHRLE CAUCASUS"**		
			გაზგამანაწილებელი ჩხელის მიწის ქვეშ ჩალაგება	სტადია: მ	შრცელი: 1	შურ-ბი: 1
			გენგეგმა მ 1:200; ტრანშეის განივი პროფილი; სიტუაციური სქემა; სპეციფიკაცია	შ.პ.ს. „ყაზტრანსგაზ-თბილისი"	

გეგმა მ 1:200

ტრანშეის განივი პროფილი მ 1:20

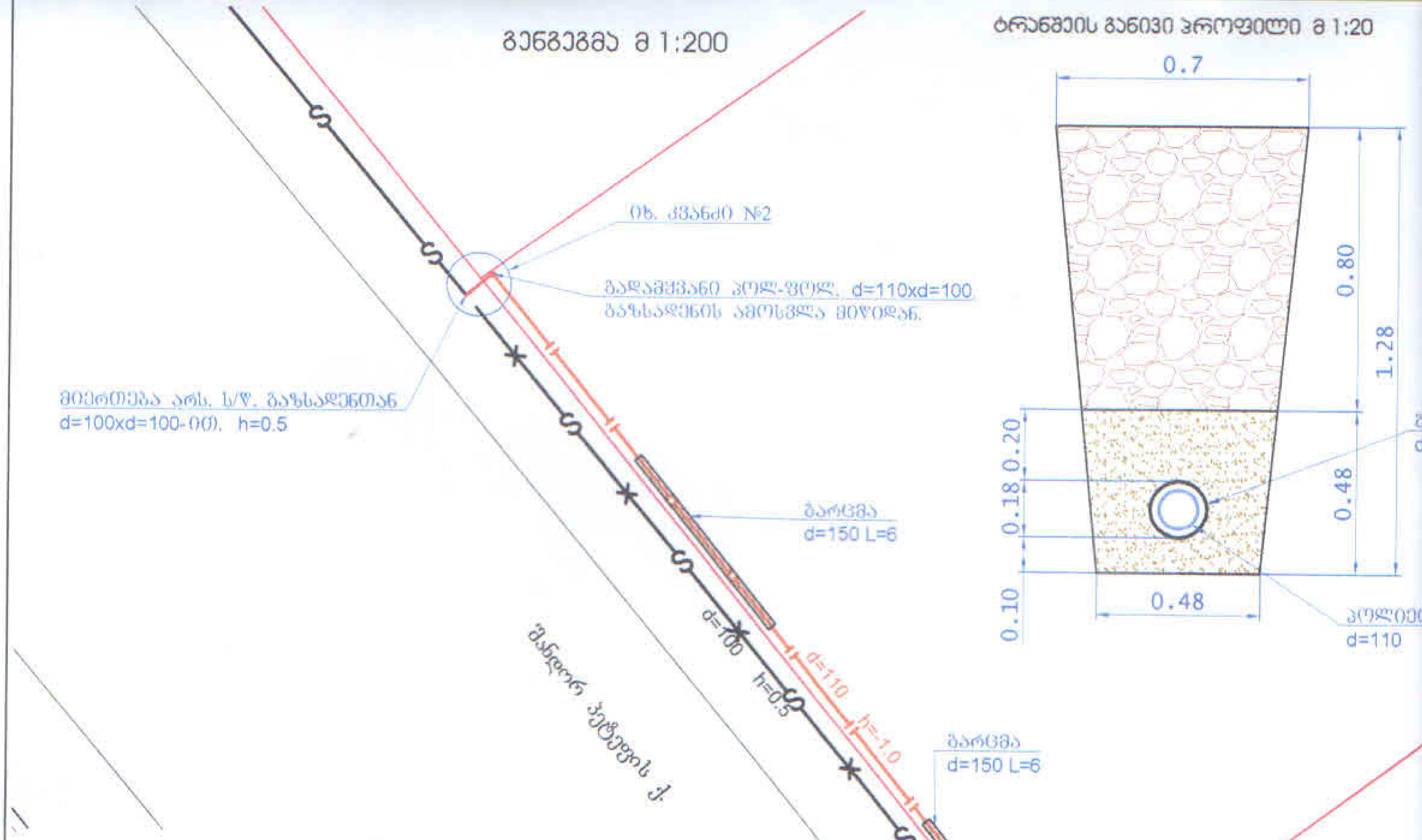

შენიშვნები

1. პროექტი შედგენილია შ.პ.ს.,,ყაზტრანსგაზ-თბილისი"-ში შემოსული 03.07.2014წ. №11444 წერილის, 29.07.2014წ. №09-03/09/979 სამსახურეობრივი ბარათის საფუძველზე.
2. ვერტიკალური მანძილი ელ. კაბელს, სატელეფონო კაბელსა და გაზსადენს შორის უნდა იყოს არა ნაკლებ 0.5 მ, ხოლო დანარჩენი მიწისქვეშა კომუნიკაციებიდან 0.2 მ.
3. ტრანშეის გათხრა იწარმოოს მექანიზმებით, ხოლო კომუნიკაციების გადაკვეთის ადგილში ხელით.
4. გაზსადენის მონტაჟი შესრულდეს თანახმად СНиП 2.04.08-87* და СП-42-103-2003.
5. ღიად გამავალი გაზსადენი შეიღებოს ზეთოვანი საღებავით 2-ფენად.
6. პროექტიდან ყოველგვარი გადახვევა შეთანხმდეს შ.პ.ს. ,,ყაზტრანსგაზ-თბილისი"-ს საპროექტო განყოფილებასთან მონტაჟამდე.



კვანძი №1 მ 1:50

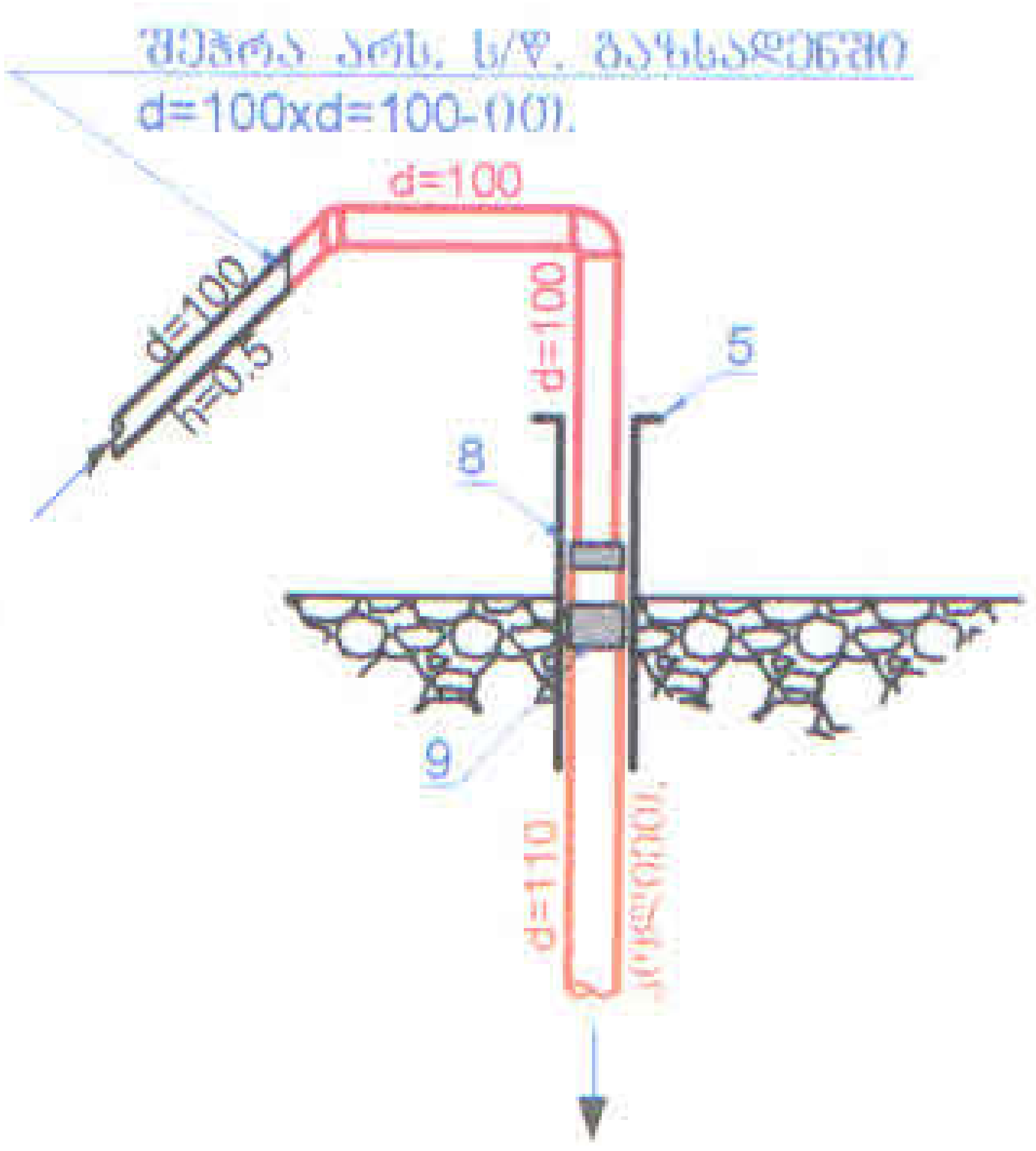

კვანძი №2 მ 1:50

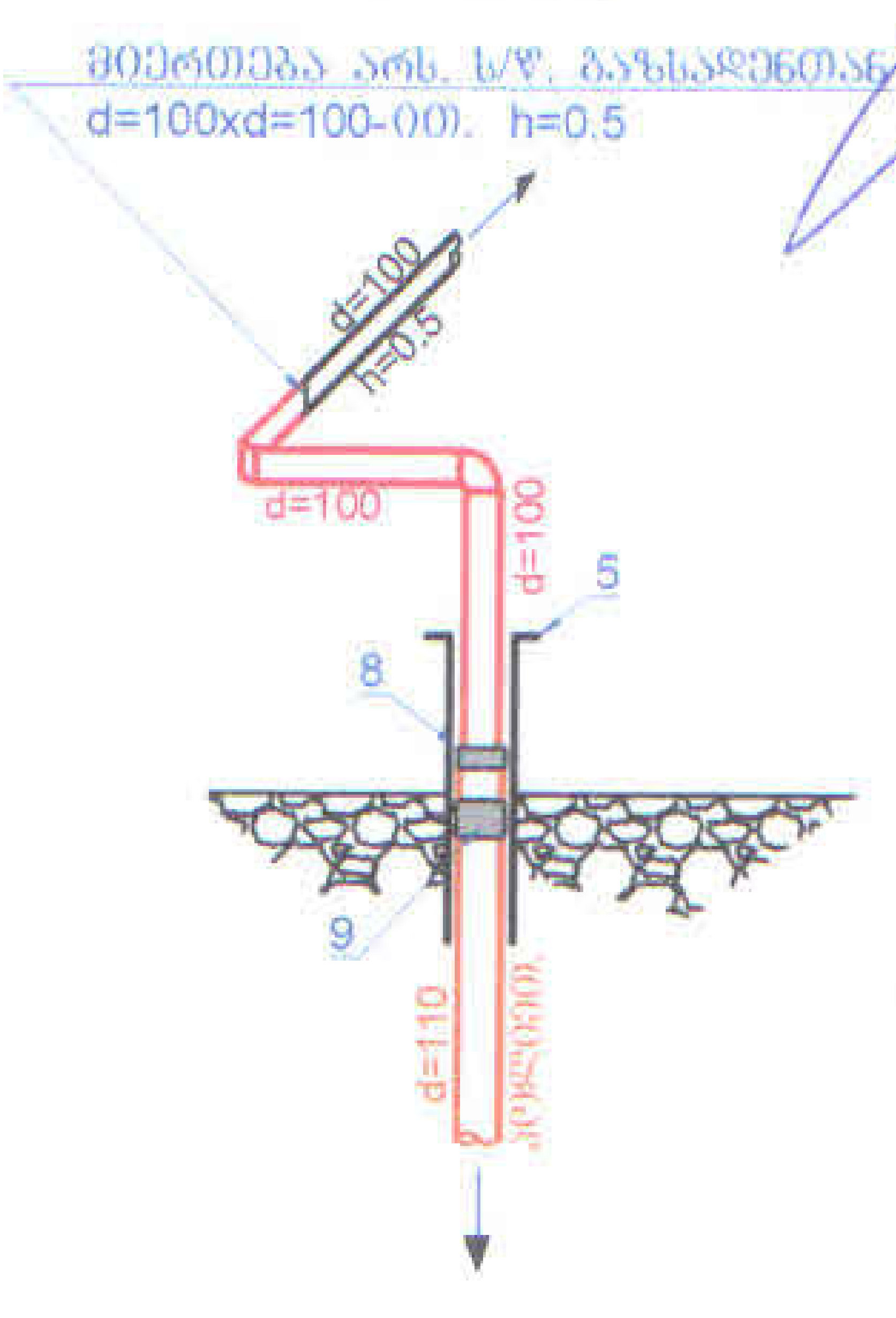

პირობითი აღნიშვნები

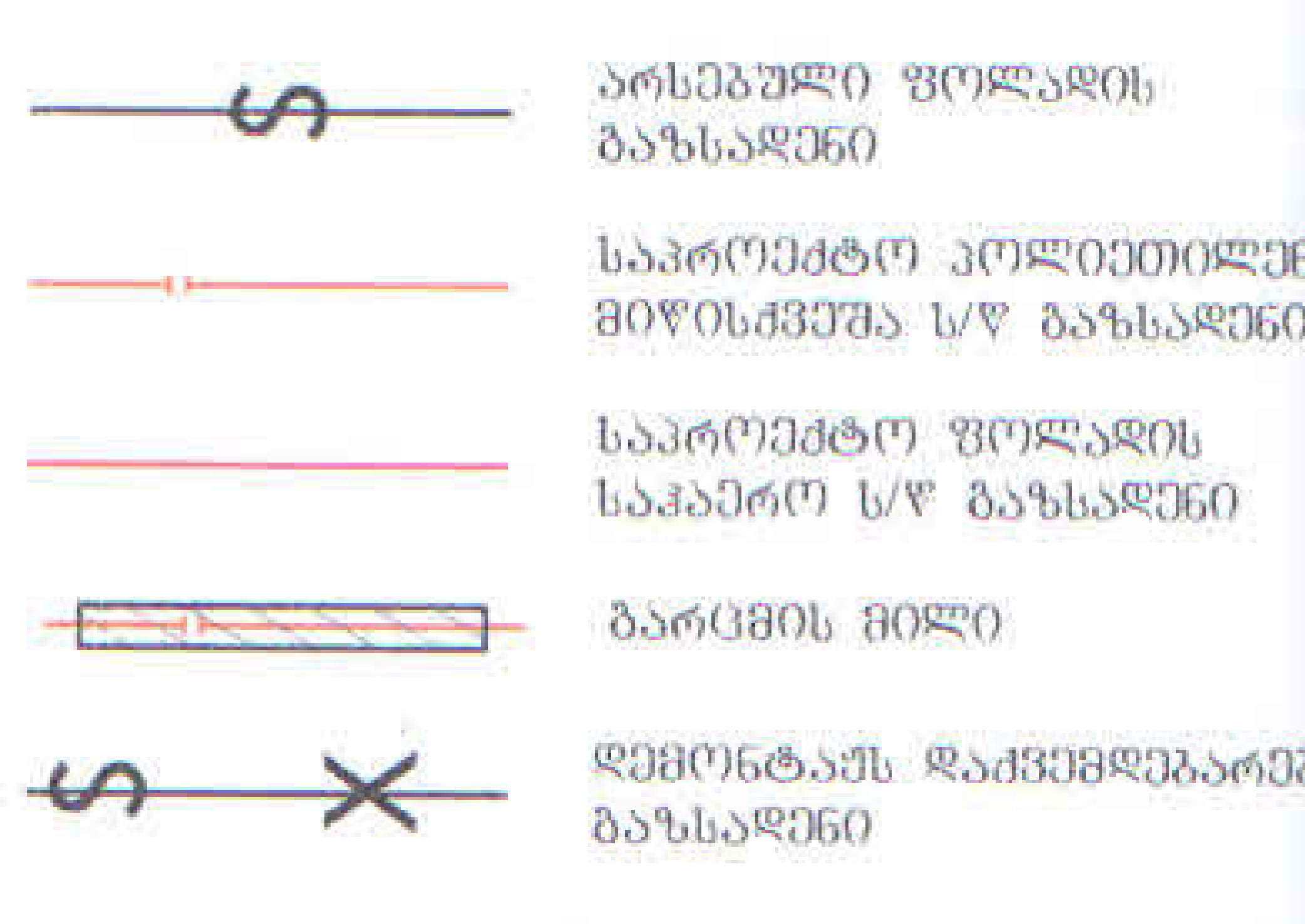

შ.პ.ს. „ყაზტრანსგაზ - თბილისი“

დაკვეთა №15386/14

შანდორ პეტეფის ქ. №15, წულუკიძის ქ. №20 შპს "EHRLE CAUCASUS"

გაზგამანაწილებელი ქსელის გადალაგება

ხარჯთაღრიცხვა №15089

თბილისი – 2014 წ

შ.პ.ს. „ყაზტრანსგაზ - თბილისი“

დაკვეთა №15386/14

შანდორ პეტეფის ქ. №15, წულუკიძის ქ. №20 შპს "EHRLE CAUCASUS"

გაზგამანაწილებელი ქსელის გადალაგება

ხარჯთაღრიცხვა №15089

სახარჯთაღრიცხვო ღირებულება 4045,46 ლარი

ნ.დუდუჩავა

განყოფილების უფროსი

თ.ბარნაბიშვილი

შეადგინა

თბილისი – 2014 წ

განმარტებითი ბარათი

ხარჯთაღრიცხვა შედგენილია მუშა ნახაზებისა და შპს "ყაზტრანსგაზ-თბილისი"-ს 2013 წლის 30 სექტემბრის "შპს "ყაზტრანსგაზ-თბილისის" მიერ მომზადებულ სახარჯთაღრიცხვო დოკუმენტაციაში (ხარჯთაღრიცხვა) ცვლილებების შეტანის შესახებ" № 60-დ და 26-დ ბრძანების საფუძველზე.

ხარჯთაღრიცხვა შედგენილია საბაზრო ფასების გამოყენებით. მასალების ღირებულება განსაზღვრულია მიმდინარე ფასებში.

ხარჯთაღრიცხვაში განსაზღვრულია:

სატრანსპორტო ხარჯები	4%
ზედნადები ხარჯები	12%
მოგება	10%
გაუთვალისწინებელი ხარჯები	3%
საპროექტო სამუშაოების ღირებულება დამატებული ღირებულების გადასახადი (დღგ)	18%

შანდორ პეტეფის ქ. №15, წულუკიძის ქ. №20 შპს "EHRLE CAUCASUS"

გაზგამანაწილებელი ქსელის გადალაგება

ხარჯთაღრიცხვა №15089

ხარჯთაღრიცხვის დასახელება	სახარჯთაღრიცხვო ღირებულება (ლარი)				
	სამშენებლო სამუშაოები	სამონტ. სამუშაოები	მოწყობილობა	სხვადასხვა ხარჯები	სულ
1	2	3	4	5	6
გაზგამანაწილებელი ქსელის გადალაგება	3269,26				3269,26
ჯამი:	3269,26				3269,26
ტექნიკური ზედამხედველობა (ხელშეკრულების საფუძველზე)					
ჯამი	3269,26			0,00	3269,26
გაუთვალისწინებელი ხარჯები-3%				98,08	98,08
ჯამი	3269,26			98,08	3367,34
საპროექტო სამუშაოები				61,02	61,02
ჯამი	3269,26			159,09	3428,35
დ.ღ.გ. 18%				617,10	617,10
ჯამი	3269,26			776,20	4045,46

განყოფილების უფროსი: **ნ.დუდუჩავა**

შეადგინა: **თ.ბარნაბიშვილი**

შანდორ პეტეფის ქ. №15, წულუკიძის ქ. №20 შპს "EHRLE CAUCASUS"

გაზგამანაწილებელი ქსელის გადალაგება

ხარჯთაღრიცხვა №15089

	შიფრი	სამუშაოს დასახელება	განზ. ერთ.	რაოდე-ნობა	მასალები		ხელფასი		მან.მექ-ზმები		სულ
					ერთ.ფასი	ჯამი	ერთ.ფასი	ჯამი	ერთ.ფასი	ჯამი	(ლარი)
1	2	3	4	5	6	7			10	11	12
		მიწის სამუშაოები									
1	საბაზრო	გრუნტის დამუშავება ექსკავატორით ა/თვითმცლელებზე დატვირთვით	მ3	18,2			1,1	20,02	1,40	25,48	45,50
2	საბაზრო	ტრანშეის ამოთხრა ხელით	მ3	0,96			14	13,44			13,44
3	საბაზრო	ქვიშის ბალიშის მოწყობა	მ3	6,93	30,27	209,77	6,31	43,73			253,50
4	საბაზრო	ტრანშეის შევსება ბალასტით	მ3	5,52	5,93	32,73	8,1	44,71			77,45
5	საბაზრო	ზედმეტი გრუნტის ა/თვითმცლელებზე დატვირთვა ხელით	მ3	0,96			8,1	7,78			7,78
6	საბაზრო	ზედმეტი გრუნტის გატანა 20-კმ-ზე	ტ	37,362					8,24	307,86	307,86
		ჯამი				242,50		129,68		333,34	705,52
		გარე ქსელი									
5	საბაზრო	გაზსადენის მირტაჟი d-100	გმ	3	10,66	31,98			3,60	10,80	42,78
6	საბაზრო	ფოლადის მუხლი d-100	ც	4	7,80	31,20					31,20
7	საბაზრო	გარცმის მილი d-150	გმ	12	23,55	282,60			0,41	4,92	287,52
8	საბაზრო	გარცმის მილის d=150 ძლიერგაძლიერებული იზოლაცია	გმ	12	10,56	126,72					126,72
9	საბაზრო	გარცმის მილში მილის გატარება	მ	12		0,00					0,00
10	საბაზრო	გარცმის მილის ბოლოების ამოქოლვა d-200-მდე	ც	2	23,36	46,72					46,72
11	საბაზრო	კოვერი საკონტროლო მილაკით	ც	2	95,00	190,00					190,00

12	საბაზრო	ზეძირკვლის გაზშემყვანის ნაცმის მონტაჟი d200 L=1.1(2)	მ	2,2	79,75	175,45					175,45
13	საბაზრო	პოლიეთილენის მილების მონტაჟი d-110	მ	28	9,39	262,92			0,22	6,16	269,08
14	საბაზრო	პოლიეთილენის მუხლის მონტაჟი d-110	ც	2	15,35	30,70			0,48	0,96	31,66
15	საბაზრო	პოლიეთილენის ფოლადზე გადამყვანის მონტაჟი d-110Xd-4 (100)	ც	2	172,88	345,76			0,48	0,96	346,72
16	საბაზრო	პოლიეთილენის ქუროს მონტაჟი d-110	ც	5	26,65	133,25			0,48	2,40	135,65
17	საბაზრო	სასიგნალო ლენტა	მ	26	0,34	8,84				0,00	8,84
18	საბაზრო	მილების გამოცდა	გ.მ	31							0,00
19	საბაზრო	მილების შეღებვა	მ2	12,75	0,7	8,93					8,93
		სულ ჯამი				1675,07				26,20	1701,27
		ხელფასი	%	10							170,13
		ჯამი									1871,39
		სულ ჯამი (მიწის სამუშაოები, გარე და შიგა ქსელი)									2576,92
		ტრანსპორტო ხარჯები	%	4							76,70
		ჯამი									2653,62
		ზედნადები ხარჯები	%	12							318,43
		ჯამი									2972,05
		მოგება	%	10							297,21
		ჯამი									3269,26

შეადგინა თ.ბარნაბიშვილი

ხელშეკრულება №
გაზიფიცირების შესახებ

ქ. თბილისი 06/08/2014 წელი

შპს ,,ყაზტრანსგაზ-თბილისი" (შემდგომში - ,,შემსრულებელი"), მთავარი ინჟინრის გიორგი ლეფსვერიძის სახით, მოქმედი მინდობილობის საფუძველზე, ერთის მხრივ, და შპს"EHRLE CAUCASUS" (შემდგომში - ,,დამკვეთი") დირ. ლევან დევაძის სახით, მეორეს მხრივ, შემდგომში ერთობლივად წოდებულნი, როგორც „მხარეები", ხოლო ცალ-ცალკე – „მხარე", ვდებთ წინამდებარე ხელშეკრულებას (შემდგომში - ,,ხელშეკრულება") შემდეგზე:

1. ხელშეკრულების საგანი

1.1 შემსრულებელი კისრულობს ვალდებულებას უზრუნველყოს დამკვეთის გაზიფიცირება მისამართზე: ქ. თბილისი, **შანდორ პეტეფის 15** ხოლო დამკვეთი ვალდებულია გადაუხადოს შემსრულებელს შეთანხმებული საზღაური ამ ხელშეკრულების მე-2 მუხლის შესაბამისად.

1.2 გაზიფიცირება მოიცავს:

1.2.1 გაზიფიცირების პროექტის შესაბამისად სამშენებლო-სამონტაჟო სამუშაოების შესრულებას (შემდგომში - სამუშაოები);

1.2.2 სამშენებლო-სამონტაჟო სამუშაოებზე ტექნიკური ზედამხედველობის განხორციელებას;

1.2.3 გაზგაყვანილობის უსაფრთხო ექსპლუატაციაზე დამკვეთის პასუხისმგებელი პირის (საჭიროების შემთხვევაში, აგრეთვე გაზოოპერატორის) მომზადებას (შენიშვნა: შემდგომში, ამ პუნქტის „1.2.2" და „1.2.3" ქვეპუნქტებით გათვალისწინებული საქმიანობა მოიხსენიება, როგორც „მომსახურება")

2. გაზიფიცირების ღირებულება და ანგარიშსწორების წესი

2.1 გაზიფიცირების ღირებულება შეადგენს **3973,46** ლარს და მოიცავს საქართველოს კანონმდებლობით გათვალისწინებულ ყველა გადასახადს. გაზიფიცირების ღირებულების კალკულაცია მოცემულია ხელშეკრულების №1 დანართში.

2.2 დამკვეთის მიერ გაზიფიცირების ღირებულების გადახდა ხორციელდება ხელშეკრულების ძალაში შესვლიდან არა უგვიანეს მომდევნო დღისა, უნაღდო ანგარიშსწორების ფორმით. ამასთან, დამკვეთი ვალდებულია იმავე ვადაში შემსრულებელს წარუდგინოს ანგარიშსწორების განხორციელების დამადასტურებელი საბანკო საბუთი.

3. გაზიფიცირების განხორციელების ვადა და მისი მიღების წესი

3.1 გაზიფიცირება უნდა განხორციელდეს დამკვეთის მიერ ხელშეკრულების მე-2 მუხლის „2.2" პუნქტით გათვალისწინებული ვალდებულების შესრულებიდან და მერიიდან მშენებლობის ნებართვის წარმოდგენის დღიდან **30** სამუშაო დღის განმავლობაში.

3.2 გაზიფიცირება განხორციელებულად ჩაითვლება მხარეთა მიერ „გაზიფიცირების სამუშაოებისა და მომსახურების ერთიანი მიღება-ჩაბარების აქტი"-ს ხელმოწერის თარიღიდან, რომლის ტიპური ფორმა მოცემულია ხელშეკრულების №2 დანართში.

4. მხარეთა ძირითადი უფლებები და ვალდებულებები

4.1 შემსრულებელი ვალდებულია დამკვეთის გაზიფიცირება განახორციელოს საქართველოს კანონმდებლობის მოთხოვნათა დაცვით და ამ ხელშეკრულების მე-3 მუხლის „3.1" პუნქტით გათვალისწინებულ ვადაში.

4.2 შემსრულებელი უფლებამოსილია გაზიფიცირების პროცესში ჩართოს ნებისმიერი მესამე პირი, დამკვეთთან შეთანხმების გარეშე.

4.3 დამკვეთი ვალდებულია:

4.3.1 გადაიხადოს გაზიფიცირების ღირებულება ხელშეკრულების მე-2 მუხლის შესაბამისად;

4.3.2 მხარეთა ურთიერთშეთანხმების შემთხვევაში უზრუნველყოს გაზიფიცირების განსახორციელებლად საქართველოს კანონმდებლობით გათვალისწინებული ნებართვების/თანხმობების მიღება და მათი წარდგენა შემსრულებლისათვის;

4.3.3 განუხრელად დაიცვას გაზიფიცირების ტექნიკური პირობის და/ან გაზიფიცირების პროექტის მოთხოვნები.4.4 დამკვეთი უფლებამოსილია ნებისმიერ დროს შეამოწმოს შემსრულებლის მიერ ნაკისრი ვალდებულებების შესრულების მდგომარეობა.

5. მხარეთა პასუხისმგებლობა და დავების გადაწყვეტა

5.1 ხელშეკრულებით ნაკისრი ვალდებულებების შეუსრულებლობის/არასათანადოდ შესრულების შედეგად მიყენებული ზიანისათვის მხარეები პასუხს აგებენ საქართველოს კანონმდებლობის შესაბამისად.
5.2. მხარეები მიიღებენ ყველა შესაძლო ზომას, რათა ამ ხელშეკრულებიდან გამომდინარე ნებისმიერი სადავო საკითხი გადაწყვიტონ მოლაპარაკებების გზით. თუ ასეთი მოლაპარაკების დაწყებიდან 7 (შვიდი) კალენდარული დღის განმავლობაში მხარეთა შორის შეთანხმება ვერ იქნება მიღწეული, მაშინ ნებისმიერ მათგანს უფლება აქვს მიმართოს საერთო სასამართლოს.

6. ფორს–მაჟორი

6.1 მხარეები თავისუფლდებიან პასუხისმგებლობისაგან ხელშეკრულებით ნაკისრი ვალდებულებების შეუსრულებლობის/არასათანადოდ შესრულების გამო, თუ აღნიშნული გამოწვეულია დაუძლეველი ძალის (შემდგომში - „ფორს–მაჟორული გარემოებები") მოქმედებით (სტიქიური უბედურებები, საომარი მოქმედებები, სახელმწიფოს უფლებამოსილი ორგანოების მიერ მიღებული გადაწყვეტილებები და სხვა), რამაც შეუძლებელი გახადა ხელშეკრულების შესრულება.
6.2 ფორს–მაჟორული გარემოებების დადგომის ან შეწყვეტის შემთხვევაში შესაბამისი მხარე ვალდებულია დაუყოვნებლივ, წერილობითი ფორმით, აცნობოს ამის შესახებ მეორე მხარეს, აგრეთვე შეატყობინოს მას თავისი მოვალეობების შესრულების განახლების მოსალოდნელი თარიღი.
6.3 თუ ფორს–მაჟორული გარემოებები გაგრძელდება 1 (ერთი) თვეზე მეტი დროით, მაშინ ნებისმიერ მხარეს უფლება აქვს ცალმხრივად შეწყვიტოს ეს ხელშეკრულება, რის თაობაზედაც წინასწარ, სულ მცირე, 5 (ხუთი) კალენდარული დღით ადრე, წერილობით უნდა აცნობოს მეორე მხარეს.
6.4 ფორს–მაჟორული გარემოებების გამო ხელშეკრულების მოქმედების შეჩერება ან შეწყვეტა არ ათავისუფლებს მხარეებს იმ ვალდებულებების შესრულებისაგან, რომლებიც წარმოიშვა ფორს–მაჟორული გარემოებების დადგომამდე.

7. ხელშეკრულების მოქმედების ვადა და შეწყვეტა

7.1 ხელშეკრულება ძალაში შედის 2013 წლის ------დან და მოქმედებს ხელშეკრულებით ნაკისრი ვალდებულებების სრულ და ჯეროვან შესრულებამდე.
7.2 ხელშეკრულების ვადაზე ადრე შეწყვეტა შესაძლებელია:
7.2.1. მხარეთა ურთიერთშეთანხმებით;
7.2.2 ერთ-ერთი მხარის ინიციატივით, მეორე მხარის მიერ სახელშეკრულებო ვალდებულებების შეუსრულებლობის/არასათანადოდ შესრულების შემთხვევაში. ამასთან, ხელშეკრულების მოშლის ინიციატორმა მხარემ მეორე მხარეს უნდა გაუგზავნოს წერილობითი შეტყობინება ხელშეკრულების შეწყვეტის სავარაუდო თარიღამდე არანაკლებ 5 (ხუთი) კალენდარული დღით ადრე;
7.2.3 საქართველოს მოქმედი კანონმდებლობით გათვალისწინებული სხვა საფუძვლით.
7.3 თუ ხელშეკრულება ვადაზე ადრე შეწყდება დამკვეთის მიერ სახელშეკრულებო ვალდებულებების შეუსრულებლობის/არასათანადოდ შესრულების გამო ან დამკვეთის მოთხოვნით (თუ ეს მოთხოვნა განპირობებული არ არის შემსრულებლის მიერ ნაკისრი ვალდებულებების დარღვევით), დამკვეთს წინასწარ გადახდილი თანხა არ დაუბრუნდება და, ამასთანავე, იგი ვალდებულია სრულად აუნაზღაუროს შემსრულებელს მის მიერ ხელშეკრულების შეწყვეტამდე გაწეული ხარჯები.

8. განსაკუთრებული პირობა

8.1 თუ დამკვეთი არ შეასრულებს ან არასათანადოდ შეასრულებს გაზიფიცირების ტექნიკური პირობის და/ან გაზიფიცირების პროექტის მოთხოვნებს, მაშინ შემსრულებელი თავისუფლდება პასუხისმგებლობისაგან ნაკისრი ვალდებულებების არაჯეროვნად შესრულებისათვის. აღნიშნულ შემთხვევაში, დამკვეთს მიეცემა გონივრული ვადა დარღვევის აღმოსაფხვრელად და იმავე დროით გადაიწევს შემსრულებლის მიერ სახელშეკრულებო ვალდებულებების შესრულების ვადებიც. ამასთან, თუ დამკვეთი, მისთვის მიცემულ ვადაში, არ აღმოფხვრის დარღვევას, შემსრულებელი უფლებამოსილია ცალმხრივად მოშალოს ხელშეკრულება მე-7 მუხლის „7.3" პუნქტის შესაბამისად.

9. დასკვნითი დებულებები

9.1. ამ ხელშეკრულებაში ცვლილებების/დამატებების შეტანა შესაძლებელია მხარეთა შორის დამატებითი შეთანხმების გაფორმების გზით.

9.2 ხელშეკრულების ყველა დანართი წარმოადგენს მის განუყოფელ ნაწილს. ამასთან, მხარეთა მიერ აღნიშნული დანართების გაფორმება (ხელმოწერა) შეიძლება არ დაემთხვეს ხელშეკრულების ძალაში შესვლის დღეს.

9.3 ნებისმიერი ოფიციალური შეტყობინება, დოკუმენტი ან სხვა სახის მიმოწერა ამ ხელშეკრულებასთან დაკავშირებით ითვლება სათანადოდ გაფორმებულად, თუ იგი შესრულებულია წერილობითი ფორმით და გაგზავნილია მე-10 მუხლში მითითებულ შესაბამის მისამართზე.

9.4. ამ ხელშეკრულებით მოუწესრიგებული საკითხები რეგულირდება საქართველოს კანონმდებლობის შესაბამისად.

9.5 ხელშეკრულება შედგენილია თანაბარ იურიდიული ძალის მქონე ორ იდენტურ ეგზემპლარად თითოეული მხარისათვის.

10. მხარეთა რეკვიზიტები და ხელმოწერები

შემსრულებელი:	დამკვეთი:
შპს ,,ყაზტრანსგაზ-თბილისი“	შპს“EHRLE CAUCASUS“
თბილისი, მიცკევიჩის ქ. №18ა	ს/კ 404970689
ს/კ 205129617, სს ,,საქართველოს ბანკი“	ტელ: 577-777-350
ბ/კ BAGAGE22, ა/ა GE18BG0000000821305500	
გ.ლეფსვერიძე	ლ.დევაძე

KazTransGas
TBILISI

შპს „ყაზტრანსგაზ-თბილისი“
ООО “КАЗТРАНСГАЗ-ТБИЛИСИ”

№ 01-09/1443 “07” 08 2014 წ/წ

ქ. თბილისი, შანდორ პეტეფის 15, წულუკიძის 20
შპს “EHRLE CAUCASUS“
ტელ: 577777350

თქვენი 2014 წლის 31 ივლისის №5639 წერილის პასუხად გაცნობებთ, რომ შანდორ პეტეფის ქ. №15/20-ში მდებარე მიწის ნაკვეთზე (ს/კ 01.17.10.005.062) გაზსადენის გადატანა ხორციელდება შპს „ყაზტრანსგაზ-თბილისის“ მიერ დამკვეთთან შეთანხმებით საპროექტო გადაწყვეტილების შესაბამისად.

პატივისცემით,
სპეციალური მმართველი
ი. გაბუნია

შემსრულებელი:
ხ. ჩომახიძე
ტელ: 237 39 21

საქართველო, თბილისი, 0194
მიცკევიჩის ქ. № 18 ა
ტელ/ფაქსი: (+995 32) 37 64 93
ელ. ფოსტა: info@ktg-tbilisi.ge
ვებ გვერდი: http://www.ktg-tbilisi.ge/

Грузия, Тбилиси, 0194
Ул. Мицкевича № 18 а
Тел/факс: (+995 32) 37 64 93
Эл. почта: info@ktg-tbilisi.ge
Веб-сайт: http://www.ktg-tbilisi.ge/

18 a, Mickevich Street
0194, Tbilisi, Georgia
Tel/fax: (+995 32) 37 64 93
E-mail: info@ktg-tbilisi.ge
Website: http://www.ktg-tbilisi.ge/

035227