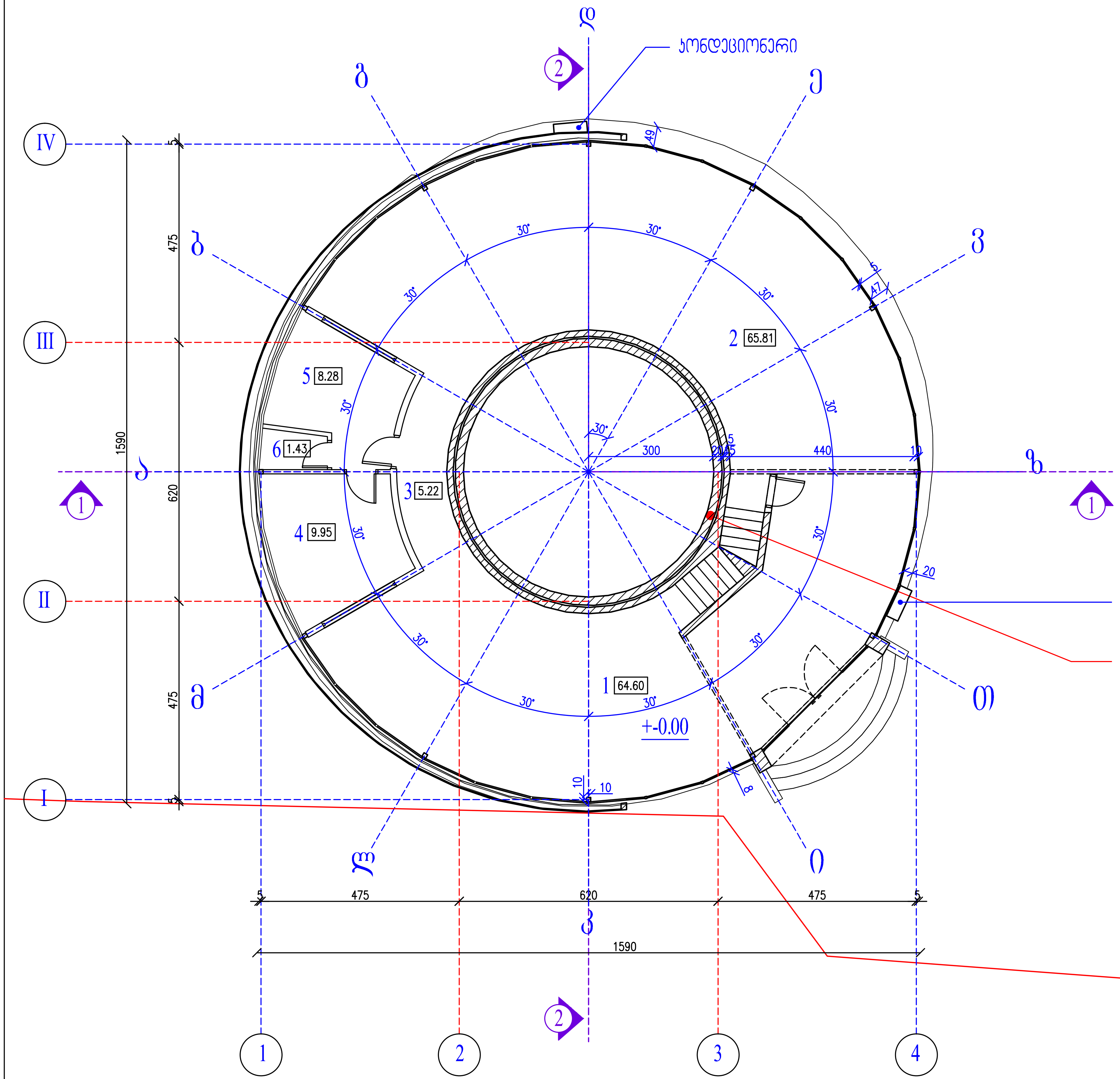

სართულის გეგმა მ 1:100

ექსპლიკაცია

1. დარბაზი კიბის უჯრედით: 64.60 კვ.მ
2. დარბაზი: 65.81 კვ.მ
3. ჰოლი: 5.22 კვ.მ
4. დამხმარე ოთახი: 9.95 კვ.მ
5. დამხმარე ოთახი: 8.28 კვ.მ
6. W.C: 1.43 კვ.მ

ჯამი: 155.29 კვ.მ

განაშენიანების ფართი: 177.94 კვ.მ

შ.პ.ს. " უნივერსალ პლიუსი "			მისამართი: ქალაქი თბილისი, ქუჩა თევდორე მღვდელი, №7 დამკვეთი: ს/ს სავაჭრო სახლი "ბავშვთა სამყარო სს"				
დირექტორი.		ნ. გიორგობიანი	არქიტექტურული ნაწილი	10.08.2014წ.			
პრ.მთ.არქიტ.		ზ. შარაშენიძე	სართულის გეგმა	სტადია	ფურცელი	ფურც.რაოდ.	მასშტაბი
პრ.მთ.კონ.				პრ.	2	11	1:100

ფინანსური ნაწილი			
ტექნიკური ნაწილი			
ზოგადი ნაწილი			
ხელმძღვანელი			
შემსრულებელი			
დამკვეთი			

ситуационный план здания в 1:100

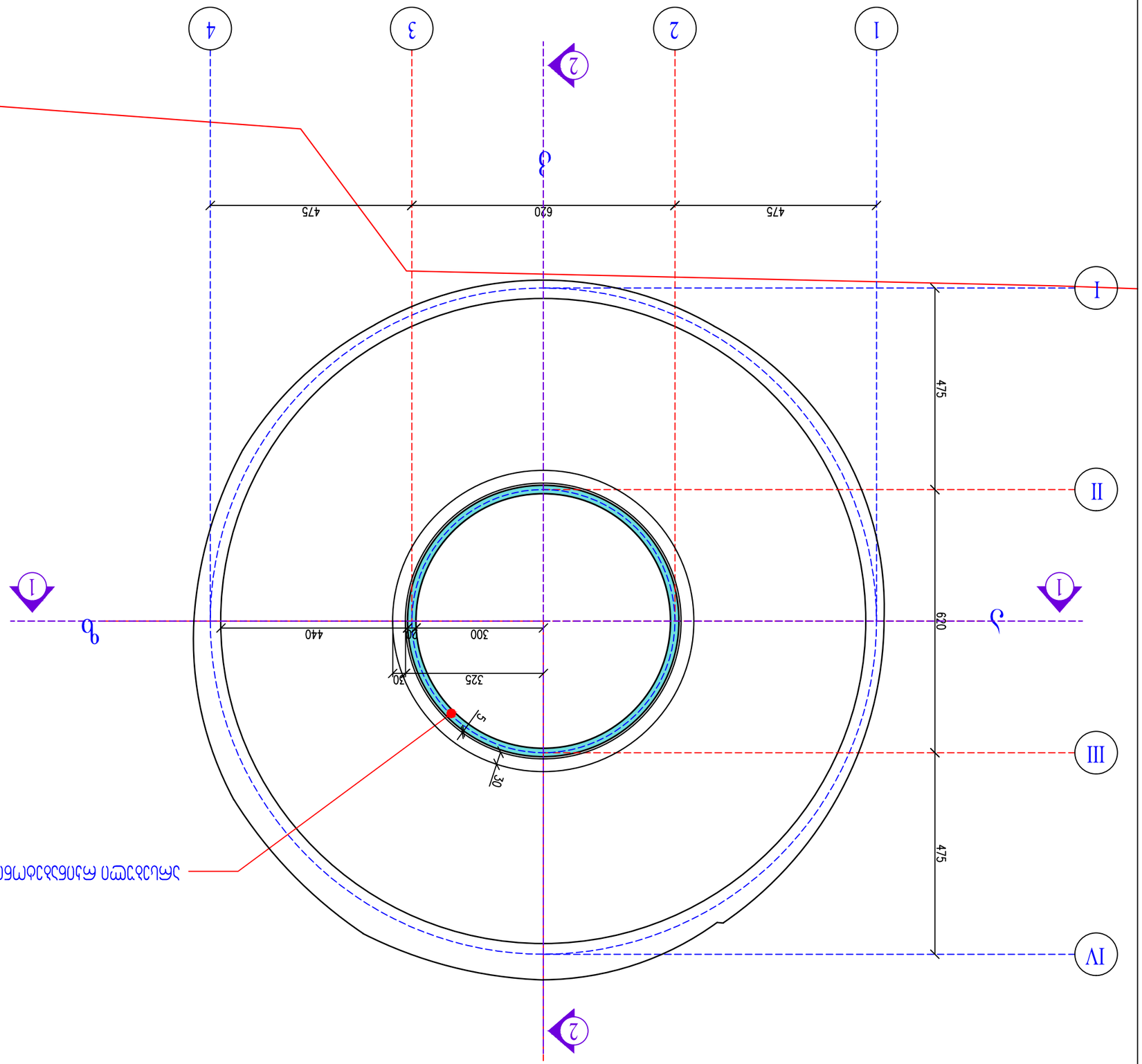

ՊՈՀՀՅՈՒՄՈՎ.		Ե. ՅՈՐԳԱՅՈՒՅՈՒՆ	ՀԱՅԱՍՏԱՆԻ ՀԱՆՐԱՊԵՏՈՒԹՅՈՒՆ ԼՍՎՈՐԻ ՄԱՐԶԻ ՎԱՆԱՁՈՐ ՀԱՄԱՅՆՔԻ ՂԱՐԱԳՅՈՒՂ ԳՅՈՒՂԱՊԵՏԱՐԱՆ
ՅՈ.ՅՈՒ.ՀՈՎՀ.		Գ. ՅՈՐԳԱՅՈՒՅՈՒՆ	
ՅՈ.ՅՈՒ.ՀՈՎՀ.		Գ. ՅՈՐԳԱՅՈՒՅՈՒՆ	

ՅՈՒՆԻՍԻՍՅՈՒՆ ՀՅՈՒՍՎԱԾՔԻ ՀԱՄԱՐ ՀՈՂԱՄԱՍԻ ՎԱՐՉՈՒԹՅԱՆ ՈՒՂՂՈՒԹՅԱՄԲ ՀՈՂԱՄԱՍԻ ՎԱՐՉՈՒԹՅԱՆ ՀՅՈՒՍԻՍԱՅԻՆ ՄԱՍՆԱՃՅՈՒՂԻ ՀԱՄԱՐ

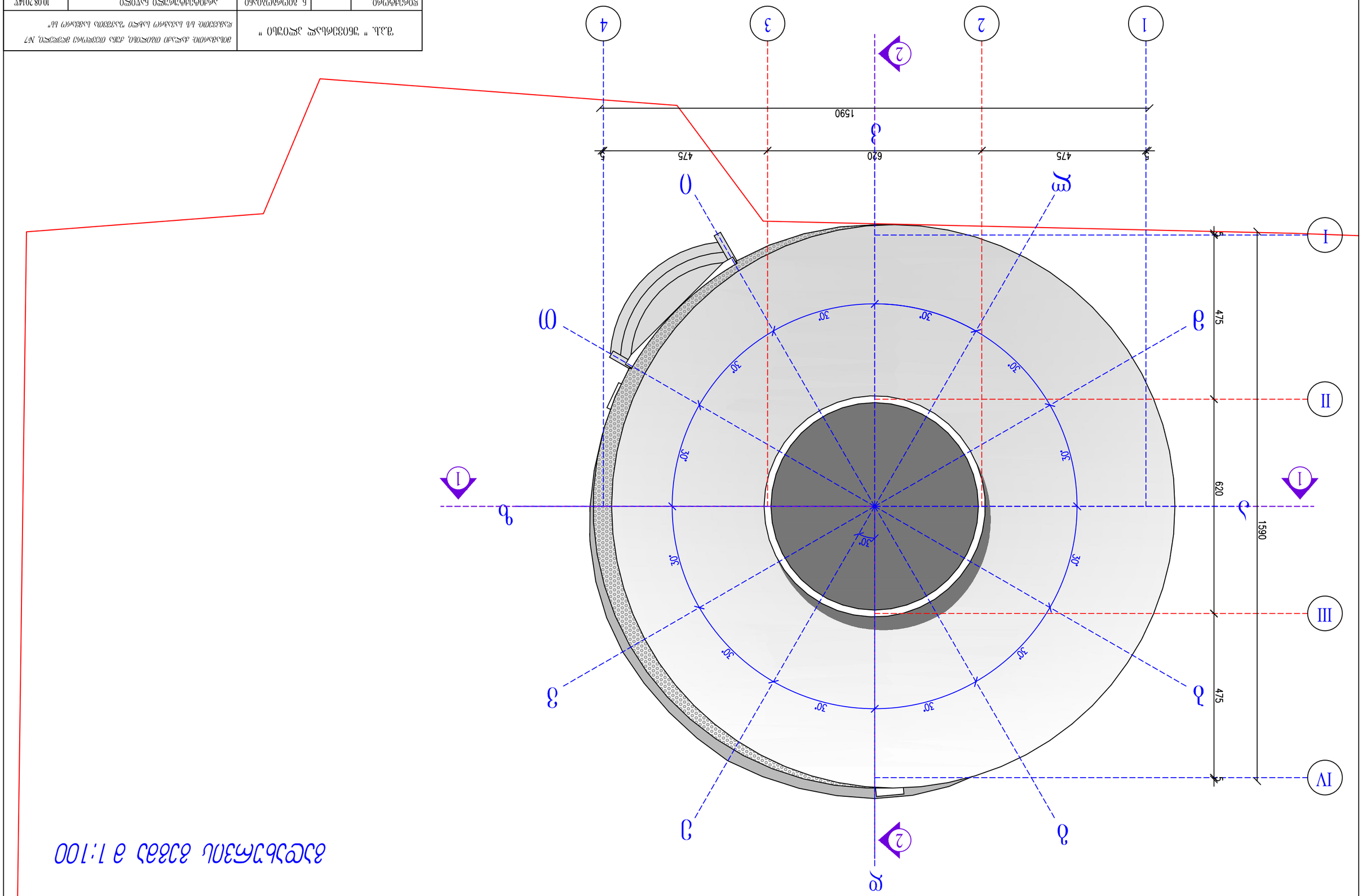

ՀԱՏԱԿԱՆ ՀԱՏԱԿ 1:100

ՀԱՅԱՍՏԱՆԻ ՀԱՆՐԱՊԵՏՈՒԹՅԱՆ ԱՐԱՐԱՏԻ ՄԱՐԶԻ ՄԻՋԱԳԵՏԱՅԻՆ ՀԱՄԱՅՆՔԻ ՀԱՅԿԱԿԱՆ ԱՌՔԵՈՒ ՀՈՒՇԱՐՁԱՆԻ ԿՈՄՊԼԵՔՍԻ ԱՌԱՋԻՆ ՀԵՐԹԻ ԱՇԽԱՏԱՆՔՆԵՐԻ ԿԱՏԱՐՄԱՆ ՀԱՄԱՐ ՀԱՅԿԱԿԱՆ ԱՌՔԵՈՒ ՀՈՒՇԱՐՁԱՆԻ ԿՈՄՊԼԵՔՍԻ ՀԱՐԱԿԻՑ ՏԱՐԱԾՔՈՒՄ ԳՏՆՎՈՂ ՀՆԱԳԻՏԱԿԱՆ ՀՈՒՇԱՐՁԱՆՆԵՐԻ ՊԱՀՊԱՆՈՒԹՅԱՆ ՆՊԱՏԱԿՈՎ ՀՆԱԳԻՏԱԿԱՆ ՓՈՐՁԱՐԿՈՒՄՆԵՐ ԻՐԱԿԱՆԱՑՆԵԼՈՒ ՀԱՄԱՐ ՀՈՂԱՄԱՍԻ ՀԱՏԱԿԱՑՄԱՆ ՄԱՍԻՆ" ՀՀ ԿԱՌԱՎԱՐՈՒԹՅԱՆ 2022 ԹՎԱԿԱՆԻ ՀՈՒՆԻՍԻ 30-Ի N 787-Ն ՈՐՈՇՄԱՆ N 1 ՀԱՎԵԼՎԱԾԻ N 1 ՀԱՎԵԼՎԱԾ	ՀՀ ՏԱՐԱԾՔԱՅԻՆ ԿԱՌԱՎԱՐՄԱՆ ԵՎ ՔԱՂԱՔԱՇԻՆՈՒԹՅԱՆ ՊԵՏԱԿԱՆ ԿՈՄԻՏԵ	
ՏՈՀԱՀԱՆԳՈՒՅՑ	Ն. ՅՈՒՐԱՍՏՈՒՄՅԱՆ	
ՀԱՏՎԱԾԻ ՀԵՂԻՆԱԿ	Գ. ՀԱՐՈՒԹՅՈՒՆՅԱՆ	
ՀԱՏՎԱԾԻ ՄԱՍ.		
		ՀԱՅԿԱԿԱՆ ԱՌՔԵՈՒ ՀՈՒՇԱՐՁԱՆԻ ԿՈՄՊԼԵՔՍԻ ԱՌԱՋԻՆ ՀԵՐԹԻ ԱՇԽԱՏԱՆՔՆԵՐԻ ԿԱՏԱՐՄԱՆ ՀԱՄԱՐ ՀԱՅԿԱԿԱՆ ԱՌՔԵՈՒ ՀՈՒՇԱՐՁԱՆԻ ԿՈՄՊԼԵՔՍԻ ՀԱՐԱԿԻՑ ՏԱՐԱԾՔՈՒՄ ԳՏՆՎՈՂ ՀՆԱԳԻՏԱԿԱՆ ՀՈՒՇԱՐՁԱՆՆԵՐԻ ՊԱՀՊԱՆՈՒԹՅԱՆ ՆՊԱՏԱԿՈՎ ՀՆԱԳԻՏԱԿԱՆ ՓՈՐՁԱՐԿՈՒՄՆԵՐ ԻՐԱԿԱՆԱՑՆԵԼՈՒ ՀԱՄԱՐ ՀՈՂԱՄԱՍԻ ՀԱՏԱԿԱՑՄԱՆ ՄԱՍԻՆ" ՀՀ ԿԱՌԱՎԱՐՈՒԹՅԱՆ 2022 ԹՎԱԿԱՆԻ ՀՈՒՆԻՍԻ 30-Ի N 787-Ն ՈՐՈՇՄԱՆ N 1 ՀԱՎԵԼՎԱԾԻ N 1 ՀԱՎԵԼՎԱԾ
ՍՊՈՐՏԱՅԻՆ ՀՐԱՊԱՐԶԱԴԱՇՏԵՐ	Ե. ՅՈՒՐԱՍՏՈՒՄՅԱՆ	10.08.2014Ա.
ՀԱՏՎԱԾԻ ՀԱՍՏ.	Գ. ՀԱՐՈՒԹՅՈՒՆՅԱՆ	ՀԱՅԿԱԿԱՆ ԱՌՔԵՈՒ ՀՈՒՇԱՐՁԱՆԻ ԿՈՄՊԼԵՔՍԻ ԱՌԱՋԻՆ ՀԵՐԹԻ ԱՇԽԱՏԱՆՔՆԵՐԻ ԿԱՏԱՐՄԱՆ ՀԱՄԱՐ ՀԱՅԿԱԿԱՆ ԱՌՔԵՈՒ ՀՈՒՇԱՐՁԱՆԻ ԿՈՄՊԼԵՔՍԻ ՀԱՐԱԿԻՑ ՏԱՐԱԾՔՈՒՄ ԳՏՆՎՈՂ ՀՆԱԳԻՏԱԿԱՆ ՀՈՒՇԱՐՁԱՆՆԵՐԻ ՊԱՀՊԱՆՈՒԹՅԱՆ ՆՊԱՏԱԿՈՎ ՀՆԱԳԻՏԱԿԱՆ ՓՈՐՁԱՐԿՈՒՄՆԵՐ ԻՐԱԿԱՆԱՑՆԵԼՈՒ ՀԱՄԱՐ ՀՈՂԱՄԱՍԻ ՀԱՏԱԿԱՑՄԱՆ ՄԱՍԻՆ" ՀՀ ԿԱՌԱՎԱՐՈՒԹՅԱՆ 2022 ԹՎԱԿԱՆԻ ՀՈՒՆԻՍԻ 30-Ի N 787-Ն ՈՐՈՇՄԱՆ N 1 ՀԱՎԵԼՎԱԾԻ N 1 ՀԱՎԵԼՎԱԾ
ՀԱՏՎԱԾԻ ԱՆՎԱՆՈՒՄ	ՀԱՅԿԱԿԱՆ ԱՌՔԵՈՒ ՀՈՒՇԱՐՁԱՆԻ ԿՈՄՊԼԵՔՍԻ ԱՌԱՋԻՆ ՀԵՐԹԻ ԱՇԽԱՏԱՆՔՆԵՐԻ ԿԱՏԱՐՄԱՆ ՀԱՄԱՐ ՀԱՅԿԱԿԱՆ ԱՌՔԵՈՒ ՀՈՒՇԱՐՁԱՆԻ ԿՈՄՊԼԵՔՍԻ ՀԱՐԱԿԻՑ ՏԱՐԱԾՔՈՒՄ ԳՏՆՎՈՂ ՀՆԱԳԻՏԱԿԱՆ ՀՈՒՇԱՐՁԱՆՆԵՐԻ ՊԱՀՊԱՆՈՒԹՅԱՆ ՆՊԱՏԱԿՈՎ ՀՆԱԳԻՏԱԿԱՆ ՓՈՐՁԱՐԿՈՒՄՆԵՐ ԻՐԱԿԱՆԱՑՆԵԼՈՒ ՀԱՄԱՐ ՀՈՂԱՄԱՍԻ ՀԱՏԱԿԱՑՄԱՆ ՄԱՍԻՆ" ՀՀ ԿԱՌԱՎԱՐՈՒԹՅԱՆ 2022 ԹՎԱԿԱՆԻ ՀՈՒՆԻՍԻ 30-Ի N 787-Ն ՈՐՈՇՄԱՆ N 1 ՀԱՎԵԼՎԱԾԻ N 1 ՀԱՎԵԼՎԱԾ	ՀՀ ՏԱՐԱԾՔԱՅԻՆ ԿԱՌԱՎԱՐՄԱՆ ԵՎ ՔԱՂԱՔԱՇԻՆՈՒԹՅԱՆ ՊԵՏԱԿԱՆ ԿՈՄԻՏԵ	
ՀԱՏՎԱԾԻ ՄԱՍ.	5	11	E100